Gute Lösungen für Ihren Werkstattalltag

WERKSTATTAUSRÜSTUNG

BATTERIESERVICE

WERKZEUGE



KUNZER
Qualität verbindet

Inhaltsverzeichnis

SEITE		
4 - 7		Lampen
8 - 11		Akku-Werkzeuge
12		Batterietester
13 - 21		Startgeräte
22 - 33		Werkstattmodule
34 - 45		Werkzeugsätze
46 - 49		Schlüssel
50 - 55		Zangen
56 - 57		Schraubendreher
58 - 66		Ölwechsel
67 - 89		Rad und Reifen
90 - 95		Bremse
96 - 102		Elektrik
103 - 117		Motor/Klima/Kühlung
118 - 163		Motoreinstellwerkzeuge

KUNZER
Qualität verbindet



Arbeitslampen für alle Fälle!

(Seite 4 - 7)

KUNZER
Qualität verbindet



Akku-Knarren!

(Seite 9)

KUNZER
Qualität verbindet



Starthilfegeräte!

(Seite 13 - 21)

KUNZER Qualität verbindet



Schützen Sie das wichtigste Werkzeug, das Sie haben - Ihre Hände!

(Seite 234 - 239)

KUNZER Qualität verbindet



Das Absauggerät!

(Seite 180 - 181)

KUNZER Qualität verbindet



Radmontageheber!

(Seite 262 - 263)

	SEITE
Fahrwerk	164 - 174
Schalldämpfer	175 - 177
Abzieher	178 - 179
Karosserie	180 - 199
Motorradwerkzeuge	200 - 201
Zubehör für E-Mobilität	202 - 207
Werkstattbedarf allgemein	208 - 228
Autozubehör	229 - 233
Handschuhe	234 - 239
Reparatursets	240 - 247
Hebetechnik	248 - 271
Werkstattausrüstung allgemein	272 - 291
Nummernverzeichnis	292 - 297
Schlagwortverzeichnis	297- 299





PL-003

€ 25,90 + MwSt.



PL-002

€ 17,90 + MwSt.

NEU!



PL-031

€ 24,80 + MwSt.

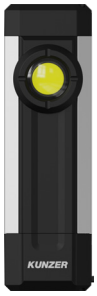

PL-041

€ 44,70 + MwSt.

Artikelnummer:	PL-003	PL-002	PL-031	PL-041
Bezeichnung:	Meisterlampe mit COB-Technik	Mini-Aluminium-Lampe mit Clipfunktion	Arbeitslampe mit COB-Technik und UV-Licht	Arbeitslampe mit COB-Technik
Lichtstrom in lm:	Arbeitslicht : 150 Kopfstrahler : 70	100% : 600 Blinklicht : 600 50% : 400 30% : 180	Arbeitslicht : 300 Kopfstrahler : 100	Arbeitslicht : 800 Kopfstrahler : 150
Leuchtdauer in Std.:	100% : 2 50% : 4 Kopfstrahler: 5	100 % : 1,1 Std. 50 % : 2 Std. 30 % : 4 Std.	Arbeitslicht : 3,5 Kopfstrahler : 10	Arbeitslicht : 5 Kopfstrahler : 10
Ladezeit in Std.:	3	2,5	4	4
Akku:	3,7 V Li-Po; 750 mAh	3,7 V Li-Po, 600 mAh	3,7 V Li-Ion; 2.200 mAh	3,7 V Li-Ion; 4.400 mAh
Schutzklasse:	IP42	IP65	IP42	IP42
Abmessungen in mm:	155 x 17x 13,5	50 x 43 x 25	112 x 27 x 24	135 x 41 x 28
Gewicht in g:	50	52	98	206
Merkmale:	• Magnet im Fußteil • Halteclip • USB-Ladekabel im Lieferumfang enthalten	• Karabinerhaken inklusive • Magnet in Clip und Fußteil • USB-Ladekabel im Lieferumfang enthalten • Blinklichtfunktion	• Integrierter Kopfstrahler • Integrierte UV-Lampe • Magnet in Clip und Fußteil • USB-Ladekabel im Lieferumfang enthalten	• Integrierte Powerbank • Magnet in Clip und Fußteil • USB-Ladekabel im Lieferumfang enthalten

Auto Bild

Ausgabe 52-2020
FAZIT:
»Die beste Gelenklampe liefert Kunzer: gutes Licht, hochwertig verarbeitet.«



PL-023.2 UV
€ 41,00 + MwSt.



PL-023.2 SCHWARZ
€ 31,70 + MwSt.

PL-023.2 ORANGE
€ 31,70 + MwSt.
(ohne Abbildung)



PL-071
€ 31,10 + MwSt.



PL-TSK
€ 31,00 + MwSt.

NEU!

Ideal für Klima-anlagenprüfung!

Artikelnummer:	PL-023.2 Orange PL-023.2 Schwarz PL-023.2 UV	PL-071	PL-TSK
Bezeichnung:	Arbeitslampe mit COB-Technik **PL-023.2 UV**: UV-Arbeitslampe mit COB-Technik	Arbeitslampe kompakt mit COB-Technik	Arbeitslampe mit LED-Technik
Lichtstrom in lm:	Arbeitslicht : 300 / Kopfstrahler : 70 **PL-023.2 UV** : 400	Arbeitslicht : 300 Kopfstrahler : 70	Arbeitslicht : 100% = 500 / 50% = 250 Kopfstrahler : 100
Leuchtdauer in Std.:	Arbeitslicht : 3 / Kopfstrahler : 10 **PL-023.2 UV** : 1,5	Arbeitslicht : 3 Kopfstrahler : 7,5	Arbeitslicht : 100% = 2 50% = 4 Kopfstrahler : 10
Ladezeit in Std.:	4	3,5	3,5
Akku:	3,7 V Li-Ion; 2.200 mAh **PL-023.2 UV:** 3,6 V Li-Ion; 2.500 mAh	3,7 V Li-Ion; 2.200 mAh	3,6 V Li-Ion; 2.200 mAh
Schutzklasse:	IP20	IP20	IP20
Abmessungen in mm:	237 x 50 x 39	250 x 32 x 23 (aufgeklappt) 136 x 32 x 23 (zugeklappt)	286 x 43,5 x 38 (aufgeklappt) 172 x 43,5 x 38 (zugeklappt)
Gewicht in g:	202	125	82
Merkmale:	• Magnet im Fußteil • Abnehmbarer Haltebügel • 120° schwenkbar • USB-Ladekabel im Lieferumfang enthalten	• Magnet im Fußteil • Ausklappbarer Haltebügel im Fußteil • 180° dreh- und 180° schwenkbar • Mit stufenloser Dimmfunktion • USB-Ladekabel im Lieferumfang enthalten	• Springt auf Knopfdruck aus dem Gehäuse • Magnet und Haltehaken im Fußteil • Arbeitslicht mit stufenloser Dimmfunktion • Entlade- und Ladeschutz enthalten • USB-Ladekabel im Lieferumfang enthalten

Lampen



PL-082
€ 45,70 + MwSt.

PL-082 ORANGE
€ 45,70 + MwSt.

(ohne Abbildung)

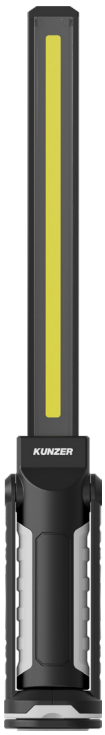

PL-011.2
€ 33,20 + MwSt.



PL-3
€ 61,30 + MwSt.

2 Lichttöne in
3 Stufen einstellbar!



PL-3
€ 61,30 + MwSt.

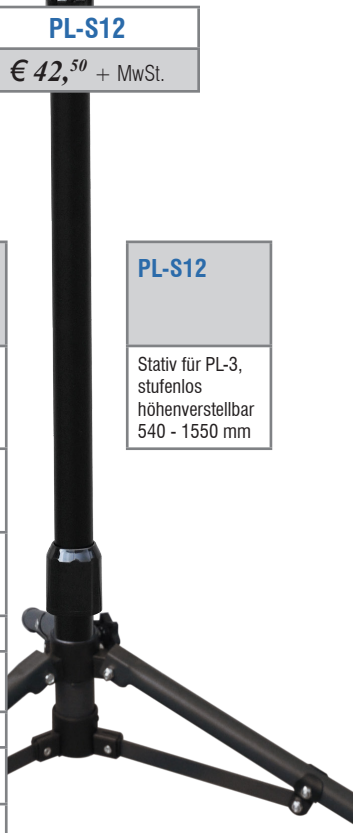

PL-S12
€ 42,50 + MwSt.

Artikelnummer:	PL-082 (Schwarz)	PL-011.2	PL-3
Bezeichnung:	Arbeitslampe mit COB-Technik	Arbeitslampe mit COB-Technik	Arbeitsstrahler mit COB-Technik 3-flüglig, zusammenklappbar
Lichtstrom in lm:	Arbeitslicht : 600 Kopfstrahler : 120	Arbeitslicht : 300 Kopfstrahler : 20	100% : 2.000 50% : 1.100 30% : 600
Leuchtdauer in Std.:	Arbeitslicht : 2,5 Kopfstrahler : 6	Arbeitslicht : 3 Kopfstrahler : 15	100 % : 2 50% : 4 30% : 10
Ladezeit in Std.:	3,5	4	4
Akku:	3,6 V Li-Ion; 2.500 mAh	3,7 V Li-Ion; 2.200 mAh	3,7 V Li-Ion; 4.000 mAh
Schutzklasse:	IP54	IP42	IP54
Abmessungen in mm:	349 x 38 x 50	342 x 46 x 38	205 x 75 x 75 (eingeklappt)
Gewicht in g:	210	177	800
Merkmale:	• Magnet im Fußteil • Ausklappbarer Haltebügel im Fußteil • 180° dreh- und 180° schwenkbar • Mit stufenloser Dimmfunktion • USB-Ladekabel im Lieferumfang enthalten	• Slim “Schwertlampe“ • Magnet und versenkbarer Haken im Fußteill • 330° schwenkbar im Fußteil • Mit stufenloser Dimmfunktion • USB-Ladekabel im Lieferumfang enthalten	• Lichtfarbe: 6.500 K (Tageslichtweiß) 3.500 K (Neutralweiß) In 3 Lichtstärken einstellbar • Magnet im Fußteil • Aufhängehaken oben und unten • USB-Ladekabel und Adapter zu Stativ PL-S12 im Lieferumfang enthalten

PL-S12
Stativ für PL-3, stufenlos höhenverstellbar 540 - 1550 mm

KUNZER Qualität verbindet



PL-2000
€ 92,40 + MwSt.



www.kunzer.de
PRODUKT VIDEO
oder mobil scannen

NL-300
€ 20,70 + MwSt.



HL-002
€ 40,50 + MwSt.

Artikelnummer:	NL-300	PL-2000	HL-002
Bezeichnung:	Arbeitslampe mit COB-Technik (Nackenlampe)	Arbeitslampe mit LED-Technik	Stirnlampe mit COB-Technik und Sensorfunktion
Lichtstrom in lm:	100% : 300 50% : 150	100% : 2.000 50% : 1.000	Normalmodus : 300 Weitwinkel : 240 Spot : 120
Leuchtdauer in Std.:	100% : 3 50% : 6	100% : 3 50% : 6	Normalmodus : 2 Weitwinkel : 3 Spot : 5
Ladezeit in Std.:	3,5	3,5	3
Akku:	3,7 V Li-Ion; 2.200 mAh	3,6 V Li-Ion; 5.000 mAh	3,7 V Li-Po, 1.400 mAh
Schutzklasse:	IP42	IP65	IP64
Abmessungen in mm:	260 x 159 x 25	1.347 x 102 x 55	59 x 40 x 33
Gewicht in g:	185	1.100	88
Merkmale:	• Starker Magnet im flexiblen Bügel • USB-Ladekabel im Lieferumfang enthalten	• Halter ausziehbar von 1.350 bis 2.050 mm • Hakenhalter 360° drehbar • USB-Ladekabel im Lieferumfang enthalten	• 90° klappbar • USB-Ladekabel im Lieferumfang enthalten • Integrierter Bewegungsensor zum Ein- + Ausschalten





7ASS02

Akku-Schlagschrauber mit 1/2" Antrieb

im Koffer

Sehr kompakter und kraftvoller Akku-Schlagschrauber mit 1/2" Antrieb und Lithium-Akku. Mit integriertem LED-Arbeitslicht zur Arbeitsfeldausleuchtung und Ladezustandsanzeige. Inklusive Ladestation und einem Akku im praktischen, stabilen Aufbewahrungskoffer.

- Akku: 18 V Li-Ion, 2.000 mAh
- Drehmoment: 450 Nm
- Drehzahl: 2.400 U/min
- Schlagzahl: 3.300 bpm
- Ladezeit: 1,5 Std.
- Gewicht: 1,5 kg

7ASS02
€ 175,^{00} + MwSt.

18 V
450 Nm

7ASBM38
€ 128,^{00} + MwSt.

18 V
40 Nm



7ASBM38

Akku-Schlagbohrmaschine mit Schraubfunktion

im Koffer

Akku-Schlagbohrmaschine mit 2-Gang-Getriebe und 21 Drehmomenteinstellungen und stabilem Metall-Bohrfutter. Funktionseinstellungen: Bohren, Schlagbohren und Schrauben. Rechts- und Linkslauf.

Stufenlos steuerbare Drehzahl mit Schnellstopfunktion. Kompakte Bauform, ergonomischer und gummierter Griff. Integriertes LED-Licht zur Arbeitsfeldausleuchtung und Halteclip. Ladezustandsanzeige am Akku.

Inklusive Ladestation und einem Akku im praktischen, stabilen Aufbewahrungskoffer.

- Akku: 18 V Li-Ion, 2.000 mAh
- Drehmoment: 40 Nm
- Drehzahl 1. Gang: 400 U/min
- Drehzahl 2. Gang: 1.450 U/min
- Schlagzahl 1. Gang: 6.000 bpm
- Schlagzahl 2. Gang: 21.000 bpm
- Bohrfutter: 0,8 - 10 mm
- Ladezeit: 1,5 Std.
- Gewicht: 1,25 kg

KUNZER Qualität verbindet

7AKNL38

Akku-Knarre 3/8" mit extra langem Kopf

im Koffer

Kompakte Akku-Knarre mit extra langem Knarrenkopf ermöglicht das Arbeiten in beengten und schwer zugänglichen Verhältnissen. Baulänge 380 mm, davon Knarrenkopf 150 mm.

Kraftvoll: Drehmoment von 65 Nm und eine Drehzahl von 230 U/min.

Leicht umschaltbarer Knarrenkopf. Ladezustandsanzeige, LED-Arbeitsfeldbeleuchtung und Auslöseschalter mit Sperrfunktion.

Inklusive Ladestation und einem Akku im praktischen, stabilen Aufbewahrungskoffer.

- Akku: 12 V Li-Ion, 2.000 mAh
- Drehmoment: 65 Nm
- Drehzahl: 230 U/min
- Antrieb: 3/8"
- Ladezeit: 1 Std.
- Gewicht: 1,3 kg



7AKNL38
€ 134,^{00} + MwSt.

12 V

7AKN38

Akku-Knarre 3/8"

im Koffer

Kompakte und leichte Akku-Knarre ermöglicht problemloses Arbeiten in beengten Verhältnissen.
Kraftvoll: Drehmoment von 40 Nm und die Drehzahl von 230 U/min.
Ergonomischer Griff für Sicherheit und Komfort.

Leicht umschaltbarer Knarrenkopf. Ladezustandsanzeige.

Inklusive Ladestation und einem Akku im praktischen, stabilen Aufbewahrungskoffer.

- Akku: 12 V Li-Ion, 2.000 mAh
- Drehmoment: 40 Nm
- Drehzahl: 230 U/min
- Antrieb: 3/8"
- Ladezeit: 1 Std.
- Gewicht: 0,85 kg



7AKN38
€ 73,^{70} + MwSt.

12 V

7AKN12

Akku-Knarre 1/2"

im Koffer

Kraftvolle Akku-Knarre mit robustem Alu-Gehäuse und ergonomischem Griff.

Mit 75 Nm und einer Drehzahl von 160 U/min sowie einem 1/2" Antrieb auch für gröbere Schraubarbeiten geeignet.

Leicht umschaltbarer Knarrenkopf. Ladezustandsanzeige.

Inklusive Ladestation und einem Akku im praktischen, stabilen Aufbewahrungskoffer.

- Akku: 18 V Li-Ion, 2.000 mAh
- Drehmoment: 75 Nm
- Drehzahl: 160 U/min
- Antrieb: 1/2"
- Ladezeit: 1,5 Std.
- Gewicht: 1,65 kg



7AKN12
€ 181,^{00} + MwSt.

18 V



Akku-Werkzeuge

7AMF76

Kompakt-Trennschleifer 76 mm

im Koffer

Kompakter und handlicher Akku-Trennschleifer. Der Akkubetrieb und die handliche Bauform ermöglichen einen universellen Zugang an schwer erreichbaren Einsatzstellen. Leistungsstarker und geräuscharmer Motor. Inklusive Ladestation und einem Akku im praktischen, stabilen Aufbewahrungskoffer.

- Akku: 12 V Li-Ion, 2.000 mAh
- Drehzahl: 12.000 U/min
- Schnitttiefe: 16 mm
- Scheibengröße: 76 x 1,0 x 10 mm
- Ladezeit: 1 Std.
- Gewicht: 1,2 kg





7AMF76
€ 144,00 + MwSt.

12 V

7AG01

Akku-Gravierstift

Zum Gravieren bzw. Kennzeichnen verschiedenster Materialien wie Stahl, Holz, Kunststoff, Stein, Glas und Leder.

Schlagfrequenz 3-stufig einstellbar mit optischer Anzeige.

Inklusive Ladekabel und 5 Gravierschablonen.

- Akku: 4 V Li-Ion, 2.000 mAh
- Schlagfrequenz: 1.000 - 19.000 U/min
- Ladezeit: 2,5 Std.
- Abmessungen (LxBxH): 200 x 45 x 45 mm
- Gewicht: 0,3 kg





4 V

7AG01
€ 30,10 + MwSt.

7AMS01

Akku-Multischleifer

im Koffer

Kompaktes und leichtes Multifunktionswerkzeug für Feinarbeiten wie Schleifen, Polieren, Reinigen, Trennen, Gravieren, Bohren, Schneiden und Sägen.

Gummierter Griff, stufenlos einstellbare Drehzahl. Inklusive Ladestation und einem Akku im praktischen, stabilen Aufbewahrungskoffer.

- Akku: 12 V Li-Ion, 2.000 mAh
- Drehzahl: 5.000 - 25.000 U/min
- Bohrfutter: 3 mm
- Ladezeit: 1 Std.
- Gewicht: 0,62 kg



7AMS01
€ 71,60 + MwSt.

12 V



7AKP21

Akku-Kartuschenpistole 21 V

Hohe Auspresskraft zum Verarbeiten aller gängigen Produkte zum Kleben und Dichten. Auch für Scheibenkleber geeignet.

Stufenlose Einstellung der Auspressgeschwindigkeit für exaktes Arbeiten. Kein Nachtropfen durch Rückzugautomatik. Akku-Pack mit Kapazitätsanzeige. LED-Leuchte für optimale Sicht auf den Arbeitsbereich. Inklusive einem Akku.

- Akku: 21 V Li-Ion, 2.000 mAh
- Maximaler Auspressdruck: 6.500 N
- Auspressgeschwindigkeit: 0 - 9,6 mm/s (stufenlos einstellbar) mit Rückzugautomatik
- Geeignet für: 310 ml Kartuschen, 600 ml Folienbeutel
- Ladezeit: 1,5 Std.
- Gewicht: 2,0 kg

7AKP21
€ 244,00 + MwSt.



Zubehör Akku-Werkzeuge:

Artikel:	Bezeichnung:	Abbildung:	Akku:	Abbildung:	Alternativ-Akku:
7ABS38	Akku-Bohrschrauber 12V		7APP12 12V, 2.000 mAh	–	–
7AFS01	Akku-Fuchsschwanz 18 V		7AWSB04 18V, 4.000 mAh		7ASSB03 18V, 2.000 mAh
7AFS02	Akku-Fuchsschwanz 12 V		7APP12 12V, 2.000 mAh	–	–
7AHG01	Akku-Heißluftgebläse 26 V		7ASSB01 26V, 4.000 mAh	–	–
7AKN12	Akku-Knarre 1/2" 18 V		7ASSB03 18V, 2.000 mAh		7AWSB04 18V, 4.000 mAh
7AKN38	Akku-Knarre 3/8" 18 V		7APP12 12V, 2.000 mAh	–	–
7AKNL38	Akku-Knarre 3/8" 12 V		7APP12 12V, 2.000 mAh	–	–
7AKP21	Akku-Kartuschenpistole 21 V		7AKPB01 21V, 2.000 mAh	–	–
7AKS01	Akku-Kompaktschraubendreher 3,6 V	–	–	–	–
7AMF76	Akku-Kompakt-Trennschleifer 12 V		7APP12 12V, 2.000 mAh	–	–
7AMS01	Akku-Multischleifer 12 V		7APP12 12V, 2.000 mAh	–	–
7APM08	Akku-Poliermaschine 12 V		7APP12 12V, 2.000 mAh	–	–
7ASBM38	Akku-Schlagbohrmaschine 18 V		7ASSB03 18V, 2.000 mAh		7AWSB04 18V, 4.000 mAh
7ASD03	Akku-Schraubendreher 3,6 V	–	–	–	–
7ASS02	Akku-Schlagschrauber 18 V		7ASSB03 18V, 2.000 mAh		7AWSB04 18V, 4.000 mAh
7ASS05.1	Akku-Schlagschrauber 26 V		7ASSB01 26V, 4.000 mAh	–	–
7AST01	Akku-Stichsäge 18 V		7ASSB03 18V, 2.000 mAh		7AWSB04 18V, 4.000 mAh
7AWS125	Akku-Winkelschleifer 18 V		7AWSB04 18V, 4.000 mAh		7ASSB03 18V, 2.000 mAh

www.kunzer.de
PRODUKT VIDEO
oder mobil scannen

7APP12
€ 39,50 + MwSt.

7ASSB03
€ 53,40 + MwSt.

7AWSB04
€ 66,50 + MwSt.

7AKPB01
€ 53,40 + MwSt.

7ASSB01
€ 110,00 + MwSt.



Batterietester

BA1224

Batterietester mit Drucker für 12 und 24 Volt

Moderner Batterietester mit integriertem Drucker für einen sehr breiten Anwendungsbereich.

Zur Messung von Spannung, Kaltstartstrom, Startfähigkeit und Ladesystem. Großes, farbiges LCD-Display mit Hintergrundbeleuchtung. Testausdruck zur Weitergabe an den Kunden bzw. für die Unterlagen. Sehr schnelle Ermittlung der Testergebnisse und Parameter in 3 Sekunden.

Batterietypen:	Nass, Gel, VRLA, AGM
Batteriegrößen:	EN / SAE: 100 - 2.000 CCA DIN / IEC / JIS: 100 - 1.500 CCA
Prüfnormen:	EN / SAE / IEC / DIN / JIS
Spannung:	1,5 - 30 V
Temperaturbereich:	0°C bis 50°C
Messtoleranz:	+/- 5% (CCA) // +/- 0,05V
Interne Batterie:	4x AA 1,5 V (im Lieferumfang enthalten)
Papierrolle:	57 x 40 mm
Kabellänge:	1.800 mm
Abmessungen:	250 x 110 x 60 mm (LxBxH)
Gewicht:	980 g

Thermo Papier TPR10

€ 5,20/Rolle + MwSt.



www.kunzer.de
PRODUKT VIDEO
oder mobil scannen

BA1224

€ 288,00 + MwSt.

KUNZER Qualität verbindet

- leicht
- leistungsstark
- elektroniksicher
- schmale Profizangen
- Ladestation/Wandhalter

Ladestation/Wandhalter im Lieferumfang enthalten!



12 Volt

MPB 12/800

€ 472,00 + MwSt.

www.kunzer.de
PRODUKT VIDEO
oder mobil scannen

12/24 Volt

MPB 12-24/2000

€ 1090,00 + MwSt.

Artikel:	MPB 12/800	MPB 12-24/2000
Bezeichnung:	Next Generation Profi Startgerät	Next Generation Profi Startgerät
Startstrom:	bei 12 Volt: 800 A	bei 12 Volt 2.000 A; bei 24 Volt 1.000 A
Spitzenstrom:	bei 12 Volt: 4.000 A	bei 12 Volt 10.000 A; bei 24 Volt 5.000 A
Batterie:	LiFePO4 12 Volt, 8 Ah	2x LiFePO4 12 Volt, 10 Ah
Kabeldurchmesser:	10 mm²	25 mm²
Kabellänge:	0,5 m	1,6 m
Gewicht:	2,5 kg	5,0 kg
Abmessungen in mm (HxBxT):	340 x 230 x 72 mm	350 x 240 x 140 mm
Merkmale:	• Kompletter Elektronikschutz von Fahrzeug und Startgerät • Maximale Kaltstartleistung, Sicherheit und Lebensdauer durch LiFePO4-Batterien • Ultraleicht und kompakt. Genauso stark, aber fünfmal so leicht wie ASM 12/800 • Mit Memory-Funktion zur Datensicherung/Stützfunktion beim Batteriewechsel • Digitalanzeige für Funktionen und Ladezustand • Hochwertige, innenüberbrückte Ladezangen • Wand-Ladestation im Lieferumfang enthalten	• Kompletter Elektronikschutz von Fahrzeug und Startgerät • Maximale Kaltstartleistung, Sicherheit und Lebensdauer durch 2 Stück LiFePO4-Batterien • Ultraleicht und kompakt. Genauso stark, aber fünfmal so leicht wie AS 12-24/2000 • Mit Memory-Funktion zur Datensicherung/Stützfunktion beim Batteriewechsel • Digitalanzeige für Funktionen und Ladezustand • Hochwertige, innenüberbrückte Ladezangen • Wand-Ladestation im Lieferumfang enthalten



AGM | Startgeräte

AS 6/850
(Ohne Abb.!)

6 Volt

- Das ideale Startgerät für Oldtimer, Sammlerfahrzeuge, Motorräder und 6V-Traktoren.

AS 6/850
€ 893,00 + MwSt.

TIPP: *Um die maximale Lebensdauer der eingebauten AGM-Batterie zu erreichen, sind die Geräte nach jedem Gebrauch sofort an die mitgelieferten Ladegeräte anzuschließen.*

ASX 12/440
(Ohne Abb.!)

12 Volt

- Das Einstiegsmodell für den halbprofessionellen Einsatz

ASX 12/440
€ 280,00 + MwSt.

ASM 12/500
(Ohne Abb.!)

ASM 12/800

ASM 12/1000
(Ohne Abb.!)

12 Volt

- Die idealen Geräte für Autohäuser sowie freie und markengebundene Werkstätten

ASM 12/500
€ 369,00 + MwSt.

ASM 12/800
€ 397,00 + MwSt.

ASM 12/1000
€ 543,00 + MwSt.



AS 12/1200
(Ohne Abb.!)

12 Volt

- Wenn überdurchschnittlich hohe Startleistung bei 12 V-Bordnetzen gefordert ist, wie z.B. landwirtschaftlichen Geräten, Leicht-LKWs, Sportbooten, Hubraum-Boliden

AS 12/1200
€ 795,00 + MwSt.

ASTT 12/800
(Ohne Abb.!)

12 Volt

Testgerät für Anhängerbeleuchtung und Akku-Start in einem Gerät

ASTT 12/800
€ 766,00 + MwSt.

Artikel:	AS 6/850	ASX 12/440	ASM 12/500	ASM 12/800	ASM 12/1000	AS 12/1200	ASTT 12/800
Startstrom:	bei 6 V 850 A	bei 12 V 440 A	bei 12 V 500 A	bei 12 V 800 A	bei 12 V 1.000 A	bei 12 V 1.200 A	bei 12 V 800 A
Spitzenstrom:	bei 6 V 2.520 A	bei 12 V 1.600 A	bei 12 V 1.500 A	bei 12 V 2.370 A	bei 12 V 2.960 A	bei 12 V 3.100 A	bei 12 V 2.370 A
AGM – Akku:	20 Ah	12 Ah	17 Ah	20 Ah	20 Ah	26 Ah	20 Ah
Kabeldurchmesser:	35 mm²	25 mm²	25 mm²	25 mm²	25 mm²	35 mm²	25 mm²
Kabellänge:	1,50 m	0,60 m	1,30 m	1,30 m	1,30 m	1,50 m	1,30 m
Gewicht:	16,5 kg	6,5 kg	10,4 kg	9,5 kg	11 kg	14,5 kg	11,8 kg
Abmessungen in mm (H x B x T):	450 x 130 x 390	360 x 240 x 130	310 x 370 x 110	320 x 375 x 110	320 x 375 x 110	390 x 450 x 130	350 x 370 x 160

KUNZER Qualität verbindet

AS 12-24/1600
(Ohne Abb.!)

- Für Fahrzeuge bis 250 PS bei 24 V

AS 12-24/1600
€ 862,^{00} + MwSt.

AS 12-24/2000
(Ohne Abb.!)

- Für Fahrzeuge bis 350 PS bei 24 V

AS 12-24/2000
€ 1180,^{00} + MwSt.

AS 12-24/2400

- Für Fahrzeuge bis 500 PS bei 24 V

AS 12-24/2400
€ 1540,^{00} + MwSt.





12/24 Volt



ASF 12-24/2000

AKKU-Start mit Trolley, fahrbar

- Zum Anlassen von Motoren bis 350 PS bei 24 V
- Stabiles, bruchfestes Gehäuse
- Fahrbar mit herausziehbarem Griff (max. 95 cm Höhe)
- Pannensichere Bereifung
- Spannungsspitzenfrei starten, manuelle Spannungswahl 12/24 V
- Langlebige und zyklenfeste AGM-Batterie,
  Lebensdauer bei max. 50% Startentladung: 1.000 Zyklen
- Mitgeliefertes Automatik-Ladegerät für den dauerhaften Anschluss an 230 V,
  damit immer 100% Leistung verfügbar ist
- Integriertes Voltmeter
- Kurzschlusssicherung
- Verpolungsschutz

12/24 Volt

ASF 12-24/2000
€ 1475,^{00} + MwSt.



Artikel:	AS 12-24/1600	AS 12-24/2000	AS 12-24/2400	ASF 12-24/2000
Startstrom:	bei 12 V 1.600 A; bei 24 V 800 A	bei 12 V 2.000 A; bei 24 V 1.000 A	bei 12 V 2.400 A; bei 24 V 1.200 A	bei 12 V 2.000 A; bei 24 V 1.000 A
Spitzenstrom:	bei 12 V 4.740 A; bei 24 V 2.370 A	bei 12 V 5.920 A; bei 24 V 2.960 A	bei 12 V 6.200 A; bei 24 V 3.100 A	bei 12 V 5.920 A; bei 24 V 2.960 A
AGM – Akku:	2 x 20 Ah = 40 Ah	2 x 20 Ah = 40 Ah	2 x 26 Ah = 52 Ah	2 x 20 Ah = 40 Ah
Kabeldurchmesser:	35 mm^2	35 mm^2	50 mm^2	50 mm^2
Kabellänge:	1,35 m	1,35 m	1,35 m	1,70 m
Gewicht:	20,5 kg	23,5 kg	24,8 kg	24,4 kg
Abmessungen in mm (H x B x T):	480 x 530 x 160	480 x 530 x 160	480 x 530 x 160	675 x 450 x 265





Ideal zum Starten von schweren und schwersten Geräten

■ **Jetzt mit LED-Leuchte in der Minuszange!**

12/24 Volt

ASF 12-24/2400

(Ohne Abb.!)

ASF 12-24/3200

ASF 12-24/2400
€ 2040,00 + MwSt.

ASF 12-24/3200
€ 2195,00 + MwSt.

- Zum Anlassen von Motoren bis 500 PS bzw. bis über 1.000 PS bei 24 V, die über einen längeren Zeitraum stillgestanden haben, bei – 30° bis + 60° C.
- Spannungsspitzenfrei starten, manuelle Spannungswahl 12 / 24 V
- Langlebige und zyklenfeste AGM-Batterie, Lebensdauer bei max. 50 % Startentladung: **1.000 Zyklen**
- Mitgeliefertes IUU-Ladegerät gestattet den dauerhaften Anschluss an 230 Volt, damit ist immer 100 % Leistung sofort verfügbar.
- Integriertes Voltmeter
- Kurzschlusssicherung
- Verpolungsschutz



12/24 Volt

ASFPA 12-24/3200

AKKU-Start Propulstation fahrbar

Die große Kraft auf großen Rollen

ASFPA 12-24/3200
€ 2470,00 + MwSt.

- Extrem robustes Ganzschalengehäuse aus 5 mm starkem Polyethylen
- Große Räder für beste Beweglichkeit
- Drittes, lenkbares Rad (Multidirektional) mit Feststellbremse für beste Handlichkeit und sicheren Stand
- Ergonomische Griffe für verbesserte Handhabung beim Schieben oder Ziehen
- 5-polige Steckverbindung für das mitgelieferte AC/DC-Ladegerät mit 7 A
- Allerbeste Anwenderfreundlichkeit im freien Gelände und bei schwierigen Bodenbedingungen

Artikel:	ASF 12-24/2400	ASF 12-24/3200	ASFPA 12-24/3200
Startstrom:	bei 12 V 2.400 A; bei 24 V 1.200 A	bei 12 V 3.200 A; bei 24 V 1.600 A	bei 12 V 3.200 A; bei 24 V 1.600 A
Spitzenstrom:	bei 12 V 6.200 A; bei 24 V 3.100 A	bei 12 V 7.750 A; bei 24 V 3.875 A	bei 12 V 7.750 A; bei 24 V 3.875 A
AGM – Akku:	2 x 50 Ah = 100 Ah	2 x 52 Ah = 104 Ah	2 x 52 Ah = 104 Ah
Kabeldurchmesser:	70 mm^2	70 mm^2	70 mm^2
Kabellänge:	1,95 m	1,95 m	2,10 m
Gewicht:	54,5 kg	55 kg	69 kg
Abmessungen in mm (H x B x T):	970 x 470 x 340	970 x 470 x 340	1.100 x 500 x 540

KUNZER Qualität verbindet



230 V Ladestation





12 V Ladestation

Ein immer wiederkehrendes Problem bei dem Einsatz von Akku-Startgeräten ist deren Verfügbarkeit mit einer 100 %-igen Ladung. Die Geräte werden entweder nicht regelmäßig oder nicht gleich nach einem erfolgten Einsatz nachgeladen. Im Bedarfsfall steht dann keine oder nur eine unvollständige Leistung zur Verfügung.
Manche Geräte müssen gar erst gesucht werden, da sie nach erfolgreichem Einsatz einfach irgendwo abgestellt werden.

Mit der **PROPULSTATION** ist der Akku-Start immer zu 100 % geladen und er hat in der Werkstatt oder dem Servicefahrzeug immer einen klar definierten Aufbewahrungsort.

Die Lebenserwartung der intern verbauten AGM-Batterien wird verlängert, die Zugriffszeiten werden verkürzt.
Die Wirtschaftlichkeit der Geräte wird gesteigert.

Die **PROPULSTATION** gibt es in zwei verschiedenen Versionen:

Werkstattausführung (ASPA):

Die AC/DC – 230 V / 12 V Ladestation wird mit einem automatischen Ladegerät geliefert, das ans Netz anzuschließen ist. Die Ladestation kann an der Wand oder auf / an der Werkbank befestigt werden.

Fahrzeugausführung (ASPD):

Die DC/DC – 12 V / 12 V Ladestation wird mit der Lichtmaschine verbunden und ist mit einer Antirücklaufdiode versehen. Eine Entladung der Fahrzeugbatterie durch den Akku-Starter wird somit verhindert. Der Akku-Starter wird dann von der fahrzeugeigenen Lichtmaschine geladen und ist damit immer zwischen zwei Einsätzen vollständig geladen und einsatzbereit.

Bei der 12 V Anwendung kann zwischen zwei Leistungsstufen gewählt werden:
Akku-Start mit 800CA oder Akku-Start mit 1.200CA.
Die kombinierte 12 / 24 V Version leistet dann 2.400CA (bei 12 V) bzw. 1.200CA (bei 24 V).

ASPA 12-24/2400
ASPD 12-24/2400
(Ohne Abb.!)

- Für Fahrzeuge bis 500 PS bei 24 V



Ideale Anbringung im Servicefahrzeug



12/24 Volt

ASPA 12-24/2400
€ 2060,00 + MwSt.

ASPD 12-24/2400
€ 2060,00 + MwSt.

100 % geladen und immer aufgeräumt!





ASPA 12/800
ASPD 12/800

(Ohne Abb.!)

- Die idealen Geräte für Autohäuser sowie freie und markengebundene Werkstätten.

LED-Leuchte in der Minuszange

12 Volt

ASPA 12/800
€ 570,00 + MwSt.

ASPD 12/800
€ 570,00 + MwSt.



ASPA 12/1200
ASPD 12/1200

(Ohne Abb.!)

- Wenn überdurchschnittlich hohe Startleistung bei 12 V-Bordnetzen gefordert ist, wie z.B. landwirtschaftlichen Geräten, Leicht-LKWs, Sportbooten, Hubraum-Boliden

LED-Leuchte in der Minuszange

12 Volt

ASPA 12/1200
€ 938,00 + MwSt.

ASPD 12/1200
€ 938,00 + MwSt.



Artikel:	ASPA 12/800	ASPD 12/800	ASPA 12/1200	ASPD 12/1200	ASPA 12-24/2400	ASPD 12-24/2400
Startstrom:	12 V / 800 A	12 V / 800 A	12 V / 1.200 A	12 V / 1.200 A	12 V / 2.400 A; 24 V / 1.200 A	12 V / 2.400 A; 24 V / 1.200 A
Spitzenstrom:	12 V / 2.370 A	12 V / 2.370 A	12 V / 3.100 A	12 V / 3.100 A	12 V / 6.200 A; 24 V / 3.100 A	12 V / 6.200 A; 24 V / 3.100 A
Ladung über:	**230 V**	**12 V**	**230 V**	**12 V**	**230 V**	**12 V**
Kabeldurchmesser:	35 mm²	35 mm²	50 mm²	50 mm²	50 mm²	50 mm²
Kabellänge:	1,55 m	1,55 m	1,55 m	1,55 m	1,35 m	1,35 m
Gewicht:	12,3 kg	12,3 kg	15,6 kg	15,6 kg	26,05 kg	26,05 kg
Abm. in mm (H x B x T):	450 x 130 x 390	450 x 130 x 390	450 x 130 x 390	450 x 130 x 390	490 x 190 x 500	490 x 190 x 500

Die leistungsfähigsten Booster auf dem Markt!

Robust, langlebig, bewährt, stark!



Sonderanschluss für Fremdstart von Flugzeugen



Startvorgang an einem Panzer mit Nato-Doppelstecker

Diese Modelle sind mit einem zusätzlichen Anschluss ausgerüstet. Dieser ermöglicht Ihnen den für Ihr Fahrzeug passenden Fremdstart-Anschluss am ***KUNZER AKKU-START*** einzustecken. Unter den 5 verschiedenen Fremdstart-Anschlüssen finden Sie sicher auch den für Ihr Fahrzeug geeigneten. Jetzt müssen Sie uns nur die gewünschte Kabellänge nennen und schon erhalten Sie von Ihrem Fachhändler ein individuelles Angebot.

Technische Daten wie bei den Standardgeräten – Ohne Zusatzstecker!

ASZ 12-24/1600
ASZ 12-24/2000
ASZ 12-24/2400



12/24 Volt

ASFZ 12-24/2400
ASFZ 12-24/3200







Mögliche Sonderanschlüsse –
Unter der Tel.-Nr. ***08121/220-0*** *beraten wir Sie gerne!*



Natostecker



Nato-Doppelstecker



Caterpillar-Stecker



Aviation-Stecker



Zangen





Kunzer Ultracap Booster auf Basis von Kondensatortechnik
Kondensatoren sind so alt wie die Elektrik selbst, sie sind in der Lage Ströme kurzfristig zu speichern und nach Bedarf wieder abzugeben. Diese Technik ist schon millionenfach bei Start/Stop- und Bremsrekuperationsanwendungen original in Fahrzeugen verbaut, die hervorragende Eignung für diese Anwendung ist also absolut sichergestellt. Kunzer Ultracap Booster sind langlebig, wartungsfrei, vollkommen sicher anzuwenden und für alle Fahrzeugtypen geeignet. Ideal, wenn die Batterie schwächelt und 2-3 Sekunden zum Starten ausreichen.

CSC 12.1

Wartungsfreie Starthilfe 12 V mit Ultrakondensatortechnik

Mikroprozessorgesteuerte Ultra-Kondensatoren laden sich sofort aus der Restenergie der schwachen Batterie auf. Die Ultrakondensatoren speichern die Energie und das Fahrzeug kann sofort gestartet werden. Geeignet für Benzin- und Dieselfahrzeuge.

In Sekundenschnelle einsatzbereit. Modernste Ultrakondensatortechnik.
Keine Akku-Wartung mehr. Volle Leistung auch bei tiefsten Temperaturen.
Platzsparend, leicht und wartungsfrei.

- Digitale Anzeige/Ladezustandsanzeige
- Kurzschlusssicherung und Verpolungsschutz
- Ein-/Ausschalter
- Aufladung über Fahrzeugbatterie, Mindestrestspannung 6 V
- Bruchfestes Polyethylengehäuse
- Hochwertige, innen überbrückte Ladezangen mit sehr breitem Öffnungswinkel

CSC 12.1
€ 255,^{00} + MwSt.



CSC 1224.1

Wartungsfreie Starthilfe 12 + 24 V mit Ultrakondensatortechnik

Mikroprozessorgesteuerte Ultrakondensatoren laden sich sofort aus der Restenergie der schwachen Batterie auf. Die Ultrakondensatoren speichern die Energie und das Fahrzeug kann sofort gestartet werden. Geeignet für 12 Volt Benzin- und Dieselfahrzeuge sowie Nutzfahrzeuge mit 24 Volt.

Schnelle Einsatzbereitschaft. Keine Akku-Wartung.
Volle Leistung auch bei tiefsten Temperaturen.

- Manuelle Spannungswahl
- LCD-Display mit Ladezustandsanzeige
- Kurzschlusssicherung und Verpolungsschutz
- Ein-/Ausschalter
- Spezieller Startmodus auch ohne Fahrzeugbatterie
- Aufladung über Restspannung der Fahrzeugbatterie
- Starten von 24V mit 12V Aufladung
- Stabiles Gehäuse mit Tragegriff

CSC 1224.1
€ 715,00 + MwSt.



Artikel:	CSC 12.1	CSC 1224.1
Startstrom 12V:	800 A/ Elektrische Kapazität: 3.750 F	1.200 A/ Elektrische Kapazität: 6.500 F
Startstrom 24V:	–	700 A/ Elektrische Kapazität: 3.250 F
Ausgangsspannung:	12 V	12 V/24 V
Eingangsspannung:	12 V/10 A	–
Aufladezeit:	120 - 180 Sekunden	200 Sekunden
Betriebstemperatur:	-40°C bis +65°C	-40°C bis +65°C
Länge Startkabel:	ca. 380 mm/6 AWG	950 mm/3 AWG
Abmessungen in mm (LxBxH):	240 x 150 x 60	370 x 190 x 420
Gewicht:	2,0 kg	7,0 kg



Werkstattmodule

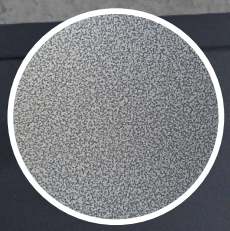

Hammerschlaglack

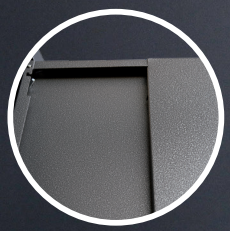

Türen doppelwandig



Türen mit Magnetverschluss



Hängeschränke mit Gasdruckdämpfer



Schränke absperrbar

WESH5
Werkstattmodul 5 mit Holzarbeitsplatte

WESH5
€ 5670,^{00} + MwSt.

Bestehend aus:

- 2x WES1336
- 5x WES1326
- 1x WES1334
- 7x WES1375
- 2x WES1324.2
- 3x WES1324.1
- 2x WES1331.1
- 1x WES80
- 1x WES34
- 1x WES53
- 1x WES1307
- 1x WES1304
- 1x WES1309
- 1x WES1333
- 1x WES1300
- 1x WES1305
- 2x WES1375A

KUNZER Qualität verbindet

www.kunzer.de
PRODUKT VIDEO
oder mobil scannen



WESS5
Werkstattmodul 5 mit Edelstahlarbeitsplatte
(Ohne Abbildung!)

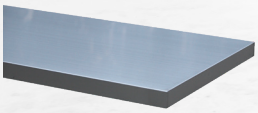

WESS5
€ 5800,^{00} + MwSt.

Bestehend aus:

- 2x WES1336
- 5x WES1326
- 1x WES1334
- 7x WES1375
- 2x WES1324.2
- 3x WES1324.1
- 2x WES1331.1
- 1x WES80S
- 1x WES34S
- 1x WES53S
- 1x WES1307
- 1x WES1304
- 1x WES1309
- 1x WES1333
- 1x WES1300
- 1x WES1305
- 2x WES1375A

EDELSTAHL® Rostfrei

KUNZER Qualität verbindet

Werkstattmodule



WESH4

Werkstattmodul 4 mit Holzarbeitsplatte

Bestehend aus:



WESH4
€ 3600,^{00} + MwSt.

- 1x WES1336
- 4x WES1326
- 3x WES1324.1
- 1x WES1324.2
- 1x WES1305
- 1x WES1304
- 1x WES1347
- 1x WES1360
- 1x WES1335
- 5x WES1375
- 2x WES26
- 1x WES53

KUNZER Qualität verbindet

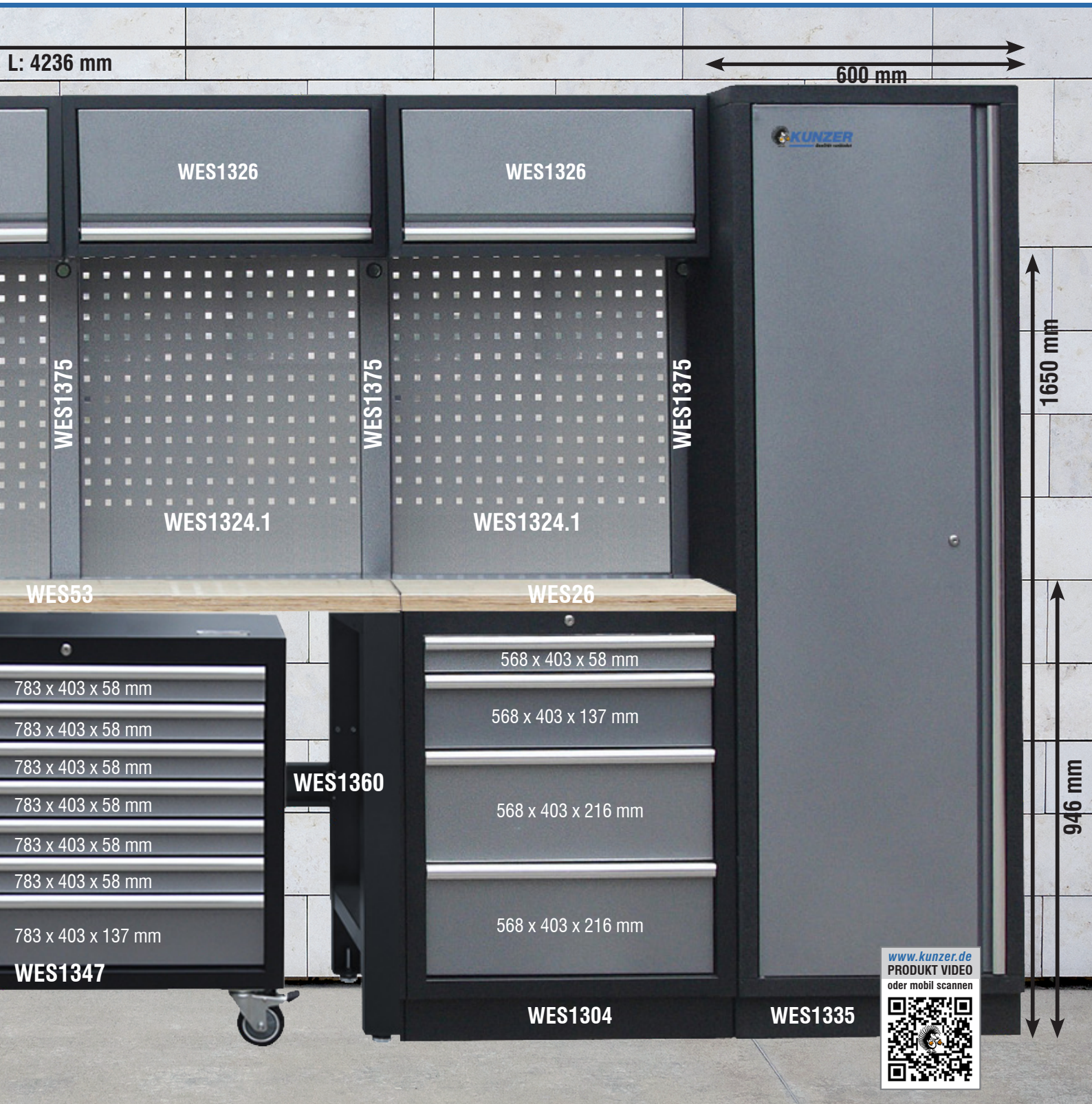

WESS4

Werkstattmodul 4 mit Edelstahlarbeitsplatte

(Ohne Abbildung!)

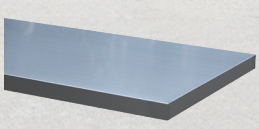

WESS4
€ 3730,^{00} + MwSt.

Bestehend aus:

- 1x WES1336
- 4x WES1326
- 3x WES1324.1
- 1x WES1324.2
- 1x WES1305
- 1x WES1304
- 1x WES1347
- 1x WES1360
- 1x WES1335
- 5x WES1375
- 2x WES26S
- 1x WES53S

Hinweis: Bei Bestellung bitte Lochgröße der Rückwand beachten. (10 mm oder 12,5 mm)

Werkstattmodule

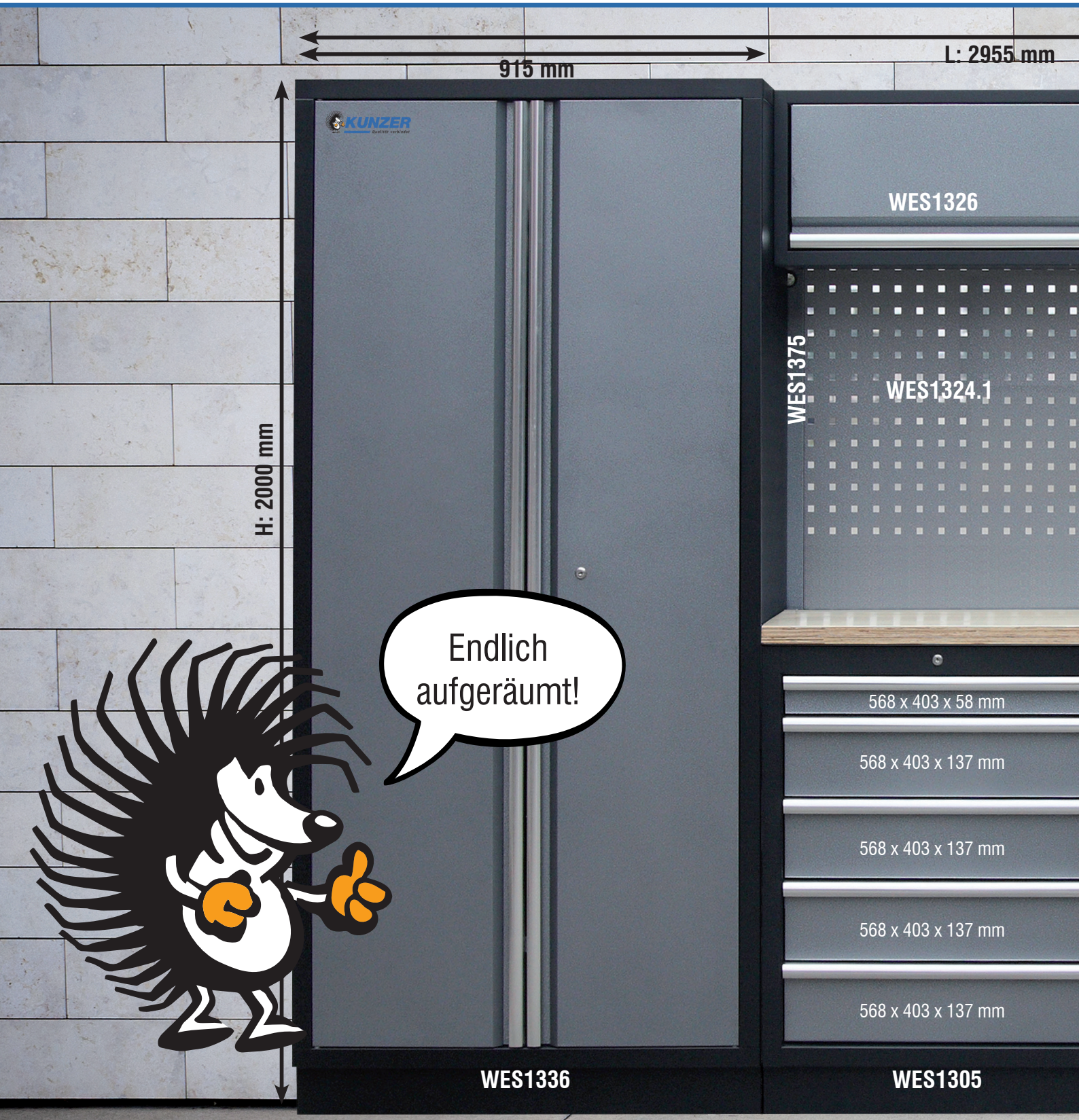

WESH2

Werkstattmodul 2 mit Holzarbeitsplatte

Bestehend aus:

- 1x WES1336
- 3x WES1326
- 2x WES1324.1
- 1x WES1324.2
- 1x WES1305
- 1x WES1300
- 1x WES1304
- 3x WES1375
- 1x WES1375A
- 1x WES80



WESH2
€ 2480,^{00} + MwSt.

KUNZER Qualität verbindet



WESS2

Werkstattmodul 2 mit Edelstahlarbeitsplatte *(Ohne Abbildung!)*

Bestehend aus:

- 1x WES1336
- 3x WES1326
- 2x WES1324.1
- 1x WES1324.2
- 1x WES1305
- 1x WES1300
- 1x WES1304
- 3x WES1375
- 1x WES1375A
- 1x WES80S

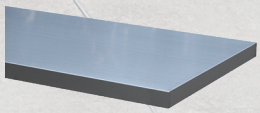

WESS2
€ 2530,^{00} + MwSt.

EDELSTAHL® Rostfrei

©Taigi/shutterstock.com

Hinweis: Bei Bestellung bitte Lochgröße der Rückwand beachten. (10 mm oder 12,5 mm)

KUNZER Qualität verbindet

Werkstattmodule



WESH6

Werkstattmodul 6 mit Holzarbeitsplatte

Bestehend aus:

- 1x WES1307
- 1x WES1316
- 1x WES1326
- 1x WES1336
- 1x WES1371
- 2x WES1324.1
- 1x WES1324.2
- 1x WES1375A
- 3x WES1375
- 1x WES26



WESH6
€ 2650,^{00} + MwSt.

KUNZER Qualität verbindet



WESS6

Werkstattmodul 6 mit Edelstahlarbeitsplatte *(Ohne Abbildung!)*

Bestehend aus:

- 1x WES1307
- 1x WES1316
- 1x WES1326
- 1x WES1336
- 1x WES1371S
- 2x WES1324.1
- 1x WES1324.2
- 1x WES1375A
- 3x WES1375
- 1x WES26S

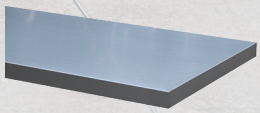

WESS6
€ 2690,^{00} + MwSt.

EDELSTAHL Rostfrei®

©Taigi/shutterstock.com

Hinweis: Bei Bestellung bitte Lochgröße der Rückwand beachten. (10 mm oder 12,5 mm)

KUNZER Qualität verbindet

Werkstattmodule



WESH1

Werkstattmodul 1 mit Holzarbeitsplatte

Bestehend aus:

- 1x WES1336
- 2x WES1326
- 1x WES1324.1
- 1x WES1324.2
- 1x WES1305
- 1x WES1300
- 2x WES1375
- 1x WES1375A
- 1x WES53



WESH1
€ 1830,00 + MwSt.

WESS1

(Ohne Abbildung!)

Werkstattmodul 1 mit Edelstahlarbeitsplatte

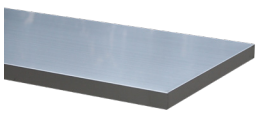

WESS1
€ 1890,00 + MwSt.

EDELSTAHL® Rostfrei

KUNZER Qualität verbindet

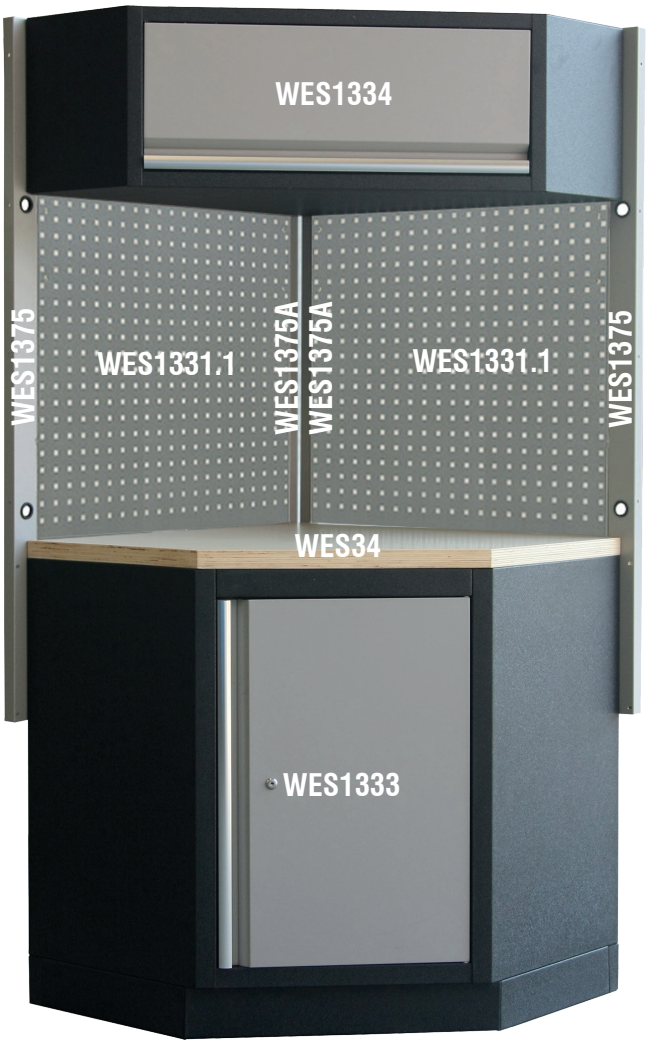

WESH3
Werkstattmodul 3 mit Holzarbeitsplatte

Bestehend aus:
- 1x WES1333
- 1x WES1334
- 2x WES1331.1
- 2x WES1375
- 2x WES1375A
- 1x WES34



WESH3
€ 1225,00 + MwSt.

WESS3
Werkstattmodul 3 mit Edelstahlarbeitsplatte
(Ohne Abbildung!)

Bestehend aus:
- 1x WES1333
- 1x WES1334
- 2x WES1331.1
- 2x WES1375
- 2x WES1375A
- 1x WES34S



WESS3
€ 1280,00 + MwSt.

Einzelmodule:



WES1336
2-türiger Hochschrank, absperrbar
915 x 458 x 2000 mm

WES1336
€ 612,00 + MwSt.



WES1335
1-türiger Hochschrank, absperrbar
600 x 458 x 2000 mm

WES1335
€ 405,00 + MwSt.

WES1334
Eckhängeschrank
865 x 865 x 350 mm

WES1334
€ 321,00 + MwSt.

WES1333
Eckunterschrank
864 x 864 x 910 mm

WES1333
€ 674,00 + MwSt.

WES34
Eck-Holzarbeitsplatte
865 x 865 x 36 mm

WES34
€ 157,00 + MwSt.

WES34S
Eck-Edelstahlarbeitsplatte
865 x 865 x 38 mm

WES34S
€ 203,00 + MwSt.

WES1331.1
Eck-Rückwandpaneel für Rückwand 10 mm
1075 x 798 x 24 mm

WES1331.1
€ 64,40 + MwSt.

Einzelmodule:



WES1300
Werkzeugunterschrank mit 2 Türen, absperrbar
680 x 458 x 910 mm

WES1300
€ 314,00 + MwSt.



WES1301
Unterschrank mit Müllbehälter und Halter für Papierrolle
680 x 458 x 910 mm

WES1301
€ 435,00 + MwSt.



WES1345
Werkstattwagen (ohne Füllung) mit 5 Schubladen, absperrbar
646 x 458 x 861,5 mm (mit Rädern)

WES1345
€ 413,00 + MwSt.



WES1347
Werkstattwagen (ohne Füllung) mit 7 Schubladen, absperrbar
895 x 458 x 861,5 mm (mit Rädern)

WES1347
€ 589,00 + MwSt.



WES1304
Werkzeugunterschrank mit 4 Schubladen, absperrbar
680 x 458 x 910 mm

WES1304
€ 423,00 + MwSt.



WES1305
Werkzeugunterschrank mit 5 Schubladen, absperrbar
680 x 458 x 910 mm

WES1305
€ 469,00 + MwSt.



WES1307
Werkzeugunterschrank mit 7 Schubladen, absperrbar
680 x 458 x 910 mm

WES1307
€ 488,00 + MwSt.



WES1309
Werkzeugunterschrank mit 9 Schubladen, absperrbar
680 x 458 x 910 mm

WES1309
€ 538,00 + MwSt.



WES1316
Hängeschrank mit Klapptür
1.360 x 281 x 350 mm

WES1316
€ 220,00 + MwSt.



WES1326
Hängeschrank mit Klapptür, 30 kg Belastung
680 x 281 x 350 mm

WES1326
€ 141,00 + MwSt.



WES1371 OHNE PLATTE
Werkzeugunterschrank mit 7 Schubläden und 1 Tür, absperrbar
1.360 x 458 x 910 mm

WES1371 OHNE PLATTE
€ 820,00 + MwSt.



WES1364
Set mit 4 Stellfüßen

WES1364
€ 10,90 + MwSt.

KUNZER Qualität verbindet

Einzelmodule:



WES26
Holzarbeitsplatte
680 x 463 x 36 mm (für 1 Modul)

WES26
€ 70,61 + MwSt.



WES53
Holzarbeitsplatte
1361 x 463 x 36 mm (für 2 Module)

WES53
€ 119,00 + MwSt.



WES80
Holzarbeitsplatte
2041 x 463 x 36 mm (für 3 Module)

WES80
€ 207,00 + MwSt.

WES1375A
Verbindungssäule (am Ende)
1420 x 32,5 x 30 mm

WES1375A
€ 13,50 + MwSt.

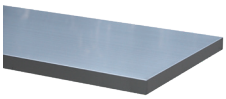

WES26S
Edelstahlarbeitsplatte
680 x 463 x 36 mm (für 1 Modul)

WES26S
€ 110,00 + MwSt.

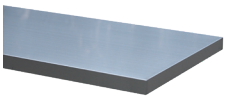

WES53S
Edelstahlarbeitsplatte
1361 x 463 x 38 mm (für 2 Module)

WES53S
€ 173,00 + MwSt.

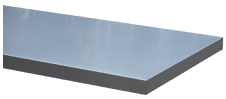

WES80S
Edelstahlarbeitsplatte
2041 x 463 x 38 mm (für 3 Module)

WES80S
€ 242,00 + MwSt.



WES1375
Verbindungssäule (mittig)
1420 x 65 x 30 mm

WES1375
€ 17,00 + MwSt.

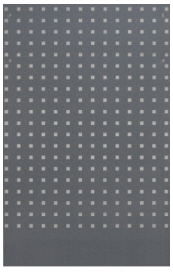

WES1324.1
Rückwandpaneel (10 mm Lochung)
1052 x 614 x 24 mm

WES1324.1
€ 55,00 + MwSt.

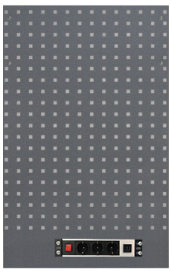

WES1324.2
Rückwandpaneel (10 mm Lochung) mit Steckdosenleiste
1052 x 614 x 24 mm

WES1324.2
€ 110,00 + MwSt.



WES1360
Werkbank (ohne Arbeitsplatte)
1.361 x 461 x 875,5 mm

WES1360
€ 174,00 + MwSt.

WES1330
Ablage
Ablage, 602 x 281 x 178 mm
(ohne Abbildung)

WES1330
€ 32,20 + MwSt.

Zubehör:



WES1410
Plastikbox klein
140 x 105 x 75 mm (LxBxH)

WES1410
€ 2,60 + MwSt.



WES2214
Plastikbox mittel
220 x 140 x 125 mm (LxBxH)

WES2214
€ 6,70 + MwSt.



WES2714
Plastikbox groß
270 x 140 x 125 mm (LxBxH)

WES2714
€ 7,60 + MwSt.

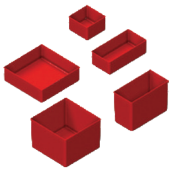

WES593
Set mit Einsatzboxen zu WES-Schubladen
5x Box 75 x 75 x 45 mm
9x Box 150 x 75 x 45 mm
3x Box 150 x 150 x 45 mm
(LxBxH)

WES593
€ 30,70 + MwSt.

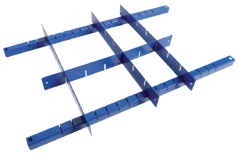

WES1204
Trennstege-Satz zu WES-Schubladen
6-teilig, Aufbaumaß:
375 x 565 x 60 mm (LxBxH)

WES1204
€ 18,80 + MwSt.

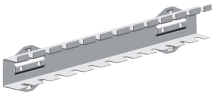

WES1703.1
Werkzeughalter für Rückwand 10 mm
370 x 70 x 40 mm (LxBxH)

WES1703.1
€ 11,60 + MwSt.



WES1714.1
Einzelhaken für Rückwand 10 mm

WES1714.1
€ 2,60 + MwSt.



WES1701.1
Doppelhaken, kurz für Rückwand 10 mm

WES1701.1
€ 2,60 + MwSt.

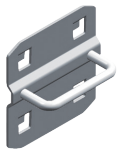

WES1702.1
U-Haken, geschlossen, für Rückwand 10 mm

WES1702.1
€ 4,10 + MwSt.

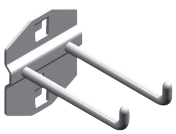

WES1715.1
Doppelhaken, lang, für Rückwand 10 mm

WES1715.1
€ 2,60 + MwSt.

WES1708.1
Halter für Kunststoffboxen für Rückwand 10 mm
440 x 40 x 15 mm (LxBxH)

WES1708.1
€ 5,20 + MwSt.



Halter für je
4x Box klein (WES1410) oder
3x Box mittel (WES2214) oder
3x Box groß (WES2714)



Schublade
mit Einsatzboxen

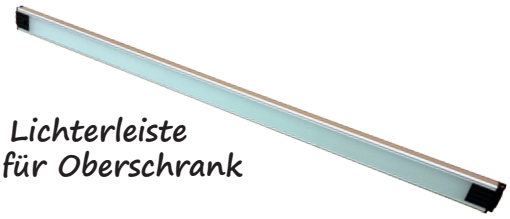

Lichterleiste
für Oberschrank

WESLED8W
Beleuchtung 8 W LED für Werkstattmodul
60 cm lang, inkl. 2x Klebepad und 12 cm Verbindungskabel

WESLED8W
€ 31,00 + MwSt.

WESLEDADAPTER
Netzstecker 12 V zu WESLED8W
Kabellänge: 1,5 m
Pro Adapter können 2 Leuchten versorgt werden.

WESLEDADAPTER
€ 13,80 + MwSt.

Hinweis: Bei Bestellung bitte Lochgröße der Rückwand beachten. (10 mm oder 12,5 mm)

KUNZER Qualität verbindet

7SS172

Steckschlüsselsatz 1/4" – 3/8" – 1/2"

172-teilig, im Koffer, CHROM-VANADIUM

Bestehend aus:

Antrieb 1/4":

- Hebel-Umschaltknarre in gekröpfter Ausführung mit Schnellauslöser, 72 Zähne
- Steckschlüsseleinsätze:
  4–4,5–5–5,5–6–7–8–9–10–11–12–13–14 mm, E4–E5–E6–E7–E8
- Extra tiefe Steckschlüsseleinsätze: 4–5–6–7–8–9–10 mm
- Schraubendrehereinsätze:
  Innensechskant: 3–4–5–6 mm
  Phillips: PH0–PH1–PH2
  Pozidriv: PZ0–PZ1–PZ2
  TX-Profil: T8–T9–T10–T15–T20–T25–T27–T30
  TX-Profil mit Stirnlochbohrung: T8H–T9H–T10H–T15H–T20H–T25H–T27H–T30H
  Schlitz: 4–5–6,5–7 mm
- Verlängerungen: 50 mm, 100 mm, Gleitgriff 110 mm, Drehgriff 150 mm, Bitadapter, Kardangelenk

7SS172
€ 144,00 + MwSt.



Antrieb 3/8":

- Hebel-Umschaltknarre in gekröpfter Ausführung mit Schnellauslöser, 72 Zähne
- Steckschlüsseleinsätze:
  10–11–12–13–14–15–16–17–18–19 mm, E10–E11–E12–E14–E16–E18
- Extra tiefe Steckschlüsseleinsätze: 10–11–12–13–14–15 mm
- Zündkerzeneinsatz 18 mm, Verlängerung 125 mm, Bitadapter, Kardangelenk

Antrieb 1/2":

- Hebel-Umschaltknarre in gekröpfter Ausführung mit Schnellauslöser, 72 Zähne
- Steckschlüsseleinsätze:
  10–11–12–13–14–15–16–17–18–19–20–21–22–24–27–30–32 mm;
  E20–E22
- Extra tiefe Steckschlüsseleinsätze: 16–17–18–19–22 mm
- Zündkerzeneinsätze: 16 mm, 21 mm
- Verlängerung mit Gleitgriff 250 mm, Verlängerung 125 mm, Bitadapter, Kardangelenk

Sonstiges:

- Innensechskantschlüssel: 1,27–1,5–2–2,5–3–4–5 mm
- Schraubendreher-Bit 8 mm, Länge 30 mm:
  Innensechskant: 7–8–10–12–14 mm
  Phillips: PH3–PH4
  Pozidriv: PZ3–PZ4
  TX-Profil: T40–T45–T50–T55–T60–T70
  TX-Profil mit Stirnloch: T40H–T45H–T50H–T55H–T60H–T70H
  Schlitz: 8–10–12 mm
- Schraubendreher-Bit 8 mm, Länge 25 mm:
  Phillips: PH0–PH1–PH2
  Pozidriv: PZ1–PZ2
  TX-Profil: T10–T15–T20–T25–T30
  TX-Profil mit Stirnloch: T10H–T15H–T20H–T25H–T30H
  Schlitz: 4–5,5–6,5 mm
  Vielzahn: M5–M6

NEU!

7VAS18

Verlängerungs- und Adaptersatz

18-teilig, im Koffer

Kompletter Satz Verlängerungen, Gelenke und Adapter für den universellen Einsatz.

Bestehend aus:

- Verlängerungen: 1/4": 75 mm, 150 mm
  3/8": 75 mm, 150 mm, 250 mm
  1/2": 75 mm, 150 mm, 250 mm
- Adapter: 1/4"F x 3/8"M, 3/8"F x 1/4"M
  3/8"F x 1/2"M, 1/2"F x 3/8"M
- Kreuzgelenk: 1/4", 40 mm, 3/8", 55 mm
  1/2", 70 mm
- Adapter: 1/4" auf 1/4" Sechskant (Bit-Aufnahme)
  3/8" auf 1/4" Sechskant (Bit-Aufnahme)
  1/2" auf 5/16" Sechskant (Bit-Aufnahme)

7VAS18
€ 40,50 + MwSt.



71438

Steckschlüsselsatz 1/4"

38-teilig, im Koffer

Bestehend aus:
- Hebel-Umschaltknarre in gekröpfter Ausführung mit Schnellauslöser, 72 Zähne
- Steckschlüsseleinsätze:
  3,5 - 4 - 4,5 - 5 - 5,5 - 6 - 7 - 8 - 9 - 10 - 11 - 12 - 13 - 14 mm
- Schraubendrehereinsätze:
  Schlitz: 4,5 - 5 - 6,5
  Phillips: PH1 - PH2
  Pozidrive: PZ1 - PZ2
  Hex: H3 - H4 - H5 - H6 - H8
  TX-Profil: T10 - T15 - T20 - T25 - T30 - T40
- Verlängerungen:
  50 mm, 100 mm
- Biegsame Verlängerung 150 mm
- Drehgriff
- Kardangelenk



71438
€ 31,10 + MwSt.

71454

Steckschlüsselsatz 1/4"

54-teilig, im Koffer, CHROM-VANADIUM

Bestehend aus:
- Hebel-Umschaltknarre in gekröpfter Ausführung mit Schnellauslöser, 72 Zähne
- Steckschlüsseleinsätze: 4–4,5–5–5,5–6–7–8–9–10–11–12–13–14 mm
- Extra tiefe Steckschlüsseleinsätze: 6–7–8–10–12–13 mm
- Schraubendrehereinsätze:
  Innensechskant: 3–4–5–6 mm
  Phillips: PH1–PH2–PH3
  Pozidriv: PZ1–PZ2–PZ3
  TX-Profil: T8–T10–T15–T20–T25–T27–T30–T40
  Vielzahn: M5–M6–M8
  Schlitz: 4–5,5–6,5
- Verlängerungen: 50 mm, 100 mm
- Biegsame Verlängerung 150 mm
- Gleitgriff
- Drehgriff
- Kardangelenk
- Innensechskantschlüssel: 1,5–2–2,5–3 mm



71454
€ 60,20 + MwSt.

73421

Steckschlüsselsatz 3/4"

21-teilig, im Koffer

Bestehend aus:

- Hebel-Umschaltknarre mit Schnellauslöser, 24 Zähne
- Steckschlüsseleinsätze:
  19–21–22–23–24–26–27–28–30–
  32–34–36–38–41–46–50 mm
- Verlängerungen: 100 mm, 200 mm, 400 mm
- Gleitgriff 450 mm



73421
€ 219,00 + MwSt.

7WZR29

Werkzeugrolltasche

29-teilig

Stabile Werkzeugrolltasche bestückt mit 29 der gebräuchlichsten Handwerkzeuge.

- Platzsparende Aufbewahrung
- Für universelle Anwendung geeignet

Bestehend aus:

- 12x Gabelschlüssel: 6-7, 8-9, 10-11, 12-13, 14-15, 16-17, 18-19, 20-22, 21-23, 24-27, 25-28, 30-32 mm
- 1x Schlosserhammer 500 g
- 5x Schraubendreher: PH2x110, PH1x75, Schlitz 6,5x110 / 5,5x75 / 3,0x75
- 1x Seitenschneider 175 mm
- 1x Kombizange 180 mm
- 1x Wasserpumpenzange 240 mm
- 1x Bit-Schraubendreher
- 6x Bit-Einsatz
- 1x Prüflampe 6-24 V



7WZR29
€ 84,60 + MwSt.

7MK14
Miniknarre 1/4"

- 72 Zähne
- Schnellauslöser
- Zwei-Komponenten Kunststoffgriff
- Extrem kompakte Bauweise
- Gesamtlänge: 103 mm



7MK14
€ 20,10 + MwSt.

7DK14
Drehknarre 1/4" „Stubby"

- 72 Zähne
- Zwei-Komponenten Kunststoffgriff
- Extrem kompakte Bauweise
- Gesamtlänge: 120 mm

Die 360° schwenkbare Aufnahme
erlaubt das Arbeiten in jede Richtung.
Optimales Arbeiten bei beengten Platzverhältnissen.



7DK14
€ 30,50 + MwSt.

7SS150-KN14
Knarre 1/4"
7SS150-KN38
Knarre 3/8"
7SS150-KN12
Knarre 1/2"

- 72 Zähne
- Gekröpfte Ausführung
- Schnellauslöser
- Zwei-Komponenten Kunststoffgriff
- Gesamtlänge:
  Knarre 1/4" – 140 mm
  Knarre 3/8" – 200 mm
  Knarre 1/2" – 250 mm



72 Zähne
Feinverzahnung

7SS150-KN14	7SS150-KN38	7SS150-KN12
€ 20,10 + MwSt.	€ 26,20 + MwSt.	€ 28,90 + MwSt.



7VR12

Verlängerungsknarre 1/2"

- 48 Zähne
- Schnellauslöser
- Zwei-Komponenten Kunststoffgriff
- 4-fach verstellbar von 450 – 600 mm

7VR12
€ 71,60 + MwSt.



7VR34

Verlängerungsknarre 3/4"

- 24 Zähne
- Gerändelter Metallgriff
- 6-fach verstellbar von 600 – 1.000 mm

7VR34
€ 175,00 + MwSt.





7GG12

Gelenkgriff 1/2"

7GG34

Gelenkgriff 3/4"

Verlängerungsgriff bzw. Hebel mit Gelenk-Antrieb

- Gesamtlänge:
  Gelenkgriff 1/2" – 640 mm
  Gelenkgriff 3/4" – 990 mm
  Gelenkgriff 1" – 990 mm

7GG12	7GG34
€ 28,10 + MwSt.	€ 82,00 + MwSt.







7SV01

Schlüsselverlängerung

Universell einsetzbarer Hebel zum einfachen und sicheren Verlängern von allen Maulschlüsseln, Ring-Maulschlüsseln, gekröpften Ringschlüsseln sowie abgewinkelten Stiftschlüsseln.

- Länge: 385 mm
- Gewicht: 520 g

7SV01
€ 40,50 + MwSt.

Gabelringschlüssel im Lieferumfang nicht enthalten.



7BST25
Bitsatz „TX-Profil“ mit 1/2", 3/8", 1/4" Antrieb

25-teilig, im Koffer

Bestehend aus:
- 1/2": E22, T60
- 3/8": E10, E12, E14, E16, E18, E20, T40, T45, T47, T50, T55
- 1/4": E4, E5, E6, E7, E8, T8, T10, T15, T20, T25, T27, T30

7BST25
€ 19,90 + MwSt.



7EP28
Steckschlüsseleinsätze 1/4"–3/8"–1/2" für E-Profil

28-teilig, im Koffer, CHROM-VANADIUM

Bestehend aus:
- **1/4":** E4–E5–E6–E7–E8–E10–E11
- **3/8":** E4–E5–E6–E7–E8–E10–E11–E12–E14–E16–E18–E20
- **1/2":** E10–E11–E12–E14–E16–E18–E20–E22–E24

7EP28
€ 78,90 + MwSt.



7AAS03
Gelenk-Adaptersatz

3-teilig

Adaptersatz ¼", ⅜" und ½" mit Gelenkfunktion für ein maximales Anwendungsspektrum.

- Material: Wärmebehandelter Chrom-Molybden-legierter Stahl mit Manganphosphat beschichtet
- Schlagschraubergeeignet

7AAS03
€ 30,10 + MwSt.



7AAS06
Antriebs-Adapter-Satz

6-teilig, im Koffer

Mit Kugelverriegelung, verchromt, poliert

Bestehend aus:
- Adapter 3/4" Einsätze auf 1/2" Antrieb
- Adapter 1/2" Einsätze auf 3/4" Antrieb
- Adapter 1/2" Einsätze auf 3/8" Antrieb
- Adapter 3/8" Einsätze auf 1/2" Antrieb
- Adapter 3/8" Einsätze auf 1/4" Antrieb
- Adapter 1/4" Einsätze auf 3/8" Antrieb

7AAS06
€ 19,50 + MwSt.



NEU!

7SSS10
Steckschlüsselsatz

10-teilig, im Koffer

6-Kant Steckschlüssel mit 3/8" und 1/2" Antrieb. Lange Ausführung für beste Erreichbarkeit.

Bestehend aus:
- ⅜" Antrieb: 8, 10, 12, 13 und 14 mm, Länge: 120 mm
- ⅜" Antrieb: 8, 10, 12, 13 und 14 mm, Länge: 120 mm

7SSS10
€ 63,90 + MwSt.



7SMS04

Schneidmutternsatz für Gewinde

4-teilig, in Kunststoffbox

Gewindeschneidmuttern mit sehr geringen Abmessungen und 6-Kant ermöglichen das Nachschneiden von beschädigten Gewinden auf engstem Raum.
Einfaches und geführtes Ansetzen garantiert eine optimale Gewindefläche.

Bestehend aus:

- M6x1,0
- M8x1,25
- M10x1,5
- M12x1,75



www.kunzer.de
PRODUKT VIDEO
oder mobil scannen

7SMS04
€ 44,90 + MwSt.

7GSS32

Gewindeschneidsatz

32-teilig, im Stahlkasten

Metrischer Gewindeschneidsatz für Innen- und Außengewinde.

Zur Reparatur und Neuanfertigung von metrischen Gewinden der Größen:

M3 - M4 - M5 - M6 - M8 - M10 - M12

Bestehend aus:

- Je Gewindegröße 3 Innengewindebohrer (3er Steigung)
- Je Gewindegröße 1 Außengewindeschneidkluppe
- Handgriff für Innengewindebohrer
- Handgriff für Außengewindeschneidkluppe
- Gewindelehre
- Schraubendreher



7GSS32
€ 60,20 + MwSt.

7GSS110

Gewindeschneidsatz

110-teilig, im Koffer

Metrischer Gewindeschneidsatz für Innen- und Außengewinde.

Zur Reparatur und zur Neuanfertigung von metrischen Normal- und Feingewinden der Größen:

M2, M3, M4, M5, M6, M7, M8, M9, M10, M11, M12, M14, M16, M18

Bestehend aus:

- Innengewindebohrer
- Werkzeughalter/Windeisen
- Handgriffe Innengewindebohrer
- Schneideisenhalter

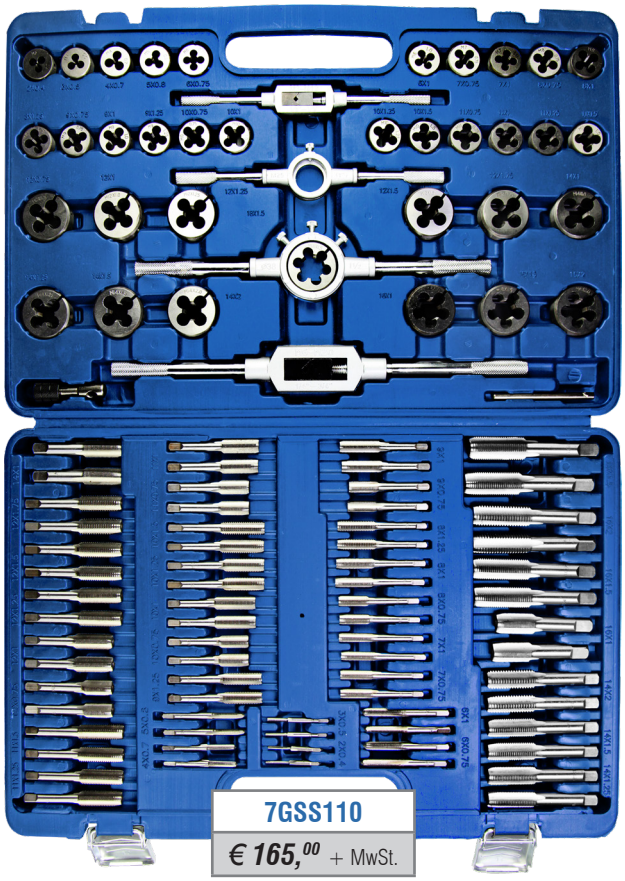

7GSS110
€ 165,00 + MwSt.

7SA14.1

Spiralprofil-Schraubenausdrehersatz 3/8"

14-teilig, im Koffer

Es wird eine kraftschlüssige Verbindung an beschädigten Schrauben- und Mutternköpfen erreicht, somit können derartige Problemstellungen einfach behoben werden.

Mit dem Austreibdorn können die Schrauben und Muttern wieder aus dem Ausdreher entfernt werden.

- Schlagschrauberfest

Bestehend aus:

- Einsätze:
  1/4" – 8 mm (5/16") – 3/8"
  10 mm – 11 mm (7/16")
  12 mm – 1/2" – 13 mm
  14 mm (9/16") – 16 mm (5/8")
  17 mm – 11/16" – 19 mm (3/4")
- Austreibdorn

7SA14.1
€ 40,50 + MwSt.



7SBS01

Stehbolzenausdreher-Anschweißdüse für MB 15

Mit diesem preiswerten und einfach anwendbaren Werkzeug gehören graue Haare durch abgerissene Stehbolzen der Vergangenheit an.

In die patentierte Haltefeder wird eine unbeschichtete Mutter (M 8, M 10, M 12) eingespannt.
Nun lässt sich die Mutter unproblematisch auf abgerissene Schrauben oder Bolzen anschweißen.
Die dann verschweißten Teile lassen sich leicht ausdrehen und das Problem ist behoben.
Die Reparatur ist in wenigen Minuten ausgeführt.

www.kunzer.de
PRODUKT VIDEO
oder mobil scannen

7SBS01	7SBS02
€ 22,50 + MwSt.	€ 24,10 + MwSt.



7SBS02

Stehbolzenausdreher-Anschweißdüse für MB 25

Beschreibung und Abb. identisch mit 7SBS01

Ausnahme: In die patentierte Haltefeder wird eine unbeschichtete Mutter (M 10, M 12) eingespannt.

NEU!

7SBA04

Stehbolzenausdrehersatz

Rollenmechanik, 4-teilig

Gewindeschonender Ein- und Ausbau von Gewindestiften und Stehbolzen, Oberfläche poliert.

Bestehend aus:

- 6 – 8 – 10 – 12 mm (Antrieb ½")

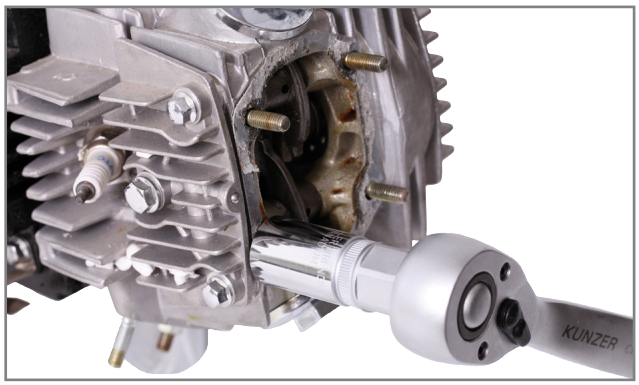



7SBA04
€ 41,50 + MwSt.

7SA08

Schraubenausdrehersatz (Linksdreher)

8-teilig, im Metallkoffer

- Zentralbohrung setzen
- Ausdreher einsetzen und links ausdrehen

7SA08
€ 66,50 + MwSt.



7TXSA11

TX-Innensechskant-Schraubenausdrehersatz (Linksdreher)

11-teilig, in Kunststoffbox

Passenden Einsatz in beschädigte TX-Aufnahme einsetzen und links ausdrehen.

- Sechskant-Schnellspannaufnahme bis E40
- 1/2" Nuss-Adapter 10 mm ab E45

Bestehend aus:

- E10–E15–E20–E25–E27–E30–E40 mit 6 mm Schnellspannaufnahme
- E45–E50–E55 mit 10 mm Sechskantaufnahme
- 1/2" Adapter 10 mm

7TXSA11
€ 30,70 + MwSt.



7WSL05

Winkelstück-Lösesatz

5-teilig, im Koffer

Steckschlüsselsatz 3/8" Antrieb zum Montieren von Hydraulik-, Luft- und Gas-Winkelstücken

Bestehend aus:

- 12–14–17–19–22 mm
- Länge 50 mm

7WSL05
€ 55,70 + MwSt.

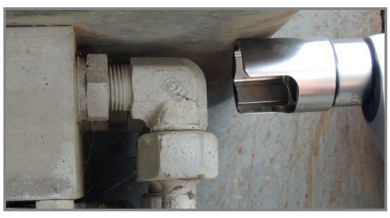



7OR10

Offener Ringschlüsselsatz „Krähenfüße" 3/8"

10-teilig, auf Steckleiste

Bestehend aus:

- 10–11–12–13–14–15–16–17–18–19 mm



7OR10
€ 47,20 + MwSt.

7GOR12

Offene Ringschlüssel mit Gelenk 3/8"

12-teilig, im Koffer

Offene Sechskant-Ringschlüssel mit Gelenk.
Gelenk um 200° schwenkbar.
Ideal für Überwurfmuttern an Leitungen bei Hydraulik, Kraftstoffversorgung und Bremse.

Bestehend aus:

- 8 – 9 – 10 – 11 – 12 – 13 – 14 – 15 – 16– 17 – 18 – 19 mm





7GOR12
€ 78,90 + MwSt.

7VS09

Kipp-Verlängerungssatz 1/4"–3/8"–1/2"

9-teilig, im Koffer

CHROM-VANADIUM

Verlängerungen sind bis ca. 15° kippbar.

„Wobble" - Aufnahmen erlauben das Arbeiten an schwer zugänglichen Stellen.

Bestehend aus:

- **1/4":** 50–100–250 mm
- **3/8":** 75–150–250 mm
- **1/2":** 50–125–250 mm



7VS09
€ 51,80 + MwSt.

7SSH08

Schlagschraubereinsätze 1/2"

8-teilig, im Koffer

- Aus Spezial CrMo-Stahl
- Für Innensechskant

Bestehend aus:

- 6–7–8–10–12–14–17–19 mm



7SSH08

€ 71,70 + MwSt.

7SST08

Schlagschraubereinsätze 1/2"

8-teilig, im Koffer

- Aus Spezial CrMo-Stahl
- Für TX-Profil

Bestehend aus:

- T30–T40–T45–T47–T50–T55–T60–T70



7SST08

€ 66,50 + MwSt.

7SSE40

Schlagschraubereinsätze 1/2"

40-teilig, im Koffer

- Aus Spezial CrMo-Stahl
- Geeignet für Schlag- und Akkuschrauber
- Oberfläche brüniert

Bestehend aus:

- **38 mm lang:**
  9-10-11-12-13-14-15-16-17-18-19-20-21-22-23-24-26
- **42 mm lang:**
  27-30
- **78 mm lang:**
  9-10-11-12-13-14-15-16-17-18-19-20-21-22-23-24-26-27-30
- **Kraftantriebs-Adapter ½" mit integriertem Kugelgelenk**
- **Verlängerung ½", 125 mm lang**



7SSE40

€ 131,00 + MwSt.

7SSE348

Schlagschraubereinsätze 3/4"

8-teilig, in Metallkassette

- Aus Spezial CrMo-Stahl
- Für alle gängigen, maschinenbetätigten Werkzeuge
- Länge: 90 mm

Bestehend aus:

- 22–24–27–28–30–32–36–38 mm



7SSE348

€ 165,00 + MwSt.

Gabelringschlüssel nach DIN 3113
CHROM VANADIUM

Art.-Nr.	⬡ mm	Länge in mm	Preis in € + MwSt.
8GARI06	6	100	3,50
8GARI07	7	110	4,90
8GARI08	8	120	4,00
8GARI09	9	130	4,15
8GARI10	10	140	4,45
8GARI11	11	150	4,45
8GARI12	12	160	5,35
8GARI13	13	170	5,95
8GARI14	14	180	6,50
8GARI15	15	190	7,00
8GARI16	16	200	7,60
8GARI17	17	210	7,60
8GARI18	18	220	15,00
8GARI19	19	230	12,50
8GARI20	20	240	9,45
8GARI21	21	250	9,45
8GARI22	22	260	10,00
8GARI24	24	275	12,40
8GARI27	27	305	17,90
8GARI30	30	340	15,90
8GARI32	32	370	33,30
8GARI36	36	385	79,00



Gabelringschlüssel „GARI"

Doppelringschlüssel nach DIN 838
CHROM VANADIUM

Art.-Nr.	⬡ mm	Länge in mm	Preis in € + MwSt.
8DORI0607	6x7	190	5,35
8DORI0809	8x9	200	5,35
8DORI1011	10x11	210	7,70
8DORI1213	12x13	225	7,70
8DORI1415	14x15	240	8,90
8DORI1617	16x17	260	9,45
8DORI1819	18x19	270	10,70
8DORI2022	20x22	300	13,70
8DORI2123	21x23	320	16,30
8DORI2427	24x27	335	15,90
8DORI2528	25x28	350	28,50
8DORI3032	30x32	370	33,00
8DORI3641	36x41	455	61,00



Doppelringschlüssel „DORI"

7SLS08

Spezialschlüsselsatz extra dünn

8-teilig, in Rolltasche

Doppelgabelschlüssel in extra dünner Bauform.
Nur 3 mm Materialstärke.

Bestehend aus:

- 5,5x7 - 8x9 - 10x12 - 11x13 - 14x15 - 16x18 - 17x19 - 22x24



3 mm Materialstärke



7SLS08
€ 37,40 + MwSt.

KUNZER Qualität verbindet

7SLS05

Spezialschlüsselsatz

5-teilig, in Rolltasche

Doppelringschlüssel mit speziellem Profil zum Lösen von rundgedrehten oder flachen Schraubenköpfen.

Bestehend aus:

- 6x7 - 8x9 - 10x11 - 12x13 - 14x15



7SLS05
€ 59,80 + MwSt.



PRODUKT DES JAHRES 2021/22
Auto Bild
KUNZER
7SLS05
Spezial-Schlüsselsatz
Heft 50/2021

www.kunzer.de
PRODUKT VIDEO
oder mobil scannen

7SLS02

Spezialschlüsselsatz

2-teilig, in Polybeutel

Doppelringschlüssel mit speziellem Profil zum Lösen von bis zu 85% rundgedrehten oder flachen Schraubenköpfen.

Bestehend aus:

- 16x17 - 18x19

Ergänzung zu 7SLS05

7SLS02
€ 37,40 + MwSt.



NEU!

7RSEL06

Ringschlüsselsatz extra lang

6-teilig, in Rolltasche

Doppelringschlüssel gerade mit 12 Kantprofil in extra langer Ausführung. Für eine hohe

Hebelwirkung bei geringen Krauftaufwand und den Einsatz in besonders anpsruchsvollen

Einbaulagen.

Bestehend aus:

- 8x9 - 10x11 - 12x13 - 14x15 - 16x17 - 18x19

7RSEL06
€ 47,00 + MwSt.



7RRS02

Ratschenringschlüsselsatz 4-in-1

2-teilig

2er Set Doppelratschenringschlüssel, umschaltbar und mit je vier Schlüsselweiten.

- Ratschenfunktion mit 72 Zähnen
- Umschaltbar mit Daumenhebel
- Gerade Form
- Stabile Ausführung

www.kunzer.de
PRODUKT VIDEO
oder mobil scannen

Bestehend aus:

- Schlüssel 1: 16x17 mm und 18x19 mm
- Schlüssel 2: 8x10 mm und 12x13 mm



7RRS02
€ 32,70 + MwSt.

7RRM08

Ratschen-Ringmaulschlüsselsatz

8-teilig, in Rolltasche

CHROM-VANADIUM, matt verchromt

Ohne Umschalter

Bestehend aus:

- 8–10–13–15–16–17–18–19 mm
- 72 Zähne





7RRM08
€ 101,00 + MwSt.

7RRG08

Gedrehter Ringmaulschlüsselsatz

8-teilig, in Rolltasche

CHROM-VANADIUM

- Ringschlüssel mit Ratschenfunktion
- Ring/Maul um 90° gedreht

Bestehend aus:

- 8–10–13–15–16–17–18–19 mm





7RRG08
€ 120,00 + MwSt.

7GR12

Gelenk-Ratschen-Ringmaulschlüsselsatz

12-teilig, im Koffer

CHROM-VANADIUM

Bestehend aus:

- 8–9–10–11–12–13–14–15–16–17–18–19 mm
- 72 Zähne
- Ratschenkopf 180° schwenkbar



7GR12
€ 137,^{00} + MwSt.



7LRS05

Leitungsratschenschlüsselsatz

5-teilig, in Kunststoffbox

Offener Schlüssel mit Ratschenfunktion für Brems- und andere Leitungsverschraubungen.

Besonders leichtes Arbeiten ohne Umsetzen bei beengten Montagebedingungen.

Bestehend aus:

- 8–9–10–11–12 mm



7LRS05
€ 111,^{00} + MwSt.



7OGS05

Gelenk-Leitungsschlüsselsatz

5-teilig

- Mit 270° schwenkbarem Gelenk
- Ideal für Brems-, Servo-, Klimaleitungen und Hydraulikverschraubungen

Bestehend aus:

- 8–9–10–11–12 mm



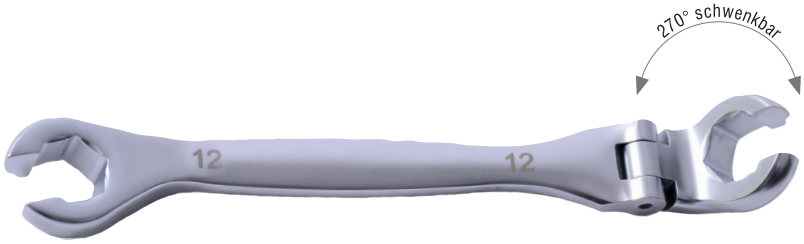

7OGS05
€ 65,^{20} + MwSt.

7FBSZ1

Federbandschellen-Spezialzange

Zum Betätigen von selbstspannenden Federbandschellen im Bereich Kühl- bzw. Heizsysteme von KFZ und NFZ.

Spannbereich: 7 mm – 60 mm

Betätigung über einen 630 mm langen, flexiblen Bowdenzug, der es ermöglicht, auch schwer zugängliche Montagepositionen zu erreichen.

- Einhandbedienung
- Stabile, rutschsichere Zangengriffe





7FBSZ1
€ 106,^{00} + MwSt.





Federbandschelle



Raumsparschelle

7FBSZ05

Federbandschellenzange

Zum Öffnen bzw. Schließen von Federbandschellen. Gerade Ausführung. Arretierung und drehbare Wechselköpfe für eine universelle Anwendung.



7FBSZ05
€ 10,^{30} + MwSt.

7FBSZ02

Federbandschellen-Spezialzange für Sonderschellen am VAG Ladeluftschlauch

Zum Betätigen von selbstspannenden Federbandschellen mit Flachprofil (VW – AUDI) am Ladeluftschlauch.

- Spannbereich 0 – 55 mm
- Betätigung über einen 630 mm langen, flexiblen Bowdenzug
- Einhandbedienung mit Arretierfunktion



7FBSZ02
€ 105,^{00} + MwSt.

KUNZER Qualität verbindet

7FBSZ238

Universelle Federbandschellenzange

Universell einsetzbare Federbandschellenzange zum einfachen Lösen und Positionieren aller gängigen Federbandschellen. Durch die spezielle Zangenmaulform sind vielfache Ansatzmöglichkeiten, auch bei beengten Platzverhältnissen möglich. Ein Abrutschen der Schellen ist ausgeschlossen.

- Mit Ratschen-Arretierung
- **Maulöffnung: 0 – 38 mm**

7FBSZ255

Universelle Federbandschellenzange

(Abb. ähnl. 7FBSZ238)

Beschreibung identisch mit 7FBSZ238

Ausnahme: **Maulöffnung: 22 – 55 mm**



7FBSZ238
€ 37,90 + MwSt.

7FBSZ255
€ 38,00 + MwSt.

7FCZ01

Federbandschellenzange, klein

Zum Lösen und Montieren kleiner Standard-Federbandschellen und Raumsparschellen. Überwiegend bei Kraftstoffleitungen.

- Selbstöffnend
- Federunterstützt
- Abstand der Spannbackenenden: 18 mm – 28 mm
- Universelle Anwendung





7FCZ01
€ 35,40 + MwSt.

7OKZ01

Klemmzange für Ohr-Klemmen

Spezialzange zum Schließen von Ohr-klemmen an Achs- und Lenkmanschetten.

Durch einen Spezialmechanismus wird das Ohr abgeflacht.





7OKZ01
€ 29,80 + MwSt.

7SKZ03

Schlauchklemmenzangensatz

3-teilig

- Schnell und einfach mit einer Hand zu bedienen
- Signalfarben, damit die Zangen im Motorraum nicht vergessen werden
- Die abgerundeten Backen verhindern das Beschädigen von Schläuchen
- Abrutschsicher, mit Arretierung

Größen ∅ in mm:

- Groß: 22 – 60
- Mittel: 22 – 42
- Klein: 11 – 19



7SKZ03
€ 45,20 + MwSt.

7SKZA3

Schlauchklemmenzangensatz

3-teilig

Für Schlauchdurchmesser von 11 bis 60 mm

- Alu-Ausführung
- Abgerundete Backen verhindern das Beschädigen von Schläuchen
- Abrutschsicher, mit Arretierung

Größen ∅ in mm

- Groß: 22 – 60
- Mittel: 22 – 42
- Klein: 11 – 19



7SKZA3
€ 42,60 + MwSt.

7SKZA90

Schlauchklemmenzangensatz 90°

3-teilig

- Schnell und einfach mit einer Hand zu bedienen.
- 90° abgewinkelt für beengte Einbaulagen.
- Signalfarbe, damit die Zangen nicht übersehen oder vergessen werden.
- Die Backenausführung verhindert das Beschädigen von Schläuchen.
- Abrutschsicher, mit Arretierung.

Größen ∅ in mm:

- Groß: 12 – 40
- Mittel: 14 – 25
- Klein: 7 – 16



7SKZA90
€ 42,60 + MwSt.

7NZS06

Nietzangensatz

6-teilig, im Koffer

Für Blindnieten mit einem Schaftdurchmesser von 2,4 bis 5 mm

Für Blindnietmuttern: M4, M5, M6

- Länge: 270 mm



7NZS06
€ 60,20 + MwSt.

HINWEIS



Seite 198 – 7KN41

7NZSG14

Nietzangensatz, groß

14-teilig, im Koffer

Große Zangenausführung mit klappbaren Griffen

Für Blindnieten mit einem Schaftdurchmesser von 3,2 bis 6,4 mm

Für Blindnietmuttern: M4, M5, M6, M8 und M10

- Länge: 510 mm



7NZSG14
€ 155,00 + MwSt.

7NV06

Nietvorsatz

Als Vorsatzgerät für Akku-Bohrschrauber (mit Rechts- und Linkslauf) zum kraftsparenden Verarbeiten von Blindnieten in der Blechverarbeitung. Robustes Gehäuse für hohe Standzeiten.
Verarbeitung von Blindnieten einfach, schnell und leise.

Rechtslauf: Zum Anziehen der Blindniete
Linkslauf: Zum Auswurf des Nietenschaftes

Für Blindnieten mit 2,4/3,2/4,0 und 4,8 mm Schaft.

Bestehend aus:
- 1x Nietvorsatz (mit vormontierter 4,0 mm Schaftführung)
- 2x Serviceschlüssel
- 3x Schaftführungen zusätzlich für 2,4/3,2/4,8 mm



7NV06
€ 44,70 + MwSt.



Blindnieten

Aus Aluminium, à 40 Stück/Karton

Art.-Nr.	Nietschaft Ø in mm	Länge in mm	Preis in € + MwSt./Karton	STA Art.-Nr.
800BN24	2,4	5,5	5,80	839 0006
800BN32	3,2	6	7,60	839 0007
800BN40	4,0	6	4,35	839 0008
800BN48	4,8	6,4	5,20	839 0009



Blindnietmuttern

Aus Stahl, à 40 Stück/Karton

Art.-Nr.	Gewinde Ø in mm	Länge in mm	Preis in € + MwSt./Karton
800BNM4	M4	10,5	13,00
800BNM5	M5	11,7	16,10
800BNM6	M6	14,6	18,70
800BNM8	M8	18	23,00
800BNM10	M10	20	25,90

7DSK01

Universal-Demontagezange für SAE-Schnellverbinder an Kraftstoffleitungen

Lösezange zur Anwendung bei SAE-Schnellkupplungen an Kraftstoffleitungen.

Die Zange ermöglicht das Einhand-Öffnen von SAE-Schnellverschluss-Kupplungen bei Kraftstoffleitungen.

- Sichere Handhabung
- Zangenöffnung mit Rückzugsfeder (selbstöffnend)
- Anzuwenden bei praktisch allen KFZ



www.kunzer.de
PRODUKT VIDEO
oder mobil scannen



7DSK01
€ 24,60 + MwSt.

HINWEIS

Seite 242 – 7KLR117

7DSKG01

Universal-Demontagezange für SAE-Schnellverbinder an Kraftstofffiltern

Löse- und Montagezange für SAE-Schnellkupplungen an Kraftstofffiltern.

Wird beim Wechsel von Kraftstofffiltern benötigt, die mit Schnellkupplungen versehen sind.

Eine Beschädigung der SAE-Schnellkupplungen wird vermieden.

- Universelle Anwendung

www.kunzer.de
PRODUKT VIDEO
oder mobil scannen



7DSKG01
€ 32,60 + MwSt.

7GZ16
€ 159,00 + MwSt.

7GZ16

Gripzangensatz

16-teilig, im Karton

Diese Zangen wurden speziell für das erfolgreiche Arbeiten an der Karosserie zusammengestellt. Sie verfügen über rutschfest gummierte und handliche Griffe.

Bestehend aus:

	Maße in mm:	Gewicht in g:
• A – 5 x Gripzangen groß	220 x 65	470
• B – 5 x Gripzangen klein	185 x 55	310
• C – 3 x Schweißergripzangen	235 x 65	600
• D – 3 x Klemmbackengripzangen	280 x 140	720



A B C D

KUNZER Qualität verbindet

7ES01

Elektroniker-Seitenschneider

Kleiner, feiner Seitenschneider zum hauptsächlichen Einsatz bei Elektroarbeiten und an Kabelbäumen. Wer sich über die üblichen groben Seitenschneider schon mal geärgert hat, kommt hiermit auch an die kleinsten Montagestellen.

- Ergonomischer, gummierter Griff mit Rückstellmechanismus
- Gesamtlänge: 135 mm
- Schneidenlänge: 10 mm

7ES01
€ 12,15 + MwSt.



Öffnungsschutz

7SCHA2

PA-Rohrabschneider für PA-Rohre von 6 bis 35 mm

- Edelstahl Trapezklinge, sorgt für ein exaktes und gerades Schnittbild, keine Rohrquetschungen
- Auch für kleinere Schläuche und Kabel geeignet
- Wechselklinge
- Hammerfunktion für besonders harte Rohrmaterialien
- Alu-Ausführung
- Länge: 255 mm

7SCHA2
€ 36,40 + MwSt.



800SCHA-K

(Ohne Abb.!)

5 Stück Edelstahl Ersatzklingen
zu 7SCHA2

800SCHA-K
€ 61,30 + MwSt.

7PARA1

Handlicher PA-Rohrabschneider für Rohrdurchmesser von 3 bis 13 mm

Edelstahl Trapezklinge verhindert Rohrquetschungen, es entsteht ein exakter, gerader Schnitt.

PA-Rohre finden immer stärkere Verbreitung bei Kraftstoff-, Entlüftungs-, Versorgungs- und Unterdruckleitungen.

7PARA1
€ 8,00 + MwSt.



Schraubendreher

7MWS126

Mini-Werkzeugsatz

126-teilig, in Rollbox

Praktischer und umfangreicher Werkzeugsatz mit allen gängigen Mini-Einsätzen für die vielfältigste Anwendung in Werkstatt und Haushalt.

Bestehend aus:

- 1x großer Handgriff
- 1x Verlängerungsstange
- 1x Aufbewahrungstasche aus Stoff
- 1x Universal-Verlängerungsstange
- 1x Zylindrische Aufbewahrungsbox
- 1x Magnetisierer & Entmagnetisierer
- 1x 120 CRV-Bit
- 1x Pinzette
- 1x Plastik-Hebelwerkzeug
- 1x Metall-Brechstange
- 120x Schraubendreher-Bits







7MWS126
€ 29,60 + MwSt.

7MWS31

Mini-Werkzeugsatz

31-teilig, in Kunststoffbox

Bestehend aus:

- Mini-Elektronik-Seitenschneider
- Schraubendrehergriff mit Bit-Adapter und Verlängerung: Länge 140 bis 215 mm
- Biegsame Verlängerung: Länge 95 mm
- 7 x Schlitzeinsätze: 1.0 – 1.5 – 2.0 – 2.5 – 3.0 – 3.5 – 4.0
- 4 x Phillipseinsätze: 000 – 00 – 0 – 1
- 2 x Pozidriveeinsätze: 0 – 1
- 7 x TX-Profileinsätze: T04 – T05 – T06 – T07 – T08 – T09 – T1.0
- Pinzette, abgewinkelt: Länge 120 mm, rostfrei
- Montagehaken: Länge 150 mm
- Rundfeile: Länge 140 mm, Ø 3 mm
- T-Montagehämmerchen: Länge 110 mm lang, Gewicht 32 g



7MWS31
€ 22,80 + MwSt.

7SD10
€ 12,40 + MwSt.

7SD10

Schraubendrehersatz

10-teilig, in Schraubdeckeldose

Bestehend aus:

PH ⊕ :	Schlitz ⊖ :
0x75 mm	3,0x75 mm
1x100 mm	4,0x100 mm
1x125 mm	5,0x125 mm
2x100 mm	6,0x100 mm
2x38 mm	6,0x38 mm



7TGSI08

T-Griff-Schraubendrehersatz Innensechskant

8-teilig

Doppelgriff: lang: für schwer erreichbare Anwendungen
kurz: für erhöhtes Drehmoment bei schwer zu lösenden Anwendungen

- Für Schrauben mit Innensechskant
- Mit Quergriff
- Aus Chrom-Vanadium-Stahl

Bestehend aus:

- 2 mm: 75 mm
- 2,5 mm: 75 mm
- 3 mm: 75 mm
- 4 mm: 100 mm
- 5 mm: 150 mm
- 6 mm: 150 mm
- 8 mm: 200 mm
- 10 mm: 200 mm

7TGSI08
€ 22,80 + MwSt.



7TGST07

T-Griff-Schraubendrehersatz TX-Profil

7-teilig

Doppelgriff: lang: für schwer erreichbare Anwendungen
kurz: für erhöhtes Drehmoment bei schwer zu lösenden Anwendungen

- Für Schrauben mit TX-Profil
- Mit Quergriff und Aufhängeloch
- Aus Chrom-Vanadium-Stahl

Bestehend aus:

- T10: 75 mm
- T15: 75 mm
- T20: 100 mm
- T25: 100 mm
- T27: 150 mm
- T30: 150 mm
- T40: 150 mm

7TGST07
€ 18,60 + MwSt.



7TXS08

Winkelschlüsselsatz mit TX-Profil und Loch

8-teilig

Bestehend aus:

- T10H–T15H–T20H–T25H–T30H–T40H–T45H–T50H

7TXS08
€ 26,20 + MwSt.



7MDA01

Magnetdreher für Ölablassschraube

Handgriff mit 185 mm langer flexibler Welle mit magnetischer Aufnahme für Sechskant-Ölablassschrauben. Nach dem Lösen der heißen Ablassschraube kann sie berührungslos entfernt werden. Damit vermeiden Sie Verbrennungen, Verschmutzungen und das Verlieren der Schraube.

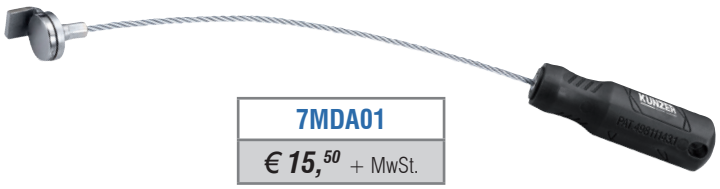

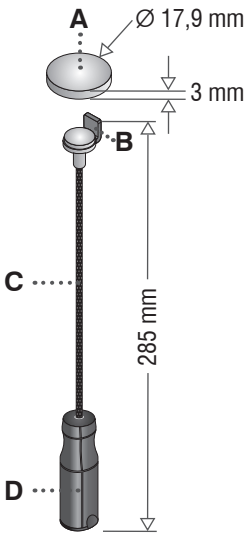

7MDA01
€ 15,50 + MwSt.

A Superstarker Magnet
B Magnethalter
Winkel: 90°
Breite: 22 mm
Höhe: 13,5 mm
C Welle
Länge: 185 mm
D Patentierter Griff
Material: Kunststoff

7NFL09

Ölfilterkappensatz, NKW

9-teilig, im Koffer, Materialstärke 2,5 mm

Auch bei NKW Öl- und Kraftstofffiltern sind verschiedene Patronen und Gehäuse verbaut. Mit diesem Satz können nahezu alle Öl- und Kraftstofffilter im NKW-Bereich demontiert und montiert werden.

Bestehend aus:

- Bandschlüssel bis 160 mm
- Gekröpfter Ringschlüssel, SW 21
- 7 Glocken

7NFL09
€ 137,00 + MwSt.



7FL15

Ölfilterkappensatz, PKW

15-teilig, im Koffer, Materialstärke zwischen 1,5 und 3,5 mm

Die glockenförmige Bauweise ermöglicht den Ein- und Ausbau von Öl- und Kraftstofffiltern bei beengten Platzverhältnissen, ohne dass der Filter deformiert oder zerstört wird.

Bestehend aus:

- Adapter Außenvierkant mit 1/2" außen und 3/8" innen
- 14 Glocken

Gr. 65 mm, 14-kant	Daihatsu, Toyota, Nissan, Fiat
Gr. 65/67 mm, 14-kant	Daihatsu, Toyota
Gr. 68 mm, 14-kant	Mazda, Ford, Subaru
Gr. 73 mm, 14-kant	Toyota, Lexus
Gr. 74/76 mm, 15-kant	Ford, Opel, VW, Audi, Mercedes
Gr. 75/77 mm, 15-kant	VW, Audi, Isuzu, Mercedes
Gr. 76 mm, 14-kant	VW, Porsche, Mercedes, BMW, Audi, Opel
Gr. 76 mm, 30 Rillen	Ford
Gr. 80 mm, 15-kant	Nissan, Honda, Opel, Mazda
Gr. 80/82 mm, 15-kant	Subaru, Toyota, Honda, Nissan
Gr. 90 mm, 15-kant	Honda, Mitsubishi, Isuzu
Gr. 93 mm, 36 Rillen	Ford
Gr. 93 mm, 15-kant	Mazda, Volvo, Mitsubishi, Nissan, Honda
Gr. 100 mm, 15-kant	Isuzu, Mitsubishi

7FL15
€ 36,30 + MwSt.



7FL30

Ölfilterkappensatz, PKW

30-teilig, im Koffer, Materialstärke 2,5 mm

Durch die beengten Platzverhältnisse beim Ein- und Ausbau von Öl- und Kraftstofffiltern sind diese tassenförmigen Schlüssel häufig die einzige Möglichkeit für eine professionelle Demontage und Montage.

Bestehend aus:

- Ölfilterspinne
- Adapter 1/2" auf 3/8"
- 28 Glocken

7FL30
€ 113,00 + MwSt.



7LSF01

Löseschlüssel für Ölfilter

Ölfilterlöseschlüssel selbstspannend, mit 2 extra flachen Ansatzbacken für stark beengte Platzverhältnisse.

- 3/8" Antrieb und 2 Ansatzbacken
- Spanndurchmesser: 63 mm bis 83 mm (Außendurchmesser: 70 mm bis 100 mm)
- Höhe: 50 mm





7LSF01
€ 23,90 + MwSt.

7LS01

Ölfilterlöseschlüssel, Spinnenform

Geeignet für ∅ von 63,5 bis 120,6 mm
Anschluss – Innenvierkant: ■ 3/8" und ■ 1/2"
Anschluss – Außensechskant: ⬢ 21 mm

7LS01
€ 21,30 + MwSt.



7OFZ01

Ölfilterzange für ∅ 55 bis 125 mm

Zur Demontage von Ölfilterpatronen.
Durch den praktischen Verstellmechanismus kann mit dieser Zange praktisch jeder Ölfilter (PKW und NKW) demontiert werden.

7OFZ01
€ 29,40 + MwSt.



7OBS01

Ölfilterbandschlüssel

Ölfilterbandschlüssel aus Stahl mit 460 mm Textilband.

Zum zerstörungsfreien Lösen von Ölfilterpatronen bei beengten Einbaulagen.

7OBS01
€ 6,30 + MwSt.



KUNZER Qualität verbindet

7OEH15
Öleinfüllhilfe

15-teilig, im Koffer

Zum sauberen Einfüllen von Motoröl mit passenden Adapteraufsätzen. Es wird kein Öl mehr ungewollt über Auspuffkrümmer oder Motorblock verschüttet. Der Monteur kann während des Einfüllvorgangs andere Arbeiten verrichten.

- Trichtervolumen: 1,5 Liter
- Trichteradapter und Winkelstück
- 12 fahrzeugspezifische Adapter
  u.a. für VW, Audi, BMW, Mercedes, Skoda und Ford



7OEH15
€ 73,70 + MwSt.

7OAH1
Ölablasshilfe für VW Ölfilterpatronen

Zum Ablassen der Restölmenge aus dem Filtergehäuse beim Filterwechsel.

Ermöglicht sauberes Arbeiten und vermeidet das unkontrollierte Ablaufen von Altöl.

- Geeignet für VW Golf, Passat 2,0; M 32 x 2





7OAH1
€ 30,50 + MwSt.

7FT01
Flexibler Trichter

- Durch Aluminiumeinlage flexibel formbar
- NBR-Gummi, beständig gegen:
  Öl, Benzin, Diesel, Kühlflüssigkeit u.v.m.

- Länge: ca. 374 mm
- Breite: ca. 170 mm
- Stärke: ca. 2,4 mm





7FT01
€ 39,00 + MwSt.

7UKT02.1
Universal-Klemm-Trichter

Geeignet für Einfüllen von Motoröl oder Kühlwasser.

- Bauhöhe: 255 mm
- Durchmesser max.: 125 mm
- Anschlussgewinde: M34 x 1,75
- Zangenöffnungswinkel: 28 – 74 mm
- Trichter: PP
- Schauglas: PC
- Zange: Nylon



7UKT02.1
€ 23,50 + MwSt.

70LS04

Spezialschlüsselsatz für Kunststoff-Ölablassschrauben

4-teilig

Satz mit Spezialschlüsseln zur Demontage und Montage von Kunststoff-Ölablassschrauben mit entsprechendem Spezialprofil an Ölwannen.

- 3x Spezialprofil für:
  AUDI, SEAT, SKODA und VW
  BMW
  FORD und PEUGEOT
- 1x T-Griffschlüssel 3/8":
  Knebelgriff: 80 mm
  Länge: 65 mm



70LS04
€ 39,00 + MwSt.

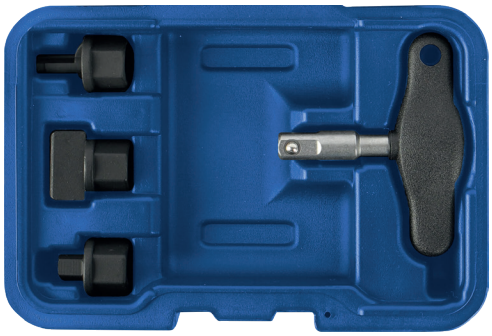

70LS01

Spezialschlüssel für Kunststoff-Ölablassschrauben

Spezialschlüssel zur Demontage und Montage der Kunststoff-Ölablassschraube mit Spezialprofil an Ölwannen aus Kunststoff bei AUDI, SEAT, SKODA und VW.

- Knebelgriff: 80 mm
- Länge: 90 mm

70LS01
€ 10,30 + MwSt.



70SW21

Ölservice-Werkzeug

21-teilig, im Koffer

Zum Öffnen und Schließen der Ablass- und Einfüllschrauben von Ölwannen, Getrieben und Achsen.

Bestehend aus:

- Innensechskant: 8 – 9 – 10 – 12 – 13 – 14 – 17 mm
- Vierkant außen: 5/16" – 3/8"; 7 – 8 – 10 – 11 – 12 – 13 – 14 mm
- TX-Profil: T45
- Dreikantprofil: 10 mm
- Rillenprofil: M16
- Vierkant innen: 10 mm
- 3/8" T-Gleitgriff

70SW21
€ 33,20 + MwSt.



KUNZER Qualität verbindet

78850

Ölablassgewinde-Reparaturwerkzeug

33-teilig, im Koffer

Für die schnelle und dauerhafte Reparatur von ausgerissenen Gewinden an Ölablassschrauben. Das defekte Gewinde wird durch die nächstgrößere Abmessung ersetzt.

Die Gewindegröße M15 für die Ölablassschraube M14 hat für die Alu-Ölwanne ein längeres Gewinde.

Für die Gewindegrößen M14x1,5 / M16x1,5 / M18x1,5

www.kunzer.de
PRODUKT VIDEO
oder mobil scannen

Bestehend aus:

- Gewindeschneider M15x1,5
- Gewindeschneider M18x1,5
- Gewindeschneider M20x1,5
- 5x Ölablassschraube + Aluminiumunterlegscheibe M15x1,5 / Außen-SK SW19
- 5x Ölablassschraube + Aluminiumunterlegscheibe M18x1,5 / Innen-SK SW8
- 5x Ölablassschraube + Aluminiumunterlegscheibe M20x1,5 / Innen-SK SW10



78850
€ 136,00 + MwSt.

78815

Ölablassgewinde-Reparatursatz

6-teilig, in Kunststoffbox
zu 78850

78805

Ölablassschraube M15x1,5

5 Stück im Beutel
zu 78850

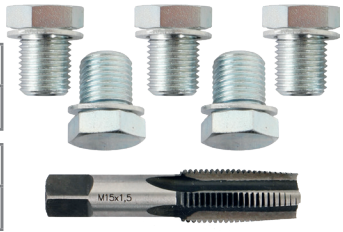

78805
€ 23,50 + MwSt.

78815
€ 36,90 + MwSt.

7OAB08

Ölauffangbehälter 8 Liter

Mit Auslaufrohr

- 49 cm ∅ mit Auslaufrohr
- 38,5 cm ∅ ohne Auslaufrohr
- 12,5 cm hoch
- Aus Polyethylen, mit Tragegriff
- Tiefer Rand verhindert das Überschwappen der Flüssigkeit



7OAB08
€ 30,50 + MwSt.

7OAW03

Ölauffangwanne 3 Liter

Speziell für Hinterachsnaben an NKW.

- Speziell geformt für den Einsatz im Felgenbett
- Fängt das Öl auf, wenn der Nabendeckel gelöst bzw. entfernt wurde
- Verhindert Ölverluste während der Achsreparatur/Kontrolle
- 3 Ltr. Fassungsvermögen
- Wärmebeständiges PP Material (Polypropylen)
- Tragegriffe im Wannenrand integriert
- Tiefer Rand verhindert das Überschwappen
- Ausgussöffnung für problemlose Entleerung
- Für Felgengrößen ab 35 cm (13–3/4") Innen–∅



7OAW03
€ 21,30 + MwSt.

7VP055.1
€ 34,30 + MwSt.



7VP055.1
Vakuumpumpe
0,55 Liter

Zum Absaugen und Einfüllen von Fahrzeugflüssigkeiten.
(Keine Bremsflüssigkeiten!)



7VP01.1
€ 53,40 + MwSt.

7VP01.1
Vakuumpumpe

Manuelle Vakuumpumpe zum Absaugen und Einfüllen von Fahrzeugflüssigkeiten.

- Kapazität: 1,5 Ltr.
- Länge Pumpe: 550 mm inkl. T-Griff
- Durchmesser Pumpe: 100 mm
- Länge Schlauch: 1/2" x 380 mm
- Schlauch-Ø: 16 mm/10 mm (außen/innen)
- 5 Adapter im Lieferumfang
- Geeignet für folgende Flüssigkeiten:
  Wasser, Frostschutz, Motoröl, Getriebeöl, Servolenkungsöl, Benzin, Diesel, Bremsflüssigkeit



7VP04.1
€ 160,00 + MwSt.

7VP04.1
Vakuumpumpe mit 4 Sonden

Einfach zu bedienende Vakuumpumpe mit integriertem Sondenhalter zum Absaugen von Flüssigkeiten, wie z.B. Motoröl, Bremsflüssigkeit, Wasser, Getriebeöl, etc.
(Nicht für Kraftstoffe geeignet!)

- Kapazität: 6,5 Liter
- Sonden-Ø: 4, 6 , 8 und 10 mm
- Sondenlänge: 1.000 mm

7EKP01

Elektrische Kanisterpumpe

Batteriebetriebene Kanisterpumpe zum Ab- bzw. Umpumpen von AdBlue® und diversen anderen wässrigen Medien.

- Pumpleistung: 5,2 l/min.
- Batterien: 6x AA (nicht im Lieferumfang enthalten)
- Abmessungen: Gesamtlänge: 580 mm
  Durchmesser Saugrohr unten: 30 mm
  Durchmesser Saugrohr oben: 22/30 mm
  Saugrohrlänge: 385 mm
  Durchmesser Pumpengehäuse: 50 mm
- Schlauchlänge: 650 mm
- Gewicht: 0,4 kg

www.kunzer.de
PRODUKT VIDEO
oder mobil scannen





7EKP01
€ 18,40 + MwSt.

7ESP01

Elektrosaugpumpe 12 Volt

Geeignet zum Absaugen von Motoröl, Dieselkraftstoff oder Heizöl.
Betrieb über 12 V Autobatterie mit Batterieklemmzangen.
Nicht geeignet für: leichte entzündliche Flüssigkeiten (Benzin, Lösemittel etc.)
Wasser
dickflüssige Getriebeöle

- Stromversorgung: 12 Volt
- Nennleistung: 60 - 80 Watt
- Geräuschentwicklung: 70 db
- Saughöhe: 0,5 Meter
- Pumpleistung: Motoröl (bei 40°C - 60°C): ca. 3 l/min.
  Dieselkraftstoff, Heizöl: ca. 4 l/min.
- Saugschlauchdurchmesser: 12 mm (1,5 m lang)
  6 mm (1,2 m lang)
- Gewicht: 850 g





7ESP01
€ 27,20 + MwSt.

7OBM50

Ölbindematte

Als Vorbeugung bzw. Aufnahme von ausgetretenem Öl in Werkstätten und Räumen.

Hohe Aufnahmekapazität, abhängig von der Ölviskosität. Wasserresistent, saugt ausschließlich Öl auf. Einfache Handhabung und geringes Entsorgungsvolumen.

- Abmessungen: 400 x 500 x 5 mm
- VPE: 50 Matten pro Karton



7OBM50

€ 86,80/50 Stück + MwSt.

7OEG18.1

Profi- Öleinfüllgerät mit Adaptersatz

Zum Befüllen von Getrieben/Verteilergetrieben und Differentialen mit Öl.

Inklusive Adaptersatz mit sämtlichen Winkelabgängen für Fahrzeuge mit extrem beengten Bauräumen an der Öleinfüllung.

(Nicht für Kraftstoffe geeignet!)

- Inhalt: 7,5 Liter
- Schlauchlänge: 160 cm
- Schlauchdurchmesser: 1/2"
- Viskosität: bis SAE 140

ADAPTER:	
AT 101	FORD, Gewinde 1/8“-27NPT
AT 102	Universal (BMW, HONDA, NISSAN, etc.), Knickform
AT 103	VW/AUDI, Knickform
AT 104	VW/AUDI, PORSCHE, Knickform
AT 105	VW/AUDI, MINI COOPER M10x1.0, gerade
AT 106	MERCEDES Gew. M12x1.5 722.9 (7-Gang Automatikgetriebe)
AT 107	VW/AUDI Gew. M24x1.5 DSG (Direktschaltgetriebe)
AT 108	VW/AUDI Gew. M22x1.5 CVT (Stufenloses Automatikgetriebe)
AT 109	VOLVO, M5/16x24
AT 110	TOYOTA/LEXUS, M18x1.5
AT 111	SKODA, M30x1.5
AT 112	VW PASSAT, TIGUAN ab 2007, M13x1.8x5.5
AT 113	INFINITY (7-Gang), M8x1.0
AT 114	Universal (HONDA, HYUNDAI, KIA), M1.43x1.43x7
AT 115	SKODA „Neu“ M18x1.5
AT 116	MINI COOPER M1.43x6.8
AT 117	NISSAN Serena S - Hybrid M10x1.5
AT 118	NISSAN JUKE M12x1.25





7OEG18.1

€ 311,00 + MwSt.

Damit Sie nicht auf der Strecke bleiben.

Reifenpannensets von Airman®

Auto Bild TESTSIEGER 2017

8 Reifenpannensets im Test

AIRMAN ResQ Tire Mobility Kit

Heft 18/2017

TEST-SIEGER

Reifenpannensets · 05/2017

GTÜ

www.gtue.de



71-051-011

airMAN®

Bleiben Sie mobil, trotz einer Reifenpanne!

Statistisch gesehen hat jeder Autofahrer alle 10 Jahre eine Reifenpanne. Garantiert ist man im Zeitdruck, es ist dunkel, es regnet oder der Handyakku ist leer.

In Deutschland gibt es keine verbindliche Vorschrift, ein Reserverad oder ein Pannenreparaturset mitzuführen.

Aktuelle Fahrzeugmodelle sind herstellerseitig aus Gründen der Energieeinsparung, der Fahrzeugkosten und des Raumbedarfs nicht mehr mit einem Reserverad ausgestattet. Häufig können Reifenpannensets extra mitbestellt werden.

Das Dichtmittel hat ein Ablaufdatum nach 4 bis 5 Jahren. Dies ist insbesondere auch beim Kundendienst zu berücksichtigen. Abgelaufene Flaschen sollten ersetzt werden.

Eine Reifenpanne bedeutet Druckverlust durch Beschädigungen des Reifens. Eine Weiterfahrt ist dann nicht mehr möglich. Abhilfe schafft entweder die Montage eines Ersatzrades oder die Reparatur vor Ort mit einem Reifenpannenset.

Reifenpannensets sollten aus einem qualitativ hochwertigen Dichtmittel und einem Drucksystem, idealerweise einem Kompressor, bestehen.

Das Dichtmittel wird mittels manuellem Druck bzw. Kompressordruck über das Ventil in den Reifen eingebracht. Durch die Beschaffenheit des Dichtmittels wird ein vorhandenes Loch oder eine kleinere Beschädigung chemisch abgedichtet und der Reifen kann wieder gefüllt werden.

Mit airMAN Produkten sind Sie perfekt für den Fall einer Reifenpanne gerüstet. Durch seine einzigartige Struktur und Zusammensetzung kann das airMAN Reifendichtmittel Löcher bis zu einem Durchmesser von 6 mm abdichten. Mittels Kompressor wird der Reifendruck wiederhergestellt.

Die Anwendung ist denkbar einfach. Das Reifendichtmittel wird durch Einsatz von Kompressor und Druckflasche oder einer manuellen Handdruckflasche in den Reifen eingebracht. In beiden Fällen wird der Reifendruck dann durch den Kompressor wiederhergestellt. Verfügbar sind sogenannte VALVE IN und VALVE OUT-Systeme. Bei den komfortableren VALVE IN-Kits kann der Ventileinsatz im Ventil verbleiben. Bei VALVE OUT muss der Verbraucher den Ventileinsatz herausdrehen. Damit sind viele Autofahrer im Pannenfall überfordert, weswegen VALVE IN-Kits zu bevorzugen sind.

Das airMAN Reifendichtmittel mit Naturkautschuk besitzt beste Dichteigenschaften, ist umweltfreundlich und kann mit Wasser abgewaschen werden. **Es ist für Reifendruckkontrollsysteme (RDKS bzw. TPMS) geeignet.**



Reifenpanne - nach 5 Minuten ist alles erledigt!

Der Minikompressor kann auch ohne eine Panne genutzt werden. Der Reifendruck kann ohne Tankstellenbesuch eingestellt werden. Fahrräder, andere Reifen, Bälle, Luftmatratzen oder aufblasbare Spieltiere können ebenso aufgefüllt werden.

Bleiben Sie sicher mobil und nutzen Sie zusätzlich den Komfort eines elektrischen Kompressors.

Das Reserverad war gestern. Mit einem airMAN Reifenpannenset erreichen Sie maximale Mobilität, hohe Sicherheit und maximale Anwenderfreundlichkeit.

71-047-001

Reifen-Pannenset Standard für Kleinwagen

ResQ Pilot

Ideal für Fahrzeuge der Kompakt- bzw. Kleinwagenklasse und Anhänger.

Bestehend aus:

- 12 V Kompressor mit **Zigarettenanzünderstecker**
- Leistung 12 V, 10 A, 120 Watt
- Maximaler Druck: 6,2 bar
- Maximale Leistung: 36 Liter bei 2,5 bar
- Kabellänge: ca. 2.600 mm, im Gehäuse verstaubar
- Integriertes Druckmanometer
- *airMAN*® - Reifendichtmittel, Flasche mit 300 ml und Systembefestigung
- Stabile Transporttasche



71-047-001
€ 43,10 + MwSt.

Ideal für Kleinwagen!

TEST-SIEGER Reifenpannensets · 05/2017 GTÜ www.gtue.de

Auto Bild TESTSIEGER 2017
8 Reifenpannensets im Test
AIRMAN ResQ Tire Mobility Kit
Heft 18/2017

71-051-011

Reifen-Pannenset Standard

ResQ Tire Repair Kit „Valve In"

Ideal für kleinere und mittlere PKWs.

Bestehend aus:

- 12 V Kompressor mit **Zigarettenanzünderstecker**
- Leistung 12 V, 15 A, 180 Watt
- Kabellänge 2.800 mm, im Gehäuse verstaubar
- Integriertes Druckmanometer (bar/psi)
- Auslassventil am Gehäuse
- Adapter für Fahrradreifen, Bälle und Luftmatratzen
- *airMAN*® - Reifendichtmittel, Flasche mit 450 ml und Systembefestigung
- Stabile Transporttasche



71-051-011
€ 47,20 + MwSt.

Unser Meistverkauftes!

78-097-001

Reifen-Pannenset Groß

ResQ Max Tire Repair Kit „Valve In"

Ideal für große PKWs und NKWs.

Bestehend aus:

- 12 V Kompressor 20 A mit **Krokodilklemmen**
- Adapter für Fahrrad-Reifen, Bälle und Luftmatratzen
- Maximaldruck: 6,2 bar / 90 psi
- Max. Betriebszeit: 60 Minuten
- Schlauchlänge: 500 mm
- Kabellänge: 9,0 m
- *airMAN*® - Reifendichtmittel, Flasche mit 620 ml und Systembefestigung
- Stabile Transporttasche



78-097-001
€ 78,40 + MwSt.

Das Richtige für SUV und Transporter!

55-032-001

Air Gun

Kompressor



Kraftvoller, professioneller **Akku-Handkompressor** für das schnelle Aufpumpen von Auto-, Motorrad- und Rollerreifen, Sport-Equipment, Fahrrädern und Rollstühlen. Leichte und kompakte Bauform, integrierte LED-Luftdruckanzeige und automatischer Stop bei Druckvoreinstellung.

Bestehend aus:

- Ergonomischer Hochdruck-Luftkompressor
- Maximaldruck: 7,5 bar / 110 psi
- Max. Betriebszeit: 15 Minuten
- Schlauchlänge: 110 mm
- Betrieb über Li-Ion Batterie oder 12 Volt DIN-Adapter
- Adapter für Fahrradreifen, Bälle und Luftmatratzen
- Druckschlauch mit Gewindeanschluss
- **Stabile Transporttasche**





55-032-001
€ 84,40 + MwSt.

... einfach mal schnell den Luftdruck an allen Rädern justieren – schon sehr praktisch ...

54-104-001

Mini-Kompressor

Sehr kompakter und leichter Hochdruck-Kompressor zum Aufpumpen von Autoreifen, Fahrradreifen und Sportbällen. Integrierte LED-Luftdruckanzeige und automatischer Stop bei Druckvoreinstellung.

Bestehend aus:

- 7,4 V Handluftkompressor
- Maximaldruck: 7,59 bar / 110 PSI / 759 kPa
- Leistung 7,4 V; 6 A; 44,4 Watt
- Maximale Betriebszeit: 15 Minuten
- Betrieb über Li-Ion Batterie 7,4 V, 2.200 mAh
- Schlauch und Adapter im Gehäuse verstaubar
- Druckschlauch mit Gewindeanschluss
- Adapter für AV- und SV-Ventile und Bälle
- Ladekabel mit USB-C-Anschluss





54-104-001
€ 43,50 + MwSt.



52-074-001
€ 34,60 + MwSt.

52-074-001

Tour

Kompressor

Hochdruck Luftkompressor für Reifen von Motorrädern und anderen Zweirädern.

Bestehend aus:

- 12 V Kompressor mit **DIN-Stecker**
- Leistung 12 V, 10 A, 120 Watt
- Integriertes Druckmanometer (bar/psi)
- Schläuche und Kabel im Gehäuse verstaubar
- Adapter für Fahrradreifen, Bälle und Luftmatratzen
- Stoffbeutel für unterwegs



51-051-001
€ 46,00 + MwSt.

51-051-001

ResQ Tire Inflator

Kompressor

Professioneller, leistungsstarker Kompressor in kompakter Bauform.

Ideal für kleinere und mittlere PKW.

- Befülldruck bis 2.5 Bar
- Befüllzeit 3,5 min für normale PKW Bereifung

Bestehend aus:

- 12 V Kompressor mit **Zigarettenanzünderstecker**
- Leistung 12 V, 15 A, 180 Watt
- Kabellänge 2.800 mm, im Gehäuse verstaubar
- Integriertes Druckmanometer (bar/psi)
- Auslassventil am Gehäuse
- Adapter für Fahrradreifen, Bälle und Luftmatratzen
- Stabile Transporttasche

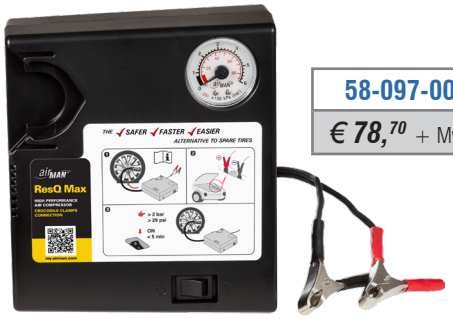

58-097-001
€ 78,70 + MwSt.

58-097-001

ResQ Max Inflator

Kompressor

Professioneller, leistungsstarker Kompressor in kompakter Bauform.

Ideal für große PKW und NKW.

Bestehend aus:

- 12 V Kompressor 20 A mit **Krokodilklemmen**
- Maximaldruck: 6,2 bar / 90 psi
- Max. Betriebszeit: 60 Minuten
- Schlauchlänge: 500 mm
- Kabellänge: 9,0 m
- Adapter für Fahrradreifen, Bälle und Luftmatratzen

ResQ Scout

Das ResQ Scout Reifenreparaturset wurde für Motorräder und ATEVs entwickelt, bei denen Platz und Gewicht für das Verstauen wichtige Faktoren sind. Das System passt bequem und einfach in eine Tasche oder in ein Fach unter dem Sitz.

- Versiegelt jeden Reifenschaden bis zu 6 mm Durchmesser in der Lauffläche
- **Leicht zu reinigen (mit Wasser kann das Dichtmittel ausgespült werden)**
- Für Reifendruckkontrollsysteme (RDKS bzw. TPMS) geeignet
- Mit Adaptern zum Anschluss an Zigarettenanzünder,
- Auswahl an Düsenzubehör im Lieferumfang enthalten
- Maximaler Druck 6,2 bar
- Betriebstemperatur von -40°C bis +70°C
- Nicht brennbar, umweltfreundlich, ungiftig und **wasserlöslich**



76-086-001
€ 41,50 + MwSt.

76-086-001

Reifenreparaturset speziell für Motorräder und ATVs

ResQ Scout "Valve Out"

Bestehend aus:

- 12V Kompressor mit Adaptern für Zigaretten-anzünder, Ringkabelschuhen, Krokodilklemmen
- Leistung: 12V, 8A, 96 Watt
- Maximaler Druck: 6,2 bar
- Kabellänge: ca. 2,30 m
- Integriertes Druckmanometer (psi/bar)
- Adapterschlauch
- Adapter für Fahrradreifen, Bälle und Luftmatratzen
- ActiveSeal® Reifendichtmittel, Flasche mit 100 ml
- Stabile Transporttasche

76-086-005
€ 41,60 + MwSt.



76-086-005

Reifenreparaturset speziell für Motorräder und ATVs

ResQ Scout "Valve Through"

Bestehend aus:

- 12V Kompressor mit Adaptern für Zigaretten-anzünder, Ringkabelschuhen, Krokodilklemmen
- Leistung: 12V, 8A, 96 Watt
- Maximaler Druck: 6,2 bar
- Kabellänge: ca. 2,30 m
- Integriertes Druckmanometer (psi/bar)
- Adapterschlauch
- Adapter für Fahrradreifen, Bälle und Luftmatratzen
- ActiveSeal® Reifendichtmittel, Flasche mit 100 ml und Systembefestigung
- Stoffbeutel für unterwegs

71-075-012
€ 77,50 + MwSt.



71-075-012

Reifen-Pannenset Premium "ResQ Tech"

ResQ Tech Integrated Tire Repair Kit „Valve In"

Bestehend aus:

- 12 V Kompressor mit Zigarettenanzünderstecker
- Leistung 12 V, 15 A, 180 Watt, max. 7 bar
- Integriertes Druckmanometer (bar/psi) mit Ablassknopf
- Adapter zusätzlich für Fahrradreifen, Bälle und Luftmatratzen
- *airMan*®-Reifendichtmittel 440 ml im Gehäuse integriert (Wechselkartusche)
- Stabile Transporttasche

airMAN® - Reifendichtmittel
„Valve In" / „Valve Out"

Auf Basis der Partikel-Gel Technologie.

- Versiegelt jeden Reifenschaden bis zu 6 mm Durchmesser in der Lauffläche
- **RDKS-Systeme werden nicht beschädigt!**
- Umweltfreundlich
- **Leicht zu reinigen (mit Wasser kann das Dichtmittel ausgespült werden)**
- Betriebstemperatur von -40 °C bis + 70 °C
- Nicht brennbar, ungiftig und **wasserlöslich**

... achten Sie auf das Verfallsdatum des Reifendichtmittels. Nach Verfall ersetzen!

63-002-001
airMAN® - Reifendichtmittel „Valve In"
300 ml Reifendichtmittel
Nutzung mit eingesetztem Ventil

65-005-001
airMAN® - Reifendichtmittel „Valve In"
450 ml Reifendichtmittel
Nutzung mit eingesetztem Ventil

64-010-001
airMAN® - Reifendichtmittel „Valve In"
620 ml Reifendichtmittel
Nutzung mit eingesetztem Ventil



300 ml
63-002-001
€ 12,70 + MwSt.



450 ml
65-005-001
€ 20,90 + MwSt.



620 ml
64-010-001
€ 28,30 + MwSt.

Valve In

67-006-004
airMAN® - Reifendichtmittel ResQ Scout „Valve Through Sealant"
100 ml Reifendichtmittel

67-075-001
airMAN® - Reifendichtmittel „Valve In Sealant"
440 ml Reifendichtmittel
Nutzung mit eingesetztem Ventil
Wechselkartusche zu 71-075-012



100 ml
67-006-004
€ 13,40 + MwSt.



440 ml
67-075-001
€ 21,10 + MwSt.

Valve In

67-006-001
airMAN® - Reifendichtmittel ResQ Scout „Valve Out Sealant"
100 ml Reifendichtmittel

61-069-001
airMAN® - Reifendichtmittel „Valve Out"
250 ml Reifendichtmittel
Nutzung mit entferntem Ventil

62-069-001
airMAN® - Reifendichtmittel „Valve Out"
500 ml Reifendichtmittel
Nutzung mit entferntem Ventil



100 ml
67-006-001
€ 12,60 + MwSt.



250 ml
61-069-001
€ 11,60 + MwSt.



500 ml
62-069-001
€ 14,50 + MwSt.

Valve Out

95-168-00
95-162-00
airMAN® Adapter-Set
3-teiliger Adaptersatz zu den AirMAN Kompressoren zur Hobby-Anwendung.

95-168-00
€ 8,50 + MwSt.



95-162-00
€ 8,50 + MwSt.

AGRI-SEAL

Das vorbeugende Airman® Dichtmittel wurde entwickelt um Reifen gegen Einstiche bis zu 16 mm zu schützen. Der Dichtmittelfilm im Reifen, bestehend aus Fasern und viskosem Gemisch, sorgt für einen Verbund von in sich verknäulten Fasern, die die Einstichöffnung verschließen und eine direkte Weiterfahrt ermöglichen. Das Produkt kann mit Geschwindigkeiten bis zu 50 km/h verwendet werden, in einem Temperaturbereich von -15°C bis zu +50°C. Die Lagertemperatur liegt zwischen -20°C und +70°C. Das Gemisch eignet sich für Reifen mit RDKS-Sensoren, ist nicht entzündlich, unbrennbar, ungiftig, biologisch abbaubar und mit Wasser abwaschbar.

67-027-004

AGRI-SEAL Dichtmittel

1 Liter Druckflasche

- Zum Anschluss an Luftventile (ohne Ventileinsatz)

67-027-004
€ 19,30 + MwSt.



67-027-002

AGRI-SEAL Dichtmittel

20 Liter Kanister

- Anschlussgröße: DIN 61

67-027-002
€ 157,00 + MwSt.



40-100-006

Alu-Kanisterpumpe

Alu-Kanisterpumpe mit Handbetrieb zum Aufschrauben auf den Kanister 67-027-002.

Die Aluminium-Handpumpe ermöglicht ein sicheres und effizientes Einfüllen des AGRI-SEAL Reifendichtmittels von Kanister in den Reifen.

- Anschlussgröße: DIN 61

40-100-006
€ 109,00 + MwSt.



67-027-001

AGRI-SEAL Dichtmittel

1.000 Liter IBC-Tank

Lagern und transportieren Sie das AGRI-SEAL Reifendichtmittel vorschriftsgemäß und sicher mit dem IBC-Container.

IBC-Container aus UV-stabilisierten Polyethylen (HDPE), verstärkt mit einem verzinktem Stahlrohrrahmen, für die widerstandsfähige und langlebige Lagerung.

- Stapelbar
- 4-seitig anfahrbar für schnellen Transport und sichere Einlagerung
- Schraubdeckel für das Einfüllen
- Auslauföffnung mit Ventil und Verschlussdeckel

67-027-001
€ 4970,00 + MwSt.




Kaufen Sie den
RÜCKENSCHMERZEN-EX!
WK CVRMH65
... mehr auf Seite 206/207
KUNZER
Qualität verbindet

7RK03

Impact-Radmutterneinsätze 1/2"

3-teilig, im Koffer

- Länge: 85 mm

Bestehend aus:

• 17–19–21 mm

7RK03
€ 20,10 + MwSt.



7RK05

Impact-Radmutterneinsätze 1/2"

5-teilig, im Koffer

- Länge: 85 mm

Bestehend aus:

• 15–17–19–21–22 mm

7RK05
€ 34,20 + MwSt.



7RL03.1

Impact-Radmutterneinsätze 1/2"

3-teilig, im Koffer

- Länge: 150 mm, für tiefliegende Radmuttern!

Bestehend aus:

• 17–19–21 mm

7RL03.1
€ 53,50 + MwSt.

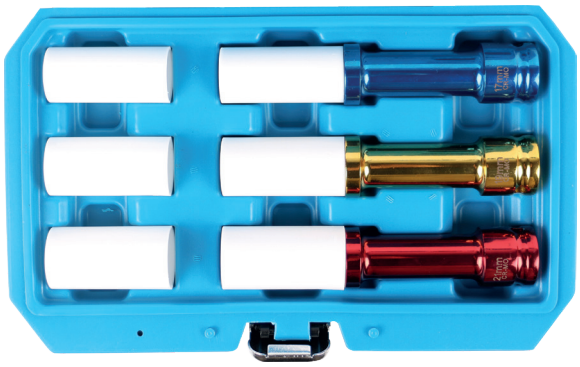

7RK04

Impact-Radmutterneinsätze 1/2"

2-teilig

2-teiliger Satz mit 4 Abmessungen speziell zum Einsatz bei Alu-Felgen mit fehlender oder beschädigter Metallkappe der Radschrauben.

Bestehend aus:

• 18,5–19,5–20,5–21,5 mm

Passend für:

FORD, LAND ROVER, RANGE ROVER, OPEL, HONDA, TOYOTA

7RK04
€ 16,00 + MwSt.



KUNZER Qualität verbindet

NEU!

7RK10

Impact-Radmutternsatz ½"

10-teilig, im Koffer

Bestehend aus:

- 15 mm Länge: 85 mm Antrieb: ½"
- 17 mm Länge: 85 mm Antrieb: ½"
- 19 mm Länge: 85 mm Antrieb: ½"
- 21 mm Länge: 85 mm Antrieb: ½"
- 22 mm Länge: 85 mm Antrieb: ½"
- MS17 Länge: 88 mm Antrieb: ½" Mercedes
- MS21 Länge: 86 mm Antrieb: ½" Hyundai, KIA
- 7/8" Länge: 86 mm Antrieb: ½" Tesla
- 18,5 – 19,5 Länge: 63 mm Antrieb: ½" Ford, LR, Range Rover, Opel, Honda, Toyota
- 20,5 – 21,5 Länge: 63 mm Antrieb: ½" Ford, LR, Range Rover, Opel, Honda, Toyota

7RK10
€ 48,60 + MwSt.



Artikelnummer	Abbildung	Schraubenkopf	Länge in mm	Antrieb	Anwendung	Preis in € + MwSt.
7RKSL01		MS17	88	1/2"	Mercedes	9,90
7RKSL02		MS21	86	1/2"	Hyundai, KIA	10,50
7RKSL03		7/8"	86	1/2"	Tesla	9,90
812RK15		15 mm	85	1/2"	Universal	9,90
812RK17		17 mm	85	1/2"	Universal	9,90
7RK0317		3x 17 mm	85	1/2"	Universal	19,30
812RK19		19 mm	85	1/2"	Universal	9,90
812RK21		21 mm	85	1/2"	Universal	10,90
812RK22		22 mm	85	1/2"	Universal	10,90
812RL17		17 mm	150	1/2"	Universal	20,50
812RL19		19 mm	150	1/2"	Universal	20,50
812RL21		21 mm	150	1/2"	Universal	23,20

7DMS01

Drehmomentschlüssel „Standard" – 1/2"

Im Koffer

- Umschaltbar
- Einstellbar von 28 – 210 Nm
- Länge: 460 mm



7DMS01
€ 60,20 + MwSt.

7GSB09

Gewindereparaturset für Stehbolzen und Radflanschgewinde

9-teilig, im Koffer

Ermöglicht das Instandsetzen von Radbolzen, Radschrauben und Radflanschgewinden.

7GSB09
€ 61,30 + MwSt.

Beschädigte Außengewinde werden von hinten neu aufgearbeitet, wenn sie an der Spitze beschädigt sind. Defekte Innengewinde können neu nachgeschnitten werden.

Für Außengewinde: M12 x 1.25, M12 x 1.5 und M14 x 1.5
Für Innengewinde: M12 x 1.25, M12 x 1.5, M12 x 1.75 und M14 x 1.5



7GST4

Gewindereparaturset für Stehbolzen NKW

6-teilig, im Koffer

Entgegen einem herkömmlichen Gewindeschneider kann das Werkzeug auf einem der hinteren Gewindegänge aufgesetzt werden und damit nach vorne durchgeschnitten werden.

Ideal für das Instandsetzen von Radbolzen und Radschrauben, deren vordere Gewindegänge schadhaft sind.

- Für folgende Gewinde:
  M18x1.5 – M20x1.5 – M22x1.5 – 7/8" – 11BSF (Scania)

www.kunzer.de
PRODUKT VIDEO
oder mobil scannen

7GST4
€ 89,30 + MwSt.



7VE01

Ventil-Kombiwerkzeug

Ventileinziehwerkzeug und Ventileinsatzschlüssel in einem Werkzeug.

- Länge: 335 mm

7VE01
€ 19,90 + MwSt.



NEU!

7VSR07

Ventilsitzreiniger Felgenventil

7-teilig

Werkzeugsatz für die Reinigung der Dichtflächen des Reifenventils. Durch Verunreinigungen dieser Dichtflächen kommt es hier sehr häufig zu Undichtigkeiten, die einen langsamen Druckverlust des Reifens zur Folge haben.

Mit den drei 2-stufigen Schleifkörpern, dem Schaber und den 3 unterschiedlichen Adapterstücken kann jedes Ventilloch einer Felge erreicht und gereinigt werden. Geeignet bei Gummiventilen und geschraubten Stahlventilen.

Bestehend aus:

- Schleifkörper 14 mm
- Schleifkörper 17 mm
- Schleifkörper 20 mm
- Schaber
- Adapter 140 mm
- Verlängerung 95 mm
- Verlängerung 66 mm



7VSR07
€ 41,10 + MwSt.

NEU! **800VSR-S1**
Schleifkörper 11,6 mm / 17 mm (klein)

800VSR-S1
€ 14,90 + MwSt.

NEU! **800VSR-S2**
Schleifkörper 11,6 mm / 20 mm (groß)

800VSR-S2
€ 14,90 + MwSt.

NEU! **800VSR-S3**
Schleifkörper 11,3 mm / 14 mm (spezial)

800VSR-S3
€ 14,90 + MwSt.

Jetzt auch für tiefsitzende Ventillöcher und engen Bauraum geeignet!



7FR01.1

Felgen- und Reifenrangierer

Zum effizienten Transport und Einlagern von bis zu 8 Reifen/Felgen. Leicht und leise zu rangieren. Mittige Aufbewahrungsmulde für Radmuttern/Radbolzen und einer gebremsten Rolle.

- Tragkraft: 136 kg
- Gewicht: 3,4 kg
- Durchmesser: 640 mm
- Höhe: 110 mm
- Rollen: 76 mm (3") gummiert

7FR01.1
€ 51,80 + MwSt.



NEU!

7FR72

Felgen- und Reifenrangierer

Zum effizienten Transport und Einlagern von bis zu 8 Reifen/Felgen. Leicht und leise zu rangieren. Mittige Aufbewahrungsmulde für Radmuttern/Radbolzen und einer gebremsten Rolle.

- Tragkraft: 200 kg
- Gewicht: 3,4 kg
- Durchmesser: 720 mm
- Höhe: 110 mm
- Rollen: 100 mm (4") gummiert

7FR72
€ 55,00 + MwSt.



NEU!

7FR80

Felgen- und Reifenrangierer

Zum effizienten Transport und Einlagern von bis zu 8 Reifen/Felgen. Leicht und leise zu rangieren. Mittige Aufbewahrungsmulde für Radmuttern/Radbolzen und einer gebremsten Rolle.

- Tragkraft: 200 kg
- Gewicht: 3,4 kg
- Durchmesser: 800 mm
- Höhe: 150 mm
- Bodenfreiheit: 75 mm
- Rollen: 100 mm (4") gummiert

7FR80
€ 59,90 + MwSt.



7FSL03

Spezial Spiralprofil Schraubenausdrehersatz

3-teilig, in Aufbewahrungstasche

Zum Lösen von „runden" Radbolzen.

Teilweise auch für Felgenschlösser geeignet.

Bestehend aus:

- 17 mm
- 19 mm
- Verlängerung 60 mm



7FSL03
€ 60,10 + MwSt.

7FSL08

Felgenschloss-Lösewerkzeugsatz, komplett

8-teilig, im Koffer

Der komplette Werkzeugsatz für das Lösen von Felgenschlössern und rundgedrehten Radbolzen. Geeignet für praktisch alle handelsüblichen Felgenschlösser.



Einfach aufschlagen und ausdrehen.

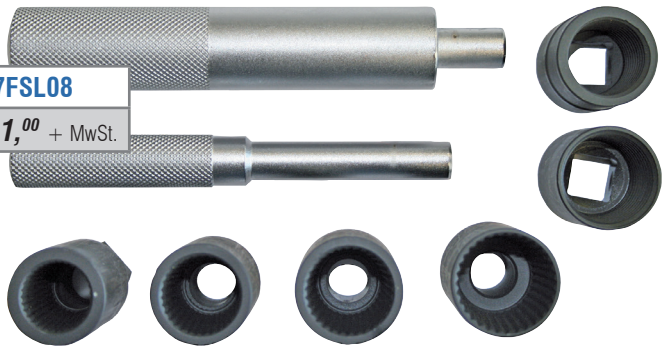

7FSL08
€ 111,00 + MwSt.

7FSA22

Felgenschloss-Schlüssel-Satz AUDI/VAG

22-teilig, im Koffer

Spezialadaptersatz zum zerstörungsfreien Lösen und Anziehen von fahrzeugspezifischen Felgenschlössern, wenn Serienschlüssel nicht mehr vorhanden sind.

Bestehend aus:

- 20 x Adapter mit codierten Profilen
- 1 x Spezial-Aufnahmenuss 1/2" Antrieb und Kunststoffschutz
- 1 x Ausschlagdorn



7FSA22
€ 171,00 + MwSt.

7FSA23

Felgenschloss-Schlüssel-Satz VAG

23-teilig, im Koffer

Spezialadaptersatz zum zerstörungsfreien Lösen und Anziehen von fahrzeugspezifischen Felgenschlössern, wenn Serienschlüssel nicht mehr vorhanden sind.

Bestehend aus:

- 22 x Adapter mit codierten Profilen
- 1 x 1/2" Kraftstecknuss 17 mm

Passend für:

- POLO, BEETLE, GOLF, JETTA, SCIROCCO, PASSAT, SHARAN, TOURAN, TIGUAN (vor Baujahr 2010)



7FSA23
€ 96,10 + MwSt.

7FSB21

Felgenschloss-Schlüssel-Satz BMW

21-teilig, im Koffer

Spezialadaptersatz zum zerstörungsfreien Lösen und Anziehen von fahrzeugspezifischen Felgenschlössern, wenn Serienschlüssel nicht mehr vorhanden sind.

Bestehend aus:
- 20 x Adapter mit codierten Profilen
- 1 x 1/2" Kraftstecknuss 17 mm

Passend für:
- BMW: E12, E21, E23, E24, E28, E30, E31, E32, E34, E36, E38, E39, E46, E46/16, E46/2, E46/3, E46/5, E46/C, E52, E53, E60, E61, E63, E64, E65, E66, E67, E70, E81, E82, E83, E85, E86, E87, E90, E91, E92, E93
- BMW Mini: R50, R52, R53

7FSB21
€ 95,50 + MwSt.



7FSB22

Felgenschloss-Schlüssel-Satz BMW

22-teilig, im Koffer

Spezialadaptersatz zum zerstörungsfreien Lösen und Anziehen von fahrzeugspezifischen Felgenschlössern, wenn Serienschlüssel nicht mehr vorhanden sind.

Bestehend aus:
- 20 x Adapter mit codierten Profilen
- 1 x Spezialaufnahmenuss 1/2" Antrieb
- 1 x Ausschlagdorn

Passend für:
- BMW: E12, E21, E23, E24, E28, E30, E31, E32, E34, E36, E38, E39, E46/16, E46/2, E46/3, E46/5, E46/C, E52, E53, E60, E61, E63, E64, E65, E66, E67, E83, E85, E87
- BMW Mini: R50, R52, R53

7FSB22
€ 149,00 + MwSt.





7FSM30

Felgenschloss-Schlüssel-Satz MERCEDES

30-teilig, im Koffer

Spezialadaptersatz zum zerstörungsfreien Lösen und Anziehen von fahrzeugspezifischen Felgenschlössern, wenn Serienschlüssel nicht mehr vorhanden sind.

Bestehend aus:
- 30 Schlüssel mit MERCEDES Profil-Code auf jedem Adapter
- Code 301 bis 330

7FSM30
€ 329,00 + MwSt.



KUNZER Qualität verbindet

HL1001D-SET

Auspresswerkzeugsatz für NFZ-Räder

7-teilig, im Koffer

Mit diesem Werkzeug können LKW-Räder problemlos von der Achse gepresst werden. Der kleine Zylinder eignet sich auch, um zusammengerostete Zwillingsräder zu trennen.

Mit Hilfe der verschiedenen Adapter auf jede Einbausituation anpassbar.

Bestehend aus:

- 1 Zylinder: Höhe: 88 mm; Kapazität: 10 t; Hydraulischer Hub 38 mm
- 3 Aluminium Adapter: Höhe: 25 mm, 50 mm, 75 mm
- 1 Metall Endplatte: Höhe: 10 mm;
- Hydraulikschlauch 2 m
- Fußpumpe

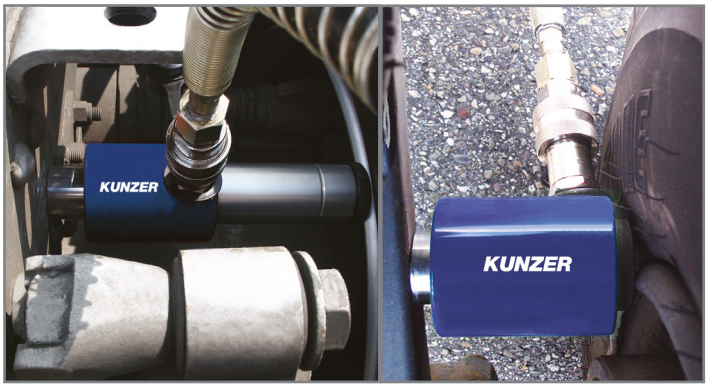



HL1001D-SET
€ 632,00 + MwSt.

7FAZ01
€ 331,00 + MwSt.

7FAZ01

Felgen Demontage-Werkzeug

Spezialhebel zur Demontage, der an die Nabe angerosteten LKW-Felge.

- Keine Beschädigung der Felge
- Mit verstellbaren Abzugshaken für verschiedene Felgentypen
- Hoher Kraftansatz durch 1.100 mm langen Hebel
- Gewicht: 11,8 kg

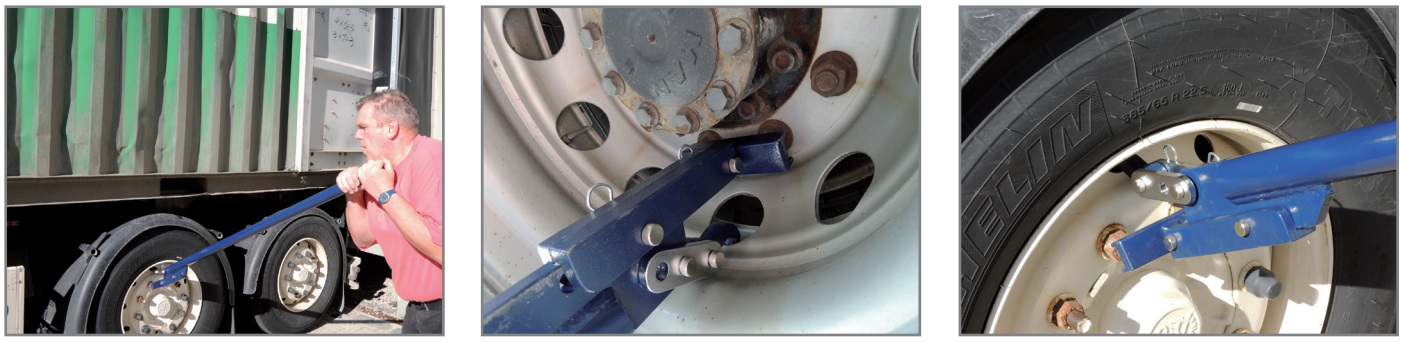

Geeignet für Flachbettfelge und Tiefbettfelge

7MHG01

Magnethalter, mit zwei starken Magneten

Zur Aufnahme der wichtigsten Reifenwechselwerkzeuge geeignet:

Schlagschrauber, 4 Einsätze, Drehmomentschlüssel, Reifenkreide

7MHG01
€ 32,20 + MwSt.



7ZBS02

Zentrierbolzensatz

2-teilig

M12x1,25/M12x1,5 und M14x1,25/M14x1,5

Zentrierbolzensatz für die Radmontage. Einfaches und sicheres Ansetzen der Räder. Besonders bei Alurädern, um Beschädigungen an Rad oder Aufnahme zu verhindern. Arbeitserleichterung bei schweren Alurädern wie z.B. bei VAN- und SUV-Fahrzeugen.

- Länge: 150 mm

7ZBS02
€ 18,50 + MwSt.



7GH25

Gummihammer 2,5 kg

Rückschlagfreier Schonhammer mit Gummikopf. Speziell zum Lösen von festsitzenden Felgen beim Reifenwechsel. Kunststoffstiel. **Rückschlagfrei durch Stahlkugeln im Hammerkopf.**

- Länge: 490 mm

7GH25
€ 55,50 + MwSt.



7GH50

Gummihammer 5,0 kg

Beschreibung und Abb. identisch mit 7GH25

Ausnahme: - Länge: 895 mm

7GH50
€ 79,00 + MwSt.



NEU!

7RK2

Radkreuz Standard

Radkreuz aus Carbonstahl, verchromt zur Anwendung im PKW- und leichtem NKW-Bereich.

- Armlängen: 400 mm
- Schlüsselgrößen: 17 x 19 x 21 x 23 mm

7RK2
€ 15,50 + MwSt.



7PRK1

Radkreuz

- Klappbar
- Länge: 400 mm
- 17x19x21 mm
- 1/2" Außenvierkant

7PRK1
€ 45,20 + MwSt.



NEU!

7HRD01

Handreifenfüller digital

7HRD01
€ 43,90 + MwSt.



0 - 12 bar

Für sicheres und schnelles Befüllen von PKW- und LKW-Reifen. Einfache Bedienung und optimale

Lesbarkeit der angezeigten Werte. Stabiles Kunststoffgehäuse mit Gummikantenschutz.

- Füllgeschwindigkeit: 900 l/min. (max.)
- Füllbereich: 0 – 18 bar
- Ablesegenauigkeit: 0,08 bar
- Eingangsdruck max.: 14 bar
- Schlauchlänge: 0,80 m
- Anschluss: ¼" Innengewinde (Stecknippel nicht im Lieferumfangenthalten)

Nicht geeichte Version.

7RPM01

Reifenprofiltiefenmesser

Zur millimetergenauen Bestimmung der Reifenprofiltiefe bei PKW, NKW und Motorrad.

- Sehr stabile Ausführung aus Messing
- Millimetereinteilung: 0 - 50 mm

7RPM01
€ 12,40 + MwSt.



7DP01

Digitaler Profiltiefenmesser

- Mit großem LCD-Display
- Umschaltbar mm/inch
- Verwendbar zur Messung von Profiltiefe, Bremsbelagstärke u.v.m.

7DP01
€ 21,30 + MwSt.



7RDP01

Digitaler Reifendruckprüfer

- Beleuchtet
- Messbereich 0 bis 9,99 bar
- Anzeige umschaltbar auf bar, kpa oder psi
- Automatische Abschaltung der Anzeige

7RDP01
€ 16,50 + MwSt.



NEU!

7MP335

Montagepinsel

Rundkopf Ø 50 mm.

Länge 335 mm.

Robuste Borsten und ein ergonomischer Griff ermöglichen präzises Arbeiten auch unter anspruchsvollen Werkstattbedingungen. Die breite Borstenfläche mit 50 mm Kopfbreite sorgt für großflächiges Auftragen.



7MP335
€ 9,90 + MwSt.

NEU!

7PK50

Pinselkopf Ø 50mm

Rundkopf-Ersatz mit 50 mm Ø. Die robuste Borstenstruktur sorgt bei intensivem Werkstatteinsatz für gleichmäßiges Auftragen und verlängert die Lebensdauer des Pinselsystems



7PK50
€ 6,70 + MwSt.

NEU!

7MP345

Montagepinsel

Rundkopf Ø 30 mm.

Länge 345 mm.

Robuste Borsten und ein ergonomischer Griff ermöglichen präzises Arbeiten auch unter anspruchsvollen Werkstattbedingungen. Der kompakte 30 mm Pinselkopf mit eng gesetzten Borsten erlaubt kontrolliertes und punktgenaues Auftragen.



7MP345
€ 6,70 + MwSt.

NEU!

7MP430

Montagepinsel

Rundkopf Ø 40 mm.

Länge 430 mm.

Robuste Borsten und ein ergonomischer Griff ermöglichen präzises Arbeiten auch unter anspruchsvollen Werkstattbedingungen. Die extralange Ausführung mit 430 mm Gesamtlänge und 40 mm Pinselkopf ermöglicht einen optimalen Zugang, für tief liegende oder verwinkelte Bereiche.



7MP430
€ 13,90 + MwSt.

NEU!

7MPF220

Montagepinsel

Flachkopf 50 mm.

Länge 220 mm.

Robuste Borsten und ein ergonomischer Griff ermöglichen präzises Arbeiten. Der 50 mm breite Flachkopf sorgt für eine gleichmäßige Verteilung, ideal für glatte Flächen und exaktes Arbeiten auf breiten Kontaktzonen.



7MPF220
€ 4,95 + MwSt.

7RKH01

Radkappenheber

- Teilummantelt
- Gesamtlänge: 300 mm



7RKH01
€ 17,30 + MwSt.

7KGE04

Klebegewichtentfernersatz

4-teilig

Ideal zum Ablösen von Klebegewichten, Etiketten, Klebe- und Typenschildern.

Bestehend aus:

- Klingenbreite: 19 – 22 – 25 – 38 mm



7KGE04
€ 37,30 + MwSt.

7KGE01

Klebegewichtentferner

- Klingenbreite: 22 mm



7KGE01
€ 10,90 + MwSt.

7CH05-01

90° Hebelwerkzeug

Speziell geeignet zum Abheben von VAG-Radabdeckungen.

- Gesamtlänge: 235 mm



7CH05-01
€ 11,30 + MwSt.

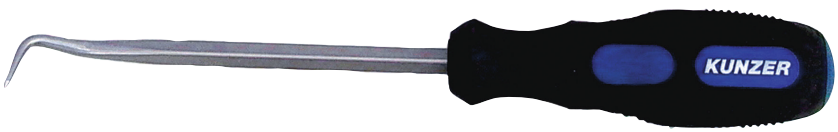

7RVS01

Reifenvulkanisiersatz

57-teilig, im Koffer

Sehr stabiles und robustes Reifenreparaturset für die Anwendung an PKW, Motorrad, Transporter oder Großraumlimousine. Geeignet für die Reparatur von Stichverletzungen auf der Lauffläche von schlauchlosen Reifen.

Die gültigen Richtlinien zur Instandsetzung von Luftreifen sind zu beachten und einzuhalten.



7RVS01
€ 33,10 + MwSt.

7AWZ01

Auswuchtgewichtzange

- Zange zum Lösen, Zuschneiden und Befestigen von Auswuchtgewichten
- Griff-Enden zum Ablassen der Luft und zum Entfernen von Radkappen geeignet
- Gesamtlänge: 245 mm



7AWZ01
€ 35,40 + MwSt.

7RS85

Radierscheibe 85 mm

Radierscheibe zum Entfernen von Zierstreifen, Aufklebern, Folien und Kleberesten bei Felgengewichten ohne das Trägermaterial (Metall, Aluminium, Glas, Fiberglas oder Holz) zu beschädigen.

Adapter zur Aufnahme an Bohrmaschine und Akku-Schrauber.

- Durchmesser: 85 mm
- Breite: 15 mm
- Gewinde: 5/16"-24 UNF



Ideal zum Entfernen von Auswuchtklebstoff in Verbindung mit 7APM08.



7RS85
€ 6,75 + MwSt.

www.kunzer.de
PRODUKT VIDEO
oder mobil scannen

7KGZ01

Klebegewichtszange

Klebegewichtszange zum einfachen, schnellen und beschädigungsfreien Entfernen der Klebegewichte von der Alufelge.



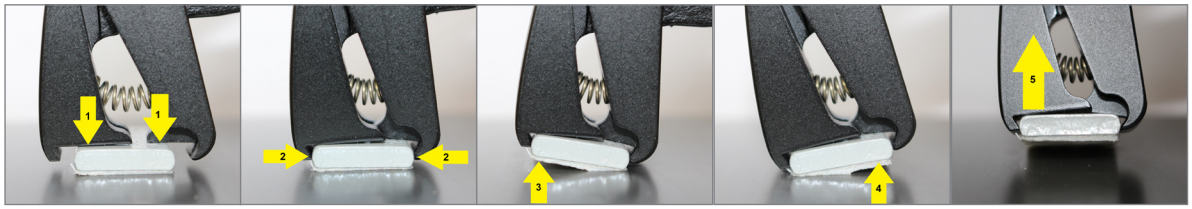

7KGZ01
€ 55,50 + MwSt.

7RDKS15

Werkzeugsatz für Reifen-druck-Kontrollsysteme

15-teilig, im Koffer

Werkzeugsatz zum einfachen und fachgerechten Montieren von Reifendrucksensoren/Ventilen nach Herstellerangaben.

Bestehend aus:

- Einstellbarer Drehmomentschlüssel 2 – 10 Nm mit 1/4"-Antrieb
- Fester Drehmomentschlüssel mit 1,4 Nm und 1/4"-Antrieb
- Fester Drehmomentschlüssel mit 3,3 Nm und 1/4"-Antrieb
- Innenventileinschrauber mit 0,25 Nm
- Innenventileinschrauber mit 0,45 Nm
- Vorstecher/Durchschlag 2 mm
- T-Griff 1/4"
- TX-Bit T10
- TX-Bit T15
- TX-Bit T20
- 1/4" Bit mit Ventil-Inneneinsatz
- 1/4" Nuss SW11 x 50 mm
- 1/4" Nuss SW12 x 50 mm
- 1/4" Verlängerung 50 mm
- Kunststoff-Montagehebel 190 mm



7RDKS15
€ 204,^{00} + MwSt.

7ABSR07

ABS-Sensorreiniger-Satz

7-teilig, in Kunststoffbox

Einfache Reinigung der Sensoraufnahme im Radlagergehäuse. Verschmutzungen und Korrosion werden beseitigt, damit der neue Sensor beschädigungsfrei montiert werden kann.

- Für Bohrungen 10, 14, 15 und 18 mm

Anwendung bei:
VW, AUDI, BMW, MERCEDES, FORD, PEUGEOT, RENAULT



7ABSR07
€ 240,^{00} + MwSt.

NEU!

7WD01

Radmontierer „Wheel Dolly“

Einfaches Demontieren und Montieren von NKWRädern.
Mit der Einmannbedienung ideal für den NKW-Servicebereich.
Verschiedene Einstellmöglichkeiten zur Radgrößenanpassung für Rad-/Reifengrößen von 6,5" bis 22,5" (einschließlich „Super Single“).

- Tragkraft: 250 kg
- Lager und Rollen in Industriequalität





7WD01
€ 165,^{00} + MwSt.

7BW18

Bremskolbenrückstell-Werkzeugsatz

18-teilig, im Koffer

- Mit rechts- und linksdrehender Spindel

Passend für:

ALFA ROMEO, AUDI, BMW, CITROEN, FIAT, FORD, G.M., HONDA, LANCIA, MAZDA, MERCEDES-BENZ, MITSUBISHI, NISSAN, OPEL, PEUGEOT, RENAULT, ROVER, SAAB, SUBARU, SUZUKI, TOYOTA, VW

7BW18
€ 76,30 + MwSt.

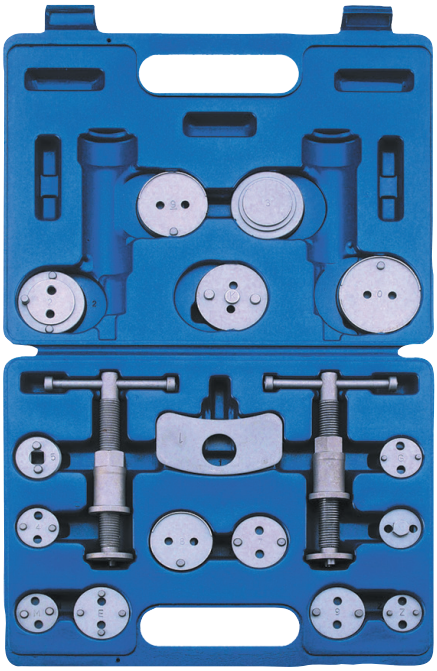

NEU!

7BW40

Bremskolbenrückstell-Werkzeugsatz

40-teilig, im Koffer

- Mit rechts- und linksdrehender Spindel
- Neue erweiterte Ausführung für maximale Fahrzeugabdeckung

Passend für:

ALFA ROMEO, AUDI, BMW, CITROEN, FIAT, FORD, G.M., HONDA, JAGUAR, LANCIA, MAZDA, MERCEDES-BENZ, MITSUBISHI, NISSAN, OPEL, PEUGEOT, RENAULT, ROVER, SAAB, SUBARU, TOYOTA, VOLVO, VW

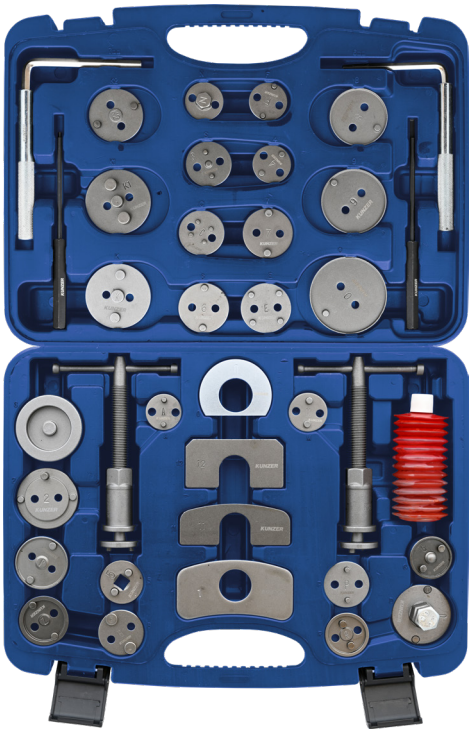

7BW40
€ 123,00 + MwSt.

7PB23

Pneumatischer Bremskolbenrückstell-Werkzeugsatz

23-teilig, im Koffer

- Mit Druckluftspindel für rechts- und linksdrehende Bremskolben

Passend für:

ALFA ROMEO, AUDI, BMW, CITROEN, FIAT, FORD, G.M., HONDA, IVECO-DAILY, LANCIA, MAZDA, MERCEDES-BENZ, MINI-BMW, MITSUBISHI, NISSAN, OPEL, PEUGEOT, RENAULT LAGUNA III / SCENIC III / MASTER III, ROVER, SAAB, SUBARU, SUZUKI, TOYOTA, VW, VW-PASSAT (ab 2005)

7PB23
€ 134,00 + MwSt.



7HBG03

Handbördelgerät DIN 4,75 mm

Handbördelgerät für den Einsatz bei 4,75 mm (3/16") Standard-Bremsleitungen.

- Bördelung nach DIN (Convex)
- Manuelle Bedienung
- Für Montage direkt am Fahrzeug geeignet
- Besonders geeignet für KuNi-Leitungen (Kupfer/Nickel)





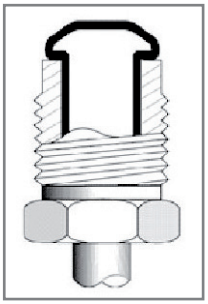

DIN Convex Bördelung

7HBG03
€ 58,20 + MwSt.

7HBG20

Handbördelgerät „Profi"

16-teilig, im Koffer

Kompletter Satz mit Rohrabschneider, Rohrbiegezange und Rohrentgrater für Anwendung innen und außen.

Hydraulische Betätigung.
Für Bördelungen von 4,75 (3/16"), 5 mm und 6 mm nach DIN und SAE.

Geeignet für standard- und kunststoffummantelte Leitungen.

Durchdachte Handhabung zur Anwendung direkt am Fahrzeug.

Bestehend aus:

- Spannbacken: 4,75 – 5 – 6 mm
- Prismen: OP1 – 4,75; DIN – 4,75; OP1 – 6; DIN – 6; OP2 – 4,75 – 5,6
- Grundhalter
- Hydraulikeinheit
- Handgriff
- Anschlag
- Bedienstange
- Rohrbiegezange
- Minirohrabschneider
- Rohrentgrater (innen/außen)

www.kunzer.de
PRODUKT VIDEO
oder mobil scannen

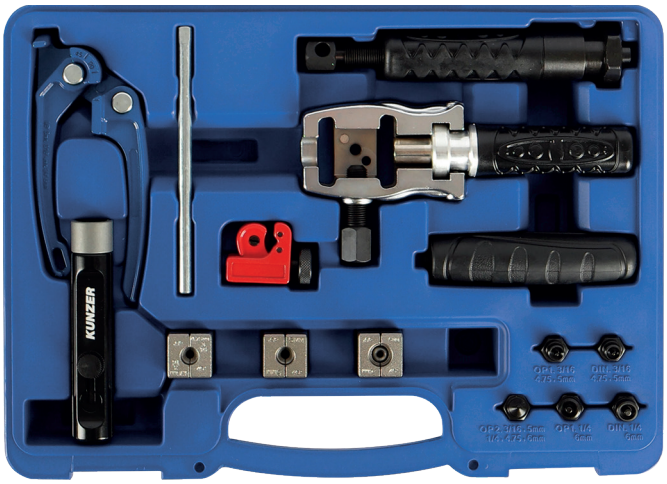

7HBG20
€ 266,00 + MwSt.

7BG05

Bördelgerät

im Koffer

Für den Einsatz an metrischen und zölligen Leitungen geeignet

- Bremsleitungen
- Hydraulikleitungen
- Dünnwandigen Stahl-, Aluminium- sowie Kupferleitungen

Es können Konvex- und Doppelbördelungen nach DIN und SAE angefertigt werden. Durch Hebel, Spannfutter und Dornenkopf mit automatischer Rückholung wird eine einfache Bedienung gewährleistet.

Bestehend aus:

- Grundgerät
- Hebel
- Klemmvorrichtungen
- Spannbacken: 4,75 mm (3/16") – 5 mm – 6 mm – 8 mm – 10 mm

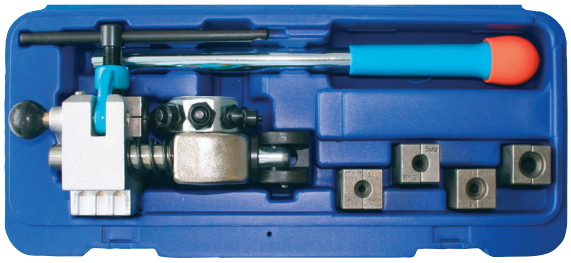

7BG05
€ 386,00 + MwSt.

72900

Bremsführungsbolzen-Werkzeug

Zum Instandsetzen der Bremsführungsbolzen (55 mm lang) in den Radlagergehäusen durch Aufbohren des defekten Gewindes, Schneiden der Übergröße und Einsatz des neuen Bremsführungsbolzen.

Längere Bremsführungsbolzen mit 66 mm, statt 55 mm, können für diverse andere Fahrzeugtypen geliefert werden.

Passend für: VAG, AUDI, OPEL, FORD, u.a.

www.kunzer.de
PRODUKT VIDEO
oder mobil scannen

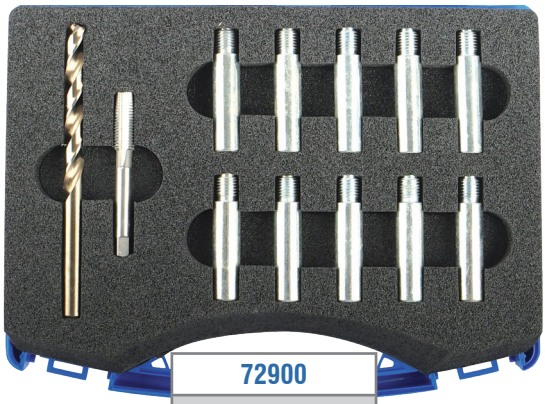

72900
€ 127,00 + MwSt.

7BSW17

Bremssattelwerkzeugsatz

17-teilig, im Koffer

Für die Demontage/Montage von Schwimm- und Festsätteln.

- Aus Chrom-Vanadium

Passend für:
AUDI, BMW, FORD, MERCEDES-BENZ, PORSCHE, VW



7BSW17
€ 65,30 + MwSt.

7BFT05

Bremsflüssigkeitstester digital

Schnelles und effizientes Prüfen mit digitaler Anzeige, biegsamer Sonde und akustischer Alarmfunktion.

- Testklassen: DOT3, DOT4, DOT5.1, ENV4 und ENV6
- Temperaturbereich: 0°C – +50°C
- Feuchtigkeit: bis 75%
- Länge Sonde: 220 mm
- Durchmesser Sonde: 10 mm
- Gehäuse: bruch- und säurefest
- Abmessungen (LxBxH): 195 x 85 x 28 mm (Gehäuse)
- Gewicht: 215 g

• 2x Batterie 1,5V AA (nicht im Lieferumfang enthalten)





7BFT05
€ 40,50 + MwSt.

7BFT03

Bremsflüssigkeitstester

Bremsflüssigkeitstester mit Halteclip für alle aktuellen Bremsflüssigkeiten. Misst den Wassergehalt und damit die Tauglichkeit der Bremsflüssigkeit. Einfache und klare Darstellung der Messergebnisse durch LEDs.

- Testklassen: DOT3, DOT4, DOT5.1, ENV4 und ENV6.
- Temperaturbereich: 0°C – +50°C
- Feuchtigkeit: bis 85%
- Länge: 150 mm
- Durchmesser: 20 mm
- Gehäuse: bruch- und säurefest
- Gewicht: 40 g

• 1x AAA Batterie im Lieferumfang enthalten



7BFT03
€ 30,50 + MwSt.

7RBZ1

Rohrbiegezange

Ermöglicht auch schwierige Biegungen bis 90°, ohne die Rohre zu beschädigen.

Beide Rollen haben zwei Rinnengrößen, damit kann das Werkzeug bequem der Rohrgröße angepasst werden.



7RBZ1
€ 37,40 + MwSt.

7RBZ2

Rohrbiegezange

Durch den senkrechten Arbeitswinkel eignet sich diese Zange besonders gut, wenn Sie Radien direkt am Fahrzeug erstellen möchten.

- Auch für kunststoffummantelte Bremsleitungen geeignet
- Geeignet für Leitungsdurchmesser: 4,75 – 6,0 – 8,0 – 9,5 mm

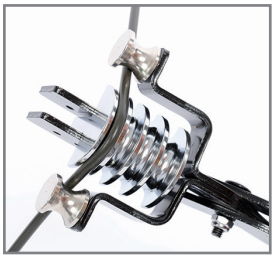

www.kunzer.de
PRODUKT VIDEO
oder mobil scannen

7RBZ2
€ 34,80 + MwSt.



7RBZ3

Rohrbiegezange

Besonders geeignet bei beengter Arbeitssituation, wenn enge Radien erstellt werden sollen.



7RBZ3
€ 40,40 + MwSt.

7BSF01

Bremssattelfeile

Schmale Flachfeile mit einseitigem Spezial-Hieb zum Reinigen der Belagschächte bzw. der Belagführungen an Bremssätteln.

- Breite: 10 mm
- Länge: 150/265 mm
- Härtegrad: HRC60
- Hieb: T12

7BSF01
€ 12,00 + MwSt.



7BEG01

Bremsenentlüftungsgerät, pneumatisch

Mit diesem Gerät kann an Trommel- und Scheibenbremsen die Bremsflüssigkeit abgesaugt werden. Durch den Einsatz von Druckluft wird ein Vakuum erzeugt und das Bremssystem entlüftet.

Das Gerät ist universell einsetzbar und eignet sich zur "Einmannbedienung".

Der transparente Schlauch dient zur Sichtkontrolle.

- Betriebsdruck: 6 – 8 bar

7BEG01
€ 45,20 + MwSt.



7BEG02

Bremsenentlüftungsgerät 2-in-1, pneumatisch

Zum sicheren Absaugen und Befüllen/Entlüften der Brems- und Kupplungshydraulik. Auffüllbehälter mit 1 Liter Volumen zum automatischen Nachfüllen am Geberzylinder und Auffangbehälter mit 2 Liter Volumen.

Das durch Druckluft erzeugte Vakuum erlaubt einen sauberen und schnellen Einsatz und ermöglicht die Einmannbedienung.

Entlüfterschlauch mit 1 Meter Länge inkl. Universaladapter für die Entlüfternippel.

Zusätzlich Absaugschlauch mit 1 Meter Länge, um den Bremsflüssigkeitsbehälter leer zu saugen.

7BEG02
€ 102,00 + MwSt.



7BEW06.1

Bremsenentlüftungswerkzeug

6-teilig, im Koffer

Spezialschlüssel zum Entlüften von hydraulischen Bremsanlagen und Kupplungssystemen. Bremsentlüftung zum Teil ohne Demontage der Räder möglich.

- Geeignet für alle Universalentlüftungsnippel
- "Einmannbedienung"
- Schlüsselgrößen 7 mm mit 60 mm langer Nuss

Bestehend aus:

- 5 Spezialschlüssel zum Aufsetzen auf die Serienentlüftungsnippel mit den Schlüsselgrößen: 7/60 - 8 - 9 - 10 - 11 mm
- 1,2 m Silikonschlauch mit Sicherheits-/Rückschlagventil

7BEW06.1
€ 91,30 + MwSt.



800BEW11L

Spezialschlüssel für VAG-Entlüftungsnippel

- 11 mm
- extra lang

800BEW11L
€ 22,90 + MwSt.



KUNZER Qualität verbindet

7REG01

Rohrentgrater für Innen- und Außenanwendung

- Zur universellen Anwendung, um Rohrenden innen und außen zu reinigen und zu entgraten
- Zur speziellen Anwendung u.a. bei der Konfektion von Bremsleitungen

- Spitze für die Innenentgratung versenkbar (Verletzungsschutz) aus legiertem Stahl
- Für Rohrinnenmaße von 3 bis 12 mm
- Drei Schneidbacken aus HSS-Stahl für die Außenentgratung
- Für Rohraußenmaße von 4 mm bis 14 mm
- Gehäuse 125 mm lang aus Aluminium (mit ausgefahrener Spitze 145 mm)

7REG01
€ 49,80 + MwSt.

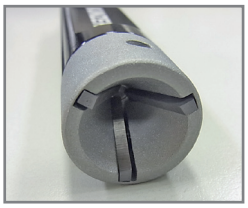



7MRA01

Minirohrabschneider von 3 bis 16 mm

- Für Stahl-, Kupfer- und Messingrohre

7MRA01
€ 15,60 + MwSt.



7BLR01

Bremsleitungsreiniger

Box mit 12 Stück

Praktisches Werkzeug aus Kunststoff, mit dem verrostete, verdreckte oder mit Unterbodenschutz behaftete Bremsleitungen gereinigt werden können. Ein gerader und ein gebogener Ansatz erlauben jede Einbaulage zu erreichen.

7BLR01
€ 18,50/12 Stück + MwSt.



7BKD1

Bremskolbendrücker

Ermöglicht das problemlose Zurückdrücken des Bremskolbens z.B. beim Belagwechsel.

- Handliche, leichtgängige, parallel geführte Funktion

7BKD1
€ 82,00 + MwSt.



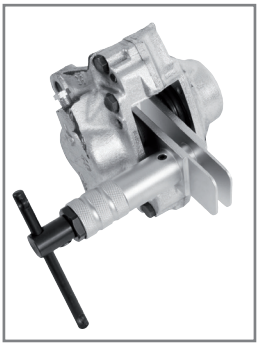

MY70

Digitales Multimeter

Kompaktes Handmessgerät im Taschenformat mit automatischer Messbereichseinstellung und folgenden

Funktionen:

- Gleichspannungsmessung von 600 mV bis 600 V
- Gleichstrommessung von 600 mA bis 10 A
- Wechselspannungsmessung von 600 mV bis 600 V
- Wechselstrommessung von 600 mA bis 10 A
- Widerstandsmessung von 600 Ohm bis 60 MOhm
- Kapazitätsprüfung
- Akustische Durchgangsüberprüfung
- Frequenzmessung
- Data Hold (Speicherung des zuletzt gemessenen Wertes)
- Automatische Abschaltefunktion (nach 15 Minuten)
- Temperaturmessung
- Displaybeleuchtung
- Taschenlampenfunktion



MY70
€ 36,30 + MwSt.

MY68

Digitales Multimeter

Professionelles Handmessgerät mit automatischer Messbereicheinstellung und folgenden

Funktionen:

- Gleichspannungsmessung von 400 mV bis 600 V
- Gleichstrommessung von 400 mA bis 10 A
- Wechselspannungsmessung von 400 mV bis 600 V
- Wechselstrommessung von 400 mA bis 10 A
- Widerstandsmessung von 400 Ohm bis 40 MOhm
- Kapazitätsprüfung



MY68
€ 82,00 + MwSt.

7PKS25

Prüfkabelsortiment

25-teilig, in robuster, textiler Bereitschaftstasche (210 x 410 x 40 mm)

Mit diesem umfangreichem Sortiment an Prüf- und Verlängerungskabeln, Messspitzen und Klemmen eine perfekte Ergänzung zu einem Multimeter (MY68, MY70). Geeignet für 12 und 24 V Messanwendungen.

Bestehend aus:

- Einer Auswahl an Multimeter-Messleitungen
- Prüfspitzen- und nadeln
- Messpotentiometer
- Messbrücke
- Adapterspitzen
- Krokodilklemmen

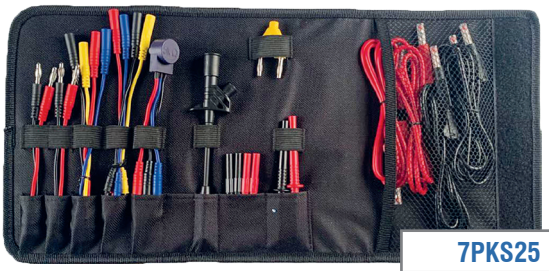

7PKS25
€ 84,10 + MwSt.

7PKS70

Prüfkabelsortiment

70-teilig, in robuster, textiler Bereitschaftstasche (360 x 260 x 35 mm)

Bestehend aus:

- Einer großen Auswahl an Multimeter-Messleitungen
- Prüfspitzen- und nadeln
- Polaritätsprüfer
- Messpotentiometer
- Messbrücken
- Adapterspitzen
- Krokodilklemmen



7PKS70
€ 218,00 + MwSt.

KUNZER Qualität verbindet

7OBD2

OBD 2 Verlängerung

Zur Verlängerung von der OBD-2 Diagnosebuchse am Fahrzeug zum Diagnosegerät.

- OBD-2 16-Pol Normstecker auf OBD-2 16-Pol Normbuchse
- **Kabellänge: 2 m**
- Volle Pinbelegung (durchgeschaltet)
- Für Fahrzeuge mit 12V oder 24V Bordspannung

7OBD2
€ 29,70 + MwSt.



7OBD5

OBD 2 Verlängerung

Zur Verlängerung von der OBD-2 Diagnosebuchse am Fahrzeug zum Diagnosegerät.

- OBD-2 16-Pol Normstecker auf OBD-2 16-Pol Normbuchse
- **Kabellänge: 5 m**
- Volle Pinbelegung (durchgeschaltet)
- Für Fahrzeuge mit 12V oder 24V Bordspannung

7OBD5
€ 32,20 + MwSt.



7OBD09

OBD 2 Winkelverlängerung

Zur Verlängerung von der OBD-2 Diagnosebuchse am Fahrzeug zum Diagnosegerät. Der 90°-Winkel verhindert Schäden auch während der Fahrt.

- OBD-2 16-Pol 90°-Normstecker (M) auf OBD-2 Normbuchse (F)
- Kabellänge: 0,9 m
- Volle Pinbelegung (durchgeschaltet)
- Für Fahrzeuge mit 12V Bordspannung

7OBD09
€ 32,20 + MwSt.



7OBD-MS01

OBD2-Memory-Saver

12V Bordnetz Spannungserhalter, der das Fahrzeug während des Batteriewechsels mit Spannung versorgt, damit Einstellungen wie z.B. Radiocodes, Sitzmemory und Bordelektronik erhalten bleiben.

Anschluss über die OBD2-Buchse und Krokodilklemmen an eine externe Batterie.

- Kabellänge: 3 m

7OBD-MS01
€ 21,30 + MwSt.



OBD-L

OBD-L Stromversorgung Memory Saver

Zum Ausbau der Fahrzeugbatterie und der Sicherung der Fahrzeugdaten wird der OBD-L zwischen einer portablen Stromquelle (z.B. KUNZER Akku-Start ASX 12/440) und dem OBD2 Fahrzeuganschluss installiert. Der OBD-L erkennt vollautomatisch, ob ein Strombedarf besteht und stellt diesen dann zum Erhalt der Daten kontrolliert zur Verfügung.

Der Strombedarf zur Datensicherung sollte nicht größer sein als 2A.

Absicherung: 5A Standardglassicherung (ASG 5A 6.3x30) im Versorgungsstecker.

Warnung: Nicht die fahrzeugeigene Steckdose bzw. den Zigarettenanzünder benutzen.



OBD-L
€ 54,60 + MwSt.

7SPS1224

Überspannungsschutz 12 Volt & 24 Volt

Schützt die gesamte Autoelektronik, wie Bordcomputer, ABS, Airbags, Steuergeräte etc. vor Hochspannungsschäden, wie sie z.B. beim Schweißen auftreten können.

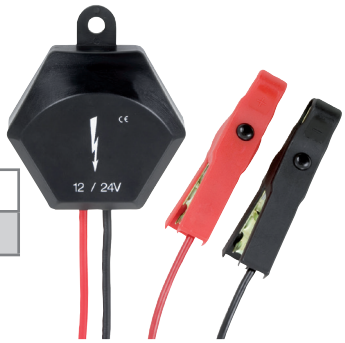

7SPS1224
€ 55,80 + MwSt.

NEU!

7SP690

Spannungsprüfer mit LED-Anzeige

Hauptsächlich zur Feststellung der Spannungslosigkeit unter Berücksichtigung der Anforderungen des Arbeitsschutzgesetzes. Hohe Spannungsspitzenfestigkeit und damit für jedes Einsatzgebiet geeignet.

7SP690
€ 75,60 + MwSt.



NEU!

7SP1200

Spannungsprüfer mit Digitalanzeige

Hauptsächlich zur Feststellung der Spannungslosigkeit unter Berücksichtigung der Anforderungen des Arbeitsschutzgesetzes. Hohe Spannungsspitzenfestigkeit und damit für jedes Einsatzgebiet geeignet.

7SP1200
€ 123,70 + MwSt.



Artikel:	7SP960	7SP1200
Anzeigebereich DC:	12V/24V/50V	200V/1500V
Anzeigebereich AC:	120V/690V	200V/1200V
Anzeige:	LED	Digital
Überspannungsklasse:	CATIII 1000V	CATIII 1000V
Standart:	EN61326, EN60529	EN61326, EN60529
Schutzklasse:	IP65	IP65

7TT13

Handprüfgerät zum Testen von 13-poligen Steckern und Steckdosen

Handprüfgerät (Trailer Tester) zur schnellen Fehlersuche an Steckern und Verkabelungen von Anhängern und Fahrzeugen. Schnelle Fehleridentifikation durch LED-Anzeige.

Für 12 Volt Anlagen mit 13-poligen Steckern. Mit entsprechenden Adaptern (nicht im Lieferumfang) auch für 7-polige Systeme geeignet.

- Kontrolle über LED-Anzeige
- Für 12 V Bordspannung
- Gehäuse aus ABS Kunststoff
- Betrieb mit 9V-Blockbatterie (im Lieferumfang enthalten)

- Abmessungen in mm (LxBxH): 185 x 55 x 43
- Gewicht: 220 g

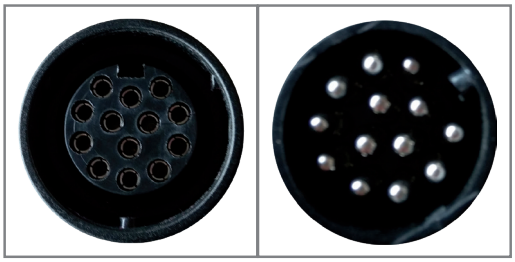

7TT13
€ 16,10 + MwSt.



7VDE09

VDE-Werkzeugsatz

9-teilig, im Koffer

Zangen und Schraubendreher-Satz mit VDE-Zulassung.

Bestehend aus:

- Phasenprüfer
- Spitzzange
- Abisolierzange
- Seitenschneider
- 5 Schraubendreher:
  0,6x3,5x75 mm
  0,8x4,0x100 mm
  1,0x5,5x125 mm
  PH1x80 mm
  PH2x100 mm

Mehr VDE-Werkzeuge auf S.202

7VDE09
€ 79,00 + MwSt.

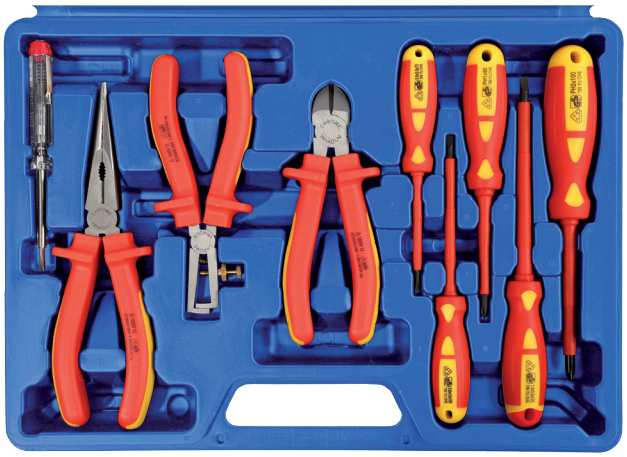

7BTG01

Batterietragegriff

Ideal zum Tragen sämtlicher Batterietypen.

- Verhindert Verschmutzung bzw. Zerstörung der Bekleidung
- Ergonomische Gewichtsverteilung
- Einstellbar von 110 bis 190 mm Batteriebreite



7BTG01
€ 27,00 + MwSt.



7AIZ01

Abisolierzange

- Abisolieren und Schneiden von Kabeln und Draht von ∅ 0,05 – 6 mm², einstellbar durch Stellradjustierung
- Crimpen von 0,5 – 6 mm² isolierten Kabelschuhen
- Crimpen von 0,5 – 6 mm² nicht isolierten Kabelschuhen
- Crimpen von 7 – 8 mm² Zündkabelkontakten
- Mit einem Arbeitsgang kann an jeder Stelle des Kabels abisoliert werden

• Gesamtlänge: 210 mm

7AIZ01
€ 37,40 + MwSt.



7CZ06

Hebelcrimpzange

6-teilig, mit 5 auswechselbaren Einsätzen

Bestehend aus:

• 1 Crimpzange
• Jeweils einem Einsatz für:

A – isolierte Kabelschuhe
B – geschlossene, nicht isolierte Kabelschuhe und nicht isolierte Aderendhülsen
C – offene, nicht isolierte Kabelschuhe
D – kleine isolierte Aderendhülsen
F – große isolierte Aderendhülsen

7CZ06
€ 152,00 + MwSt.



7KSZ01

Kabelschuh-Klemmzange „Profi"

Kabelschuh-Klemmzange in sehr stabiler Ausführung. Zum Crimpen von isolierten und unisolierten Kabelschuhen (1,5 – 2,5 – 6 mm) mit Abschneid- (M2,6/M3/M3,5/M4/M5) und Abisolierfunktion (0,75 – 1,0 – 1,5 – 2,5 – 4,0 – 6,0 mm).

7KSZ01
€ 24,20 + MwSt.

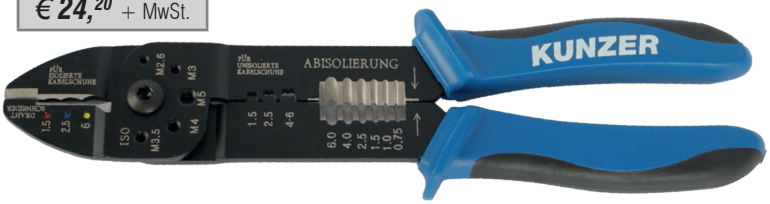

7GKA01

Glühkerzenauszieher, 10 mm

Glühkerzen verkoken regelmäßig.
Der Glühkerzenauszieher fasst die Glühkerze unterhalb des Sechskants und zieht sie mühelos aus dem Zylinderkopf.

7GKA01
€ 51,90 + MwSt.



7FPS01

Funktionstester für Sicherungen

Kleiner, handlicher Funktionstester für Automobilsicherungen.

MINI-FK1, MIDI-FK2 und MAXI-FK3 Sicherungen können in eingebautem Zustand per LED-Anzeige auf Durchgang geprüft werden.

- Integrierte Klemmzange



7FPS01
€ 16,^{00} + MwSt.

FK SET 256

Sicherungsset FK-Fahrzeugsicherungen

256-teilig, in Klarsichtsortimentskasten aus PS

Mit diesem Werkstattsortiment können alle gängigen Sicherungen im Bedarfsfall ersetzt werden.

Zusätzlich enthält das SET noch einen Funktionstester für die FK-Sicherungen mit integrierter Zange.

Bestehend aus:

- FK 1: 7,5A, 10A, 15A, 20A, 30A; je 25 Stück
- FK 2: 7,5A, 10A, 15A, 20A, 30A; je 25 Stück
- FK 3: 20A; 5 Stück
- Funktionstester

Siehe auch 7FPS01!

www.kunzer.de
PRODUKT VIDEO
oder mobil scannen



FK SET 256
€ 88,^{20} + MwSt.

7SE01

Stecker-Entriegelungswerkzeug für VAG/VW

Einfache und zerstörungsfreie Entriegelung von Steckersystemen an z.B. Luftmengenmessern, Beleuchtungseinheiten, Höhenkontrollen, Niveauregulierungen und Luftmengensensoren.

Überwiegend in der VAG-Gruppe: VW / Audi / Porsche / etc.

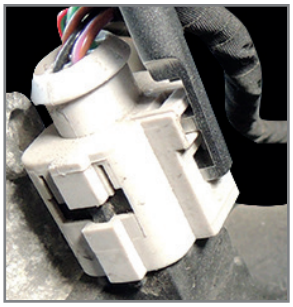



7SE01
€ 17,^{20} + MwSt.

7SKE25

Systemkabel-Entriegelungssatz

25-teilig, im Koffer

Elektrische Verbinder, wie z.B. bei ABS, Klimasensoren, Radio, PDS, Kontaktschaltern, Beleuchtung und Anhängermodulen aller namhafter Hersteller können ohne Beschädigung entriegelt werden.

Montagen können schnell durch den Mechatroniker oder KFZ-Elektriker durchgeführt werden.

Verbindungsdefekte und Korrosion können leicht festgestellt und somit schnell repariert werden.

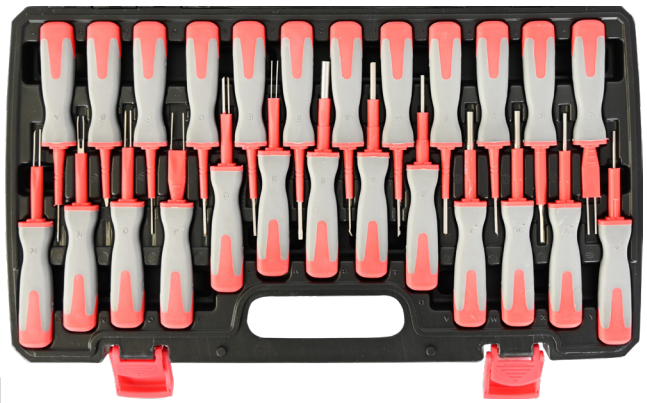

7SKE25
€ 157,00 + MwSt.

7SKE76

Systemkabel-Entriegelungssatz

76-teilig, in stabiler Transporttasche

Ein Systemkabel-Entriegelungssatz, um elektrische Verbinder wie z.B. bei ABS, Klimasensoren, Radio, PDS, Kontaktschalter, Beleuchtung und Anhängermodule aller namhafter Hersteller ohne Beschädigung entriegeln zu können.

Sehr kompakte Bauform für eine universelle und platzsparende Anwendung.

Passt in jeden Werkzeugkoffer eines Mechatronikers oder KFZ-Elektrikers.



7SKE76
€ 25,90 + MwSt.

7RW20

Radio/Navigation Ein- und Ausbausatz

20-teilig, in Rolltasche

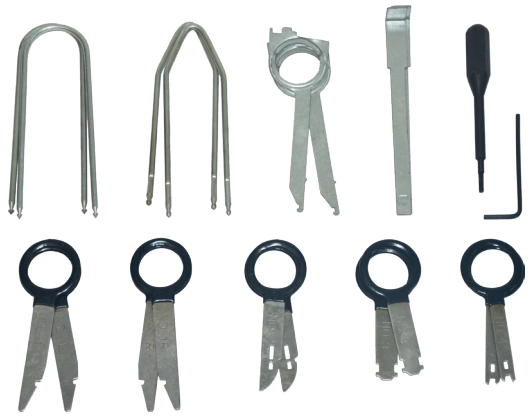

7RW20
€ 29,40 + MwSt.

KUNZER Qualität verbindet

623 700 1000

ECT 700 elektronisches Kompressions-Druck-prüfgerät und Druckverlustmessgerät (optional)

Das elektronische Druckmessgerät ECT 700 von MOTOMETER ist die logische Weiterentwicklung des seit Jahrzehnten bewährten mechanischen Geräts. Es ermöglicht die genaue Messung von Drücken bis zu 70 bar sowie unter Verwendung von 623 700 1002 auch eine Druckverlustmessung.

Das MOTOMETER ECT 700 ist als digitales Messgerät konzipiert. Dies garantiert präzise Messungen und ermöglicht, Messdaten an einen Computer zu übertragen. Mit Hilfe der mitgelieferten Software können Messergebnisse am PC dargestellt und archiviert sowie Prüfberichte gedruckt werden.



623 700 1002

Zubehör-Set Druckverlustmessung

Erweiterungssatz um Druckverlustmessungen in Verbindung mit ECT 700 durchführen zu können.

Funktionen:

- Messen von Zylinderdruckverlust
- Messen von statischem Druck und relativem Unterdruck in einem Bereich von **–4** bis **+70** bar.



623 002 1220

KPS für Dieselmotor 10-40 bar mit Druckschlauch, Schnellkupplung

623 002 1230

(Abb. ähnl. 623 002 1220)

KPS für Dieselmotor 10-60 bar mit Druckschlauch, Schnellkupplung

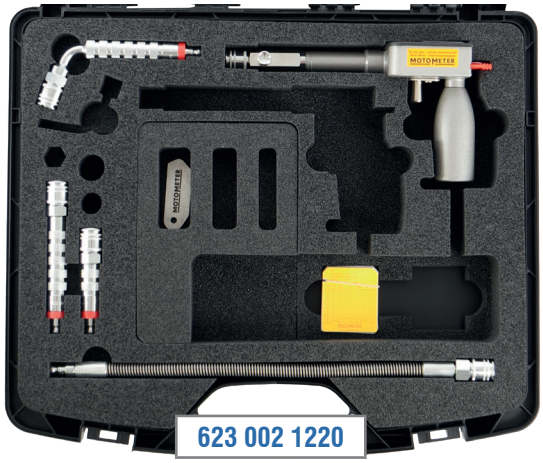

623 000 1210

KPS für Benzinmotor 3,5-17,5 bar, mit Zubehör, Schnellkupplung



623 606 1101

Kompressions-Druckschreiber-Satz

Kompressions-Druckschreiber mit Schnellkupplung

Für Diesel-Motoren 10 bis 40 bar
und Otto-Motoren 3,5 bis 17,5 bar

623 606 1101

623 606 1102

Kompressions-Druckschreiber-Satz

Kompressions-Druckschreiber mit Schnellkupplung

Für Diesel-Motoren 10 bis 60 bar
und Otto-Motoren 3,5 bis 17,5 bar

623 606 1102



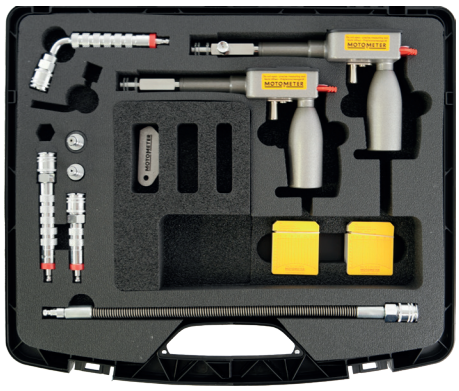

Im Koffer, bestehend aus:

- Kompressions-Druckschreiber für Otto-Motoren (3,5 – 17,5 bar)
- Kompressions-Druckschreiber für Diesel-Motoren (10 – 60 bar)
- 2 Verlängerungen
- Druckschlauch
- Winkelstück
- 2 Gummikonen mit Stutzen
- 1 Adapter für Weiterverwendung bisheriger Anschlussnippel (Anschlussnippel müssen separat bestellt werden)
- Je 1 Päckchen (100 Stück) Diagrammblätter Otto und Diesel

Anschlussnippel

Für Diesel-Kompressions-Druckschreiber

Diese Abbildung zeigt nur eine kleine Auswahl aus unserem umfangreichen Sortiment.
Die genauen Zuordnungen finden Sie in der Adapterdatenbank unter:
www.motometer.de/adapterdatenbank



Diagrammblätter

für Kompressions-Druckschreiber
1 Päckchen mit 100 Blättern

622 001 0017
Benzin 3,5 – 17,5 bar
622 001 0017

622 001 0040
Diesel 10 – 40 bar
622 001 0040

622 001 0060
Diesel 10 – 60 bar
622 001 0060

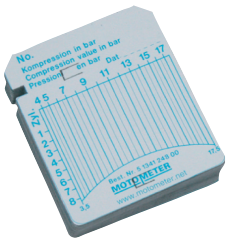

622 004 1006
30° Standard-Konus
∅ 21 mm
622 004 1006



622 004 1007
63° Konus
∅ 17 mm
622 004 1007



622 011 1001
Universal Adapter Set im Schaumstoff

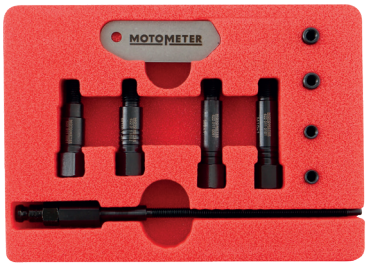

622 011 1001

7DKT08

Digitaler Kompressions-Drucktester

8-teilig, im Koffer

Digitales Manometer mit Schnellkupplung 0 bis 20 bar.

- Anzeige in PSI/BAR/KPA
- Für **Otto-Motoren**, mit Zubehör für den Anschluss an allen Zündkerzengewinden geeignet

Bestehend aus:

- Adapter M10x1,0
- Adapter M12x1,25
- Adapter M14x1,25
- Adapter M18x1,5
- Gerades Anschlußstück mit Gummikonus
- Gewinkeltes Anschlußstück mit Gummikonus
- Adapter-Druckschlauch 500 mm lang mit Schnellkupplung

7DKT08
€ 134,00 + MwSt.



KUNZER Qualität verbindet

7LHZ21

Lufthydraulischer Zughammer

21-teilig, im Koffer

Der Zughammer wird mit einem entsprechenden Adapter mit dem festsitzenden Bauteil verschraubt/ggf. verschweisst.
Durch die Schlagwirkung und die Vibration des lufthydraulischen Zughammers werden Verkokungen oder Rostansätze aufgebrochen und Einspritzdüse oder andere Bauteile lösen sich aus ihrem Sitz.

Kompakt und effektiv - die Problemlösung.

360° verwendbar, der Hammer schlägt in jede Richtung!

- Betriebsdruck: 5 - 8 bar; 50 l/min

Bestehend aus:

- 1x lufthydraulischer Zughammer
- 19x Adapter für diverse Anwendungen
- 1x Zughaken

www.kunzer.de
PRODUKT VIDEO
oder mobil scannen

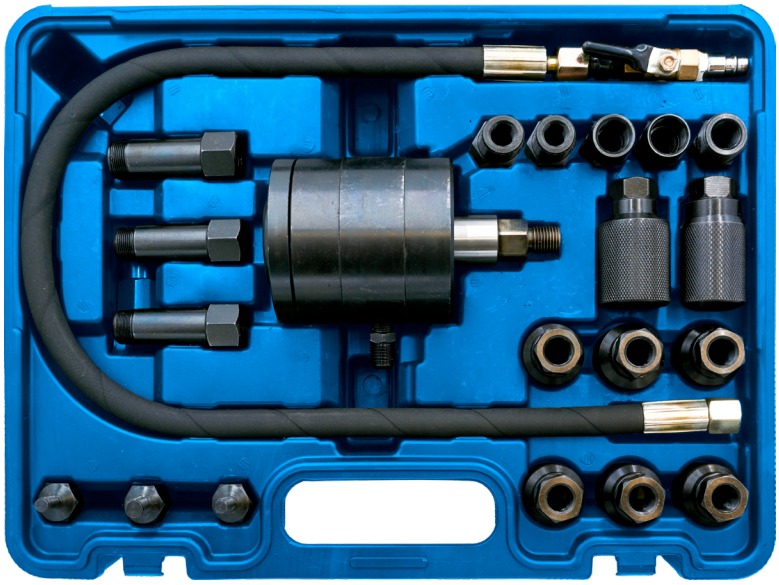



7LHZ21
€ 342,00 + MwSt.

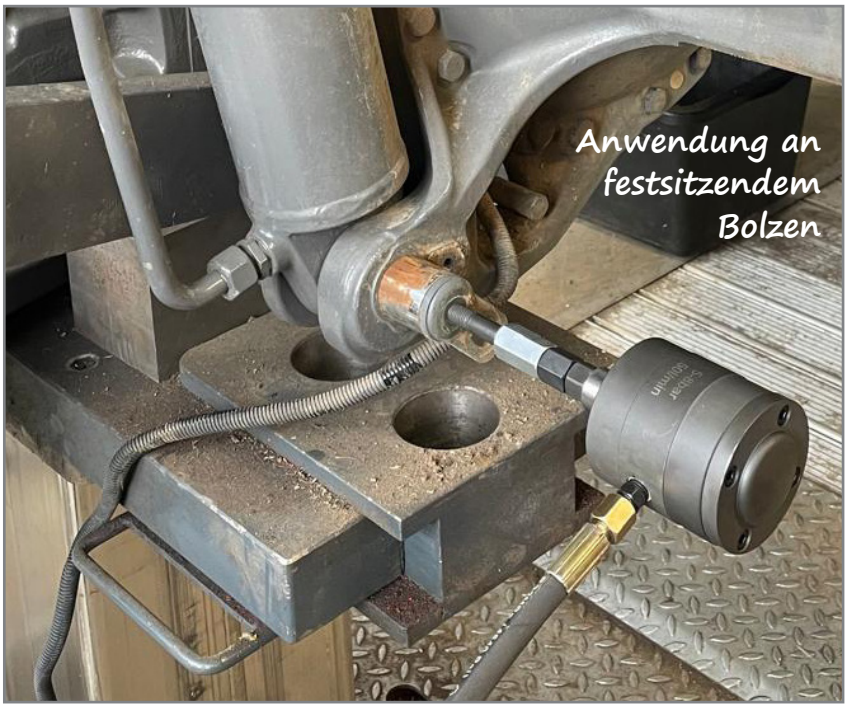



7GKW09

Glühkerzen - Lösewerkzeugsatz

9-teilig, im Koffer

Pneumatischer Vibrationsausdreher mit Rechts- und Linkslauf.
Auf 10 – 40 Nm einstellbarer Drehmoment.

Durch die Vibrationsfunktion wird das Ausdrehen
von blockierten Glühkerzen ermöglicht.

Bestehend aus:

- 1 x pneumatischer Ausdreher
- 1 x Gelenk 1/4"
- 1 x Verlängerung 1/4" 50 mm
- 1 x Verlängerung 1/4" 100 mm
- 5 x Kraftstecknüsse 1/4" mit 8 – 9 – 10 – 11 – 12 mm



7GKW09
€ 223,00 + MwSt.

7GKS06

Glühkerzensteckschlüsselsatz mit Gelenk

6-teilig

Durch die Länge und das Kardangelenk für den Ein- und Ausbau von allen üblichen Glühkerzen geeignet.

- Antrieb: 3/8"
- Größen: 8 – 9 – 10 – 12 – 14 – 16 mm Sechskant
- Länge: 160 mm
- Material: CRV

Passend für:

- 8 mm: Mercedes, Opel/Vauxhall, Fiat, Lancia
- 9 mm: Opel/Vauxhall, Fiat
- 10 mm: Mercedes, VAG
- 12 mm: Mercedes, VAG, BMW, Peugeot, Renault
- 14 mm: Renault, Citroen, Peugeot
- 16 mm: Alfa Romeo, Nissan, Vauxhall, Porsche



7GKS06
€ 47,80 + MwSt.

7GKA18

Glühkerzenausbauwerkzeug

18-teilig, im Koffer

Glühkerzengelenkschlüsselsatz für alle gängigen Anwendungen.

Bestehend aus:

- 3/8" Gelenknüsse 8, 9, 10 mm; 72 mm lang
- Geschlitzte Spezialnüsse 8, 9, 10 mm
- 1/4" Nuss 8 mm mit O-Ring innen; 50 mm lang
- 1/4" Universalnüsse, extra dünnwandig; 8, 9, 10 mm; 60 mm lang
- 1/4" PSG-Spezialnuss 12 mm inkl. 5 Stück Schutzkappen gegen elektrostatische Aufladung und Verschmutzung
- 1/4" Verlängerung 100 mm
- 1/4" Kreuzgelenk



7GKA18
€ 49,00 + MwSt.

7WT06

Gelenk-Steckschlüsselsatz 3/8"

7WT06
€ 87,80 + MwSt.

6-teilig, im Koffer, CHROM-VANADIUM

Durch das Kardangelenk können insbesondere **Zünd- und Glühkerzen** auch an beengten und schwer erreichbaren Stellen sicher ein- oder ausgeschraubt werden.

Die Kerze wird durch den integrierten Gummiring sicher gehalten.

SW 16 mm für VW-Benzinmotoren enthalten!



Bestehend aus:

- Ø Maße in mm: 8–9–10–12–14–16
- Länge in mm: 75–75–75–75–80–80



7BHS01

Spezial-Zündkerzennuss Bi-HEX SW14

7BHS01
€ 16,00 + MwSt.

Für die sichere und schonende Montage und Demontage von Bi-Hex Zündkerzen in modernen Fahrzeugen.

- Abtrieb: Bi-Hex SW14 (Doppelsechskantprofil mit Magneteinsatz)
- Antrieb: 3/8" Innenvierkant bzw. 17 mm Außensechskant



Zündkerze im Lieferumfang nicht enthalten!

7ZKE14

Spezial-Zündkerzennuss Bi-HEX SW14 mit Gelenk

7ZKE14
€ 19,00 + MwSt.

Spezial-Zündkerzennuss mit Gelenk und Magnet.

Zur Aufnahme von Sechskant- und Zwölfkant.

Durch die Ausführung mit Gelenk und Magnet im speziellen geeignet, um Zündkerzen in schwierigen Einbaulagen, z.B. BMW Motoren N43 und N53, zu demontieren bzw. zu montieren.



Zündkerze im Lieferumfang nicht enthalten!

Der abgewinkelte Zündkerzenschacht bei diesen BMW-Motoren erfordert die Anwendung dieser Spezial-Zündkerzennuss. Der Einsatz eines Kerzenschlüssels ohne Gelenk führt unweigerlich zu einer Beschädigung der Zündkerze.

- Länge: 90 mm
- Antrieb: 1/2" Innenvierkant

7ZKL02
€ 31,00 + MwSt.

7ZKL02

Zündkerzennusssatz 1/2"



Zündkerzennuss mit Verlängerung, Gelenk und Magnet.

- Abmessung: 16 mm und 21 mm
- Antrieb: 3/8"
- Länge: 280 mm

7ZSW04

Zündspulenwerkzeug

4-teilig, im Koffer

Ohne den Einsatz dieser geeigneten Abziehwerkzeuge ist die Beschädigung der teuren Zündspulen vorprogrammiert.

- Geeignet für 4, 6, 8 und 12 Zylinder Motoren
- Einsetzbar für VW/Audi Direkteinspritzer Motoren: VW Lupo, Touran, Polo, Golf, Passat, New Beetle, Bora, Phaeton ,T4/T5, Audi A3/A6

Werkzeuge mit T-Griff ermöglichen sicheres Abziehen und Aufstecken der Zündspule mit Leistungsendstufe (div. VW/Audi Direkteinspritzer Motoren).



7ZSW04
€ 82,00 + MwSt.

7RSG01

Riemenscheiben-Gegenhalter für BMW

Zum problemlosen Lösen und Anziehen der Riemenscheibe (Schwingungsdämpfer) bei den BMW-Modellen E39, E46, E60, E61, E81, E83, E90 und E91



7RSG01
€ 98,70 + MwSt.





7GHS11

Gegenhalteschlüsselsatz

11-teilig, im Koffer

Gegenhalteschlüsselsatz zur universellen Anwendung.

Zum Lösen und Gegenhalten bei Arbeiten an Einspritzpumpen, Zahnriemenrädern und Lichtmaschinenrädern.

- Verstellbereich:
  40 - 220 mm
- Zapfendurchmesser:
  6 - 10 mm
  8 - 11 mm
  10 - 12 mm
  11 - 16 mm

7GHS11
€ 35,90 + MwSt.



7UGS01

Universal-Gegenhalteschlüssel

Gegenhalteschlüssel für Zahnriemenräder, Nockenwellenräder etc. Durch die verschiedenen Zapfen und Verstellmöglichkeiten geeignet für nahezu alle Modelle.

- Durch die Baulänge von 400 mm ideale Kraftübertragung
- Einstellbereich der Haltepunkte: 50 – 150 mm

7UGS01
€ 50,90 + MwSt.

7RRW02

Rippenriemenwerkzeugsatz

2-teilig

Rippenriemenwerkzeug zum einfachen und problemlosen Demontieren und Montieren von Keil- und Keilrippenriemen. Hergestellt aus verstärktem Polyamid.

Anwendung bei Klimaanlagen, Lichtmaschinen sowie allen Riemenscheibentypen.



7RRW02
€ 34,40 + MwSt.

7RRW11

Rippenriemenwerkzeug

11-teilig, im Kunststoffkoffer

Werkzeugsatz für das schnelle und beschädigungsfreie Wechseln von elastischen Treibriemen ohne Demontage der Aggregate.

Passend für:

- BMW, Cadillac, Chevrolet, Chrysler, Citroen, Fiat, Ford, GMC, Isuzu, Iveco, Lancia, Lincoln, Mazda, Mercedes, Peugeot, Volvo, etc.



7RRW11
€ 67,50 + MwSt.

7LMS30.1

Lichtmaschinen-Schlüsselsatz

30-teilig, im Koffer

- Montagewerkzeugsatz für Arbeiten an der Lichtmaschine im ein- und ausgebauten Zustand
- Zur Montage und Demontage der Freilauf-Riemenscheibe an Lichtmaschinen
- TX- und XZN-Einsätze für die unterschiedlichen Innenprofile
- Die Lichtmaschine wird mit dem jeweiligen Einsatz arretiert und die Verschraubung der Riemenscheibe über den Vielzahnadapter betätigt.
- Anwendung z.B. bei:
  VW, Audi, BMW, Mercedes-Benz, Opel, Ford, Toyota, Honda, Fiat, Renault, Peugeot, Porsche, Seat, Citroen



7LMS30.1
€ 125,00 + MwSt.

7SAE20.1

Montagesatz für Wellendichtringe

www.kunzer.de
PRODUKT VIDEO
oder mobil scannen

20-teilig, im Koffer

Die Demontage, vor allem aber auch die korrekte Montage von Wellendichtringen ist eine Herausforderung.
Ohne das geeignete Werkzeug sind Schäden an den teils aus Aluminium ausgeführten Passungen vorprogrammiert.
Dieser Satz enthält einen Abzieher für die Demontage der defekten alten Wellendichtungen und verschieden große Druckscheiben zur Montage der neuen Dichtringe.
Damit sind Sie für den Austausch der WEDI, z.B. an der Nockenwelle oder an anderen Stellen des Motorblocks bestens gerüstet.

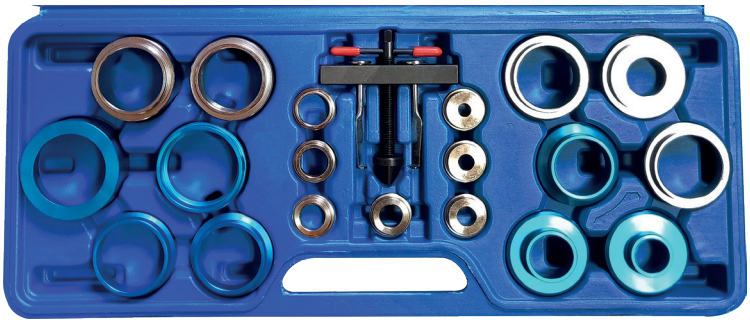

7SAE20.1
€ 149,00 + MwSt.

7KRD150

Spezial Kupferringsortiment für Einspritzdüsen

150-teilig, im Klarsichtsortimentskasten

Dieser Satz enthält 15 verschiedene Sonderabmessungen von Kupferringen, die an den Spitzen der Einspritzdüsen verwendet werden.

- Bestehend aus jeweils 10 Stück *(Siehe Einzelteileliste!)*



7KRD150
€ 112,^{00} + MwSt.

7AC22

Entriegelungswerkzeugsatz

22-teilig, im Koffer

Exakt passende Demontagewerkzeuge für die sehr schwierig zu öffnenden Leitungskupplungen.

Dieser Satz ist passend für nahezu alle Kupplungen an europäischen, asiatischen und amerikanischen Fahrzeugen.

Passend für Schnellverbinder an:
Klimaanlagen, Kraftstoffleitungen, Luft- und Ölleitungen



7AC22
€ 119,^{00} + MwSt.

7OS205

HNBR O-Ring Set

205-teilig, in transparenter Aufbewahrungsbox

- Verträgt höhere Temperaturen und ist chemisch resistenter als Standard O-Ringe
- Gute Verträglichkeit mit Öl- und Gefrierflüssigkeiten

Bestehend aus:

Ø Innen in mm	Stärke in mm	Menge	Ø Innen in mm	Stärke in mm	Menge
3	1	18	9	2	5
4	1	18	10	2	5
4,5	2	18	12	3	5
5	2	18	13	3	5
6	2	18	14	2,5	5
6	2,5	18	17	2,5	5
6	3	18	18	4	5
7	2	18	20	2	5
8	2	16	22	2	5



7OS205
€ 82,^{00} + MwSt.

7HSO03

Hakensatz

3-teilig

Mühelose Demontage von Wellendichtringen (z.B. an der Nockenwelle) und O-Ringen.

Die gedrehten Haken arbeiten nach dem Prinzip eines Korkenziehers.



7HSO03

€ 34,30 + MwSt.



7DEG05

Dieselentlüftungs(befüll)gerät

Mit diesem Gerät wird nach dem Kraftstofffilterwechsel das System mit Dieselkraftstoff befüllt bzw. die Leitung entlüftet.
Die vier mitgelieferten Adapterschläuche ermöglichen den Anschluss an allen gängigen Systemen (Inkl. der neuen SAE-Stecksysteme).

- Pneumatisch
- Einmann-Bedienung



7DEG05

€ 77,80 + MwSt.



7HEW01

Entriegelungswerkzeug für HENN®-Kupplungen

Passend für HENN®-Kupplungen an Kühlwasser- bzw. Ladeluftschläuchen.

Zum fachgerechten Lösen bzw. Entriegeln der Kupplungen beim Ausbau von Kühlwasser- bzw. Ladeluftschläuchen etc.

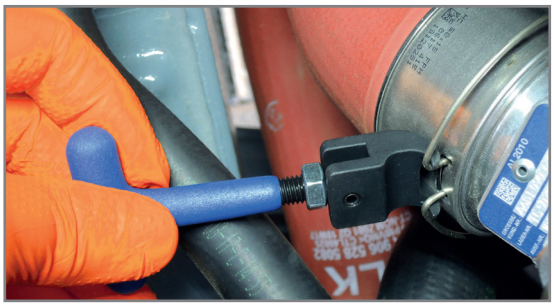

7HEW01

€ 16,00 + MwSt.

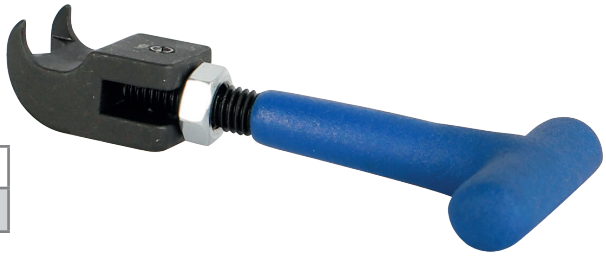

7TST13

Turbo-System-Tester

13-teilig, im Koffer

Für die sichere, fachgerechte und schnelle Dichtheitsprüfung an Ladeluft-Systemen.

Passend für:
Alle Systeme, bei denen Schlauchschellen verbaut sind. Mit jeweils einem Verschluss- und einem Adapterstopfen können einzelne Sektionen vom Ladeluftsystem mittels eines Reifenfüllers abgedrückt werden.

Die Dichtheitsprüfung kann dann durch Druckabfall, Geräuschentwicklung oder Lecksuchspray erfolgen.
Kein Spezialwerkzeug nötig!

Bestehend aus:

- Adaptersatz für die Schlauchdurchmesser:
  31–38, 46–51, 55–60, 65–70, 75–80, 85–90
- Adapterschlauch (für Luftanschluss AV)

7TST13
€ 179,^{00} + MwSt.



7TSTB13

Turbo-System-Tester

13-teilig, im Koffer

Für die sichere, fachgerechte und schnelle Dichtheitsprüfung an Ladeluft-Systemen mit gesteckten Schnellverbindern.

Bestehend aus:

- Adaptersatz für die Anschlussdurchmesser:
  31, 38, 46, 51, 56 und 61 (1 Paar pro Abmessung)
- Adapterschlauch (für Luftanschluss AV)

Passend für:
Alle Systeme, bei denen gesteckte Schnellverbinder verbaut sind. Mit jeweils einem Verschluss- und einem Adapterstopfen können einzelne Sektionen vom Ladeluftsystem mittels eines Reifenfüllers abgedrückt werden.

Die Dichtheitsprüfung kann dann durch Druckabfall, Geräuschentwicklung oder Lecksuchspray erfolgen. Undichtheiten können so schnell und präzise erkannt werden.

Die Form der Adapter garantiert eine sichere, druckverlustfreie Montage.

Kein Spezialwerkzeug nötig!

7TSTB13
€ 207,^{00} + MwSt.





7DFN01

Dieselfilter-Niederhalter

Zum sicheren Niederhalten des Dieselfiltergehäusedeckels beim Demontieren und Montieren eines neuen Filtereinsatzes.

- Anwendung bei AUDI/VW, Skoda, Seat 2.0/TDI CommonRail u.a.
- Länge: 410 mm

7DFN01
€ 54,^{80} + MwSt.



KUNZER Qualität verbindet

7TSS01

Tanksensorschlüssel

Einstellbarer Schlüssel zur zerstörungsfreien Demontage von Überwurfverschraubungen von Tanksensoren oder Pumpeneinheiten, die sich schwer zugänglich am Tank befinden.

- Einstellbereich von 89 – 170 mm

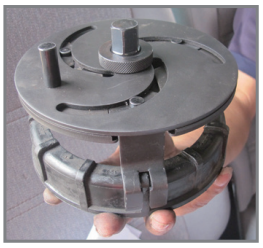



7TSS01
€ 72,20 + MwSt.

7CRS25.1

Rücklaufmengenmessgerät für Common-Rail-Diesel

36-teilig

Inkl. jeweils 6 Adapter für Bosch, Siemens, Denso und Delphi Systeme, im Koffer

- Dieses Gerät misst rasch und effektiv die Kraftstoffmenge, die von jeder Einspritzdüse in den Tank zurückfließt. Dadurch kann sofort festgestellt werden, wenn eine Düse schadhaft ist.
- Direkte Messung des Rückflusses der Einspritzdüse.
- Gleichzeitige Messung von bis zu 6 Einspritzdüsen möglich.
- Messkolben gestatten die Messung im Leerlauf.
- Messbecher werden bei höheren Motordrehzahlen wegen der größeren Rücklaufmengen benutzt.
- Eine Demontage der Injektoren ist nicht notwendig, da die Messkolben oder Messbecher direkt angeschlossen werden.



7CRS25.1
€ 207,00 + MwSt.

7STK1.1

Stethoskop

Zum schnellen Lokalisieren von mechanischen Geräuschquellen.

Typische Anwendungsfälle sind auffällige Geräusche an Lager und Ventilen, das Auffinden von Leckagen und die Vergasersynchronisation.



7STK1.1
€ 25,90 + MwSt.

NEU!

7KTS05.1

Kühlertestsatz

5-teilig, im Koffer

CO_2 Lecksucher für alle Otto-Motoren.
Zeigt im Kühlsystem auftretendes CO_2 an.

Das Verfärben der Testflüssigkeit zeigt einen CO_2 Anteil in der Kühlflüssigkeit an.

Dies ist ein klares Indiz für eine defekte Zylinderkopfdichtung.



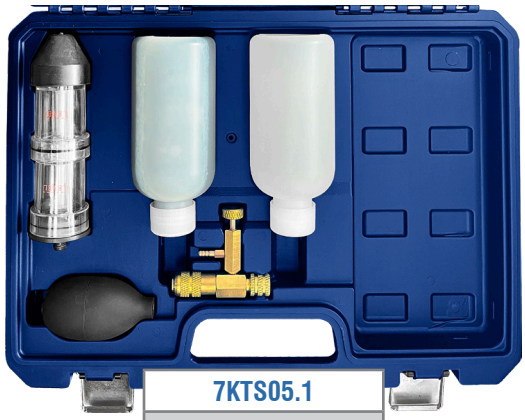

7KTS05.1
€ 50,40 + MwSt.

NEU!

7ODT01

Öldrucktester

12-teilig, im Koffer

Zur Messung des aktuellen Öldrucks. Universell einsetzbar.

Messuhrskala: 0 – 10 bar
Schlauchlänge: 1,25 m

Bestehend aus:

- Messuhr 0 – 10 bar mit Schlauchlänge 1,25 m
- Schnellkupplung 90°
- Adapter R 1/8 DIN 2999
- Adapter 1/8“ x 27 NPT
- Adapter 1/4“ x 18 NPT
- Adapter 3/8“ x 20 UNF
- Adapter 1/2“ x 20 UNF
- Adapter M10 x 1,0 – M12 x 1,5 – M14 x 1,5 – M16 x 1,5 – M18 x 1,5/90°



7ODT01
€ 48,70 + MwSt.

NEU!

7BDT01

Benzindrucktester 0 - 8 bar

Geeignet für das Testen an verschiedenen Fahrzeug- und Motortypen aus Europa, Asien und USA.

Einfaches und präzises Prüfen der Dichtigkeit sowie System- und Steuerdruck durch ein regelbares 3-Wege-Ventil.

Bestehend aus:

- Manometer (stoßgeschützt) mit Schlauch und Ablassventil
- 2 Verschraubungen für Schrader-Ventile
- 10 konfektionierte Druckschläuche (teilweise mit konfektionierten Adaptern)
- 32 Adapter und Anschlüsse für europäische, asiatische und amerikanische Fahrzeuge



7BDT01
€ 121,00 + MwSt.



7ESTK01

Elektronisches Stethoskop

im Koffer

Elektronisches 6-Kanal Stethoskop zum effektiven Aufspüren von Geräuschen in Motoren, Getrieben, Achsen, Auspuffanlagen, Einspritzbrücken und Kühlkreisläufen.

Effektives Erkennen und Orten von möglichen Fehlerquellen.

- Kabellänge: 4,8 m (Kopfhörer)
- Mikrofon: 21 cm
- Anzahl Kabel: 6 Stück mit Krokodilklemmen
- Prüfkabellänge: 14 cm
- Klammerwinkel: 20 mm
- Verstärker: 6-Kanal

Betrieb mit 2x 9V Blockbatterie (im Lieferumfang enthalten)

7ESTK01
€ 113,00 + MwSt.



7KVD28.1

Kühlsystem Prüf-, Spül- und Füllgerät

28-teilig, im Koffer

Mit diesem Werkzeugsatz können alle Arbeiten am Kühler professionell erledigt werden.

- Druckverlusttest am gesamten Kühlerkreislauf
- Druckprüfung der Kühlerdeckel
- Vakuumspülung und Befüllung des Systems

7KVD28.1
€ 276,00 + MwSt.

Individuelle Adapter für annähernd alle europäischen und asiatischen PKW und leichte Nutzfahrzeuge (Renk- und Schraubaufsätze) enthalten.

71010

Motorstütze

Für moderne Fahrzeuge, wenn im Zuge von Arbeiten an Zahnriemen, Wasserpumpe oder Spannrolle eine Motorhalterung demontiert werden muss.



71010
€ 630,00 + MwSt.



72018

Halter zu Motorstütze 71010

in Verbindung mit Getriebeheber WK 4010 (siehe S.256)

Der Halter 72018 wird an die Motorstütze 71010 montiert, um dann mit dem Getriebeheber WK 4010 zusammen eingesetzt zu werden.



72018
€ 95,50 + MwSt.

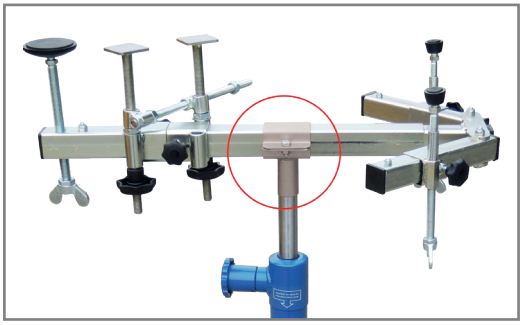

7MMB01

Motor-Montage-Bock

Montage-Bock, um Arbeiten am ausgebautem Motor vorzunehmen. Universelle, drehbare Aufnahmemöglichkeit für Motoren. Standfestes Fahrgestell mit Lenkrollen für beste Rangierfähigkeit.

- Tragkraft: 450 kg
- Arbeitshöhe (mittig): 780 mm
- Gewicht: 19 kg

7MMB01
€ 154,00 + MwSt.



KUNZER Qualität verbindet

71320

Injektorbefestigungsschraubenreparatur-Werkzeug, CDI

Zur Instandsetzung der Injektorschraube

Wenn die Injektorbefestigungsschraube abgerissen ist, bleibt entweder ein Gewinderest im Schacht oder das Gewinde im Zylinderkopf ist defekt. Dieses Werkzeug ermöglicht Ihnen eine korrekte Reparatur ohne Entfernung der restlichen Injektoren und des Ventildeckels. Arbeitsersparnis je nach Schwierigkeitsgrad viele Stunden.

www.kunzer.de
PRODUKT VIDEO
oder mobil scannen

71320
€ 221,00 + MwSt.



72400

Gewindereparatur-Werkzeug

für M6, M8, M10

Zur Reparatur defekter oder herausgerissener Gewinde mit extrem dünnwandigen Gewindehülsen.
Für M6 - 12 mm, M8 - 16 mm, M10 - 20 mm Länge.

www.kunzer.de
PRODUKT VIDEO
oder mobil scannen

72400
€ 123,00 + MwSt.



7TAZ1

Teileablage für Zylinderkopf

Organisationshilfe zur systematischen Kleinteileablage der Zylinderkopfkomponenten.

- Maße (LxBxH) in mm: 450 x 404 x 230



7TAZ1
€ 78,90 + MwSt.





MOTOREINSTELLWERKZEUGE - VOLLES PROGRAMM

Wir präsentieren Ihnen die neuste Programmerweiterung aus dem Hause Willy Kunzer GmbH.
Unser umfassendes Sortiment an Motor-Einstellwerkzeugen ist startklar für Sie, die Auswahl ist riesig, und die Qualität ist, wie Sie es von uns erwarten, auf höchstem Niveau.
Bei uns finden Sie alles, was Ihre Werkstatt für präzise und effiziente Motor-Einstellarbeiten braucht: von Arretier-Werkzeugen über Montagehebel bis hin zu kompletten Motoreinstellsätzen für nahezu alle Hersteller.

So lesen Sie unsere Artikelnummern:

Jede Artikelnummer im Bereich Motoreinstellwerkzeuge besteht aus sechs Positionen,
die einem klaren System folgen:

Beispiel: 77M101 Motor-Einstellwerkzeugsatz passend für BMW / Mini

Position	Bedeutung	Beispiel (77M101)	Erklärung
1-2	Produktgruppe	77	Motoreinstellwerkzeuge
3	KATEGORIE (Werkzeugtyp)	M	Motoreinstellsatz
4	HERSTELLER (Zuordnung)	1	BMW (Bayerischen Motoren Werke AG)
5-6	Laufende Nummer	01	Individuelle Artikelnummer

HERSTELLER	NR.:	KATEGORIE	Kz.:	KATEGORIE	Kz.:
BMW AG	1	Abzieher	AZ	Haltewerkzeugsatz	HW
FIAT/CHRYSLER	2	Arretier Werkzeug	AW	Montagehebel	MH
FORD	3	Montagesatz	MS	Montagewerkzeug	MW
MERCEDES	4	Drehmomentverfielfältiger	DV	Motor -Einstellsatz	M
OPEL	5	Einstellwerkzeug	EW	Spannrollenschlüssel	SR
PEUGEOT	6	Führungsbolzensatz	FB	Steckschlüssel	SS
UNIVERSAL	7	Schlossträger	FS	Steckschlüsseleinsatz	SE
VAG	8	Gegenhalter	GH	Steuerkettenwerkzeug	SK

Beispielhaft markiert auch auf der nächsten Seite oben.

Dank dieser strukturierten Gliederung nach Markenzugehörigkeit finden Sie schnell und zuverlässig das passende Werkzeug – präzise abgestimmt auf Ihre Anforderungen.
Weitere Informationen zu den einzelnen Produkten finden Sie auf unserer Internetseite **www.kunzer.de** in der jeweiligen Produktinformation. Der QR-Code führt Sie direkt zum Produkt.

Unser Versprechen an Sie:

- **Technische Präzision** – entwickelt für den Werkstattalltag
- **Höchste Qualität** – Materialien und Verarbeitung auf Profi-Niveau
- **Praxisorientierte Auswahl** – abgestimmt auf reale Anwendungsfälle
- **Schnelle Verfügbarkeit** – alles ab Lager lieferbar

77M101

Motor-Einstellwerkzeugsatz BMW/MINI

Für Reparaturarbeiten an 1.6-Liter-Motoren.

Zu verwenden wie OE-Nummern:

11.9.340 Vorspannwerkzeug Steuerkette
11.7.440 Blockierwerkzeug Nockenwelle
11.7.440 Blockierwerkzeug Auslassnockenwelle
2.299.362 Blockierwerkzeug Auslassnockenwelle
11.9.590 Blockierwerkzeug Auslassnockenwelle

Passend für Fahrzeuge:

BMW 1er (F20/F21) Bj. 11-19
BMW 3er (F30/F31/34) Bj. 11-19
MINI (R55/R56/R58/R59/R607R61) Bj. 11-19

Mehr Informationen zum Produkt
SCAN MICH!



77M101
€ 80,40 + MwSt.

77M102

Motor-Einstellwerkzeugsatz BMW/MINI

Für Reparaturarbeiten an 2.0- und 3.0-Liter-Dieselmotoren.

Zu verwenden wie OE-Nummern:

11.3.340 Arretierung Kurbelwelle & Nockenwellen, Vanos Fixierung
11.5.320 Arretierung Nockenwellen bei Dieseltriebwerken
11.8.760 Nockenwellen Fixierung
11.8.030 / 11.8.740 Kettenradabzieher Kraftstoffpumpe
11.6.480 Kurbelwellen Pin / TDC Lock bei Diesel
11.4.320 Kurbelwelle Arretierung
11.6.260 Ergänzung Nockenwellen-/Kurbelwellenarretierung
Haltewerkzeug

Passend für Fahrzeuge:

BMW 1er (E81/E82/E87/E88/F20/F21)
BMW 2er F22
BMW 3er (E90/E91/E92/F30/F31/F34)
BMW 4er (F32/F33/F36)
BMW 5er (E60/E61/F07/F10/F11)
BMW 7er (F01/F02/F04)
BMW X-Reihe (E84/E83/F25/F26/E70/F15/E71/F16)

Mehr Informationen zum Produkt
SCAN MICH!



77M102
€ 81,80 + MwSt.

77M103

Motor-Einstellwerkzeugsatz BMW

Für Reparaturarbeiten an 1.6-, 1.8- und 2.0-Liter-Motoren.

Zu verwenden wie OE-Nummern:

11.9.340 Arretierung Kettenspanner
11.3.340 Arretierung Nockenwellen, Vanos Fixierung
11.8.710 Einstellwerkzeug für Vanos
11.8.690 Zusatzpin im Timing-Kit Nockenwelle
11.8.700 Ausgleichswellen Nockenwellen-Arretierung
11.5.120 Blockierwerkzeug Schwungrad

Passend für Fahrzeuge:

BMW 1er (E81/E87/E88) ab Bj. 06-12
BMW 3er (E90/E92/93) ab Bj. 06-12
BMW 5er (E60/E61) ab Bj. 07-10

Mehr Informationen zum Produkt
SCAN MICH!

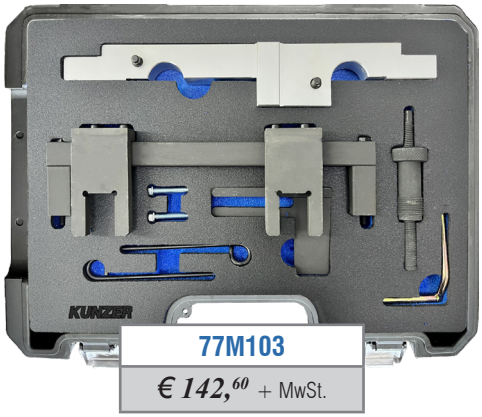

77M103
€ 142,60 + MwSt.

77AZ104

Motor-Einstellwerkzeugsatz BMW

Für Reparaturarbeiten an BMW-Kraftstoffpumpen (Abzieher).

Zu verwenden wie OE-Nummern:

13.5.190 Abzieher Riemenscheibe Einspritzpumpe
13.5.191 Abziehers für Einspritzpumpe gekürzt
13.5.192 Führung für Einspritzpumpen-Abzieher

Passend für Fahrzeuge:

BMW 3er E46
BMW 5er (E39/E60/E61)
BMW 7er E38
BMW X-Reihe E53

Mehr Informationen zum Produkt

SCAN MICH!



77AZ104
€ 19,90 + MwSt.

77M105

Motor-Einstellwerkzeugsatz BMW

Für Reparatur- und Einstellarbeiten an 1.6-Liter-Motoren.

Zu verwenden wie OE-Nummern:

11.7.260 Nocken-/Kurbelwellenarretierung
11.7.251 / 11.7.250 Auslaß-NockenwellenFixierung
11.7.252 / 11.7.250 Einlaß-NockenwellenFixierung
11.9.340 Kettenspanner Fixierung
11.9.190 Fixierung Kurbelwelle
11.7.253 Rändelschraube

Passend für Fahrzeuge:

BMW 1er (E81/E87)
BMW 3er (E46/E90)

Mehr Informationen zum Produkt

SCAN MICH!



77M105
€ 106,40 + MwSt.

77M106

Motor-Einstellwerkzeugsatz BMW

Für Reparaturarbeiten an 1.6-, 1.8- und 2.0-Liter-Motoren.

Zu verwenden wie OE-Nummern:

11.9.303 Rändelmutter
11.9.301 Halter Exzenterwelle
11.9.320 Lagerbrückenhalterung
11.9.390 Drehfeder-Halter / Befestigungsschraube
11.9.340 Spannwerkzeug
11.9.290 Blockierung-Nockenwelle
11.9.302 Blockierung-Nockenwelle
11.9.350 Nockenwellengeber-Werkzeug
11.9.270 Nockenwellendrehschlüssel
11.2.300/KM813/LRT12108/LRT12171 Kurbelwellen-Absteckdorn (gerade)
11.9.190 Kurbelwellen-Absteckdorn (abgewinkelt)
11.9.310 Klammern für Zwischenhebel

Passend für Fahrzeuge:

BMW 1er (E81/E87)
BMW 3er (E36/E46/E90/E91)
BMW 5er (E60/E61/E34)
BMW Z-Reihe E85
BMW X-Reihe E83

Mehr Informationen zum Produkt

SCAN MICH!

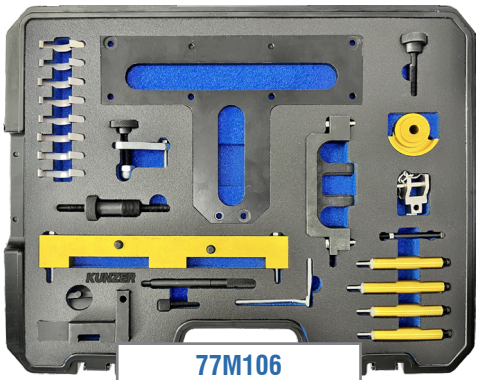

77M106
€ 211,50 + MwSt.

77M107

Motor-Einstellwerkzeugsatz BMW

Für Reparaturarbeiten an 1.6-, 1.8-, 2.0-, 2.5-, 3.0- und 3.2-Liter-Motoren.

Passend für OE-Nummern:
11.2.300 Kurbelwellen-Arretierwerkzeug
11.3.240 Nockenwellen-Arretierwerkzeug
11.3.190 Nockenwellen-Arretierwerkzeug
11.5.490 Schlüssel für Vanos-Einheit
11.6.150 Doppel-Vanos-Ausrichtwerkzeug
11.4.220 Ketten-Vorspannwerkzeug
11.6.180 Vanos-Ausrichtwerkzeug
11.3.450 Druckluftanschluss
11.3.290 Arretierstift
11.3.291 / 11.3.292 Kettenspanner Verriegelung
11.9.110 Fixierleiste Nockenwelle

Passend für Fahrzeuge:
BMW 3er (E30/E36/E46)
BMW 5er (E34/E39/E60)
BMW 7er E38
BMW Z-Reihe Z3

Mehr Informationen zum Produkt
SCAN MICH!

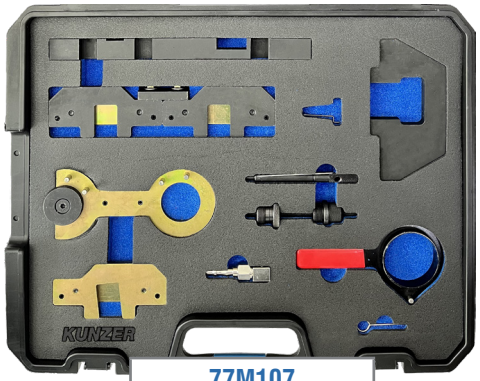

77M107
€ 205,00 + MwSt.

77M108

Motor-Einstellwerkzeugsatz BMW/MINI/OPEL/ RANGE ROVER

Für Reparaturarbeiten an 2.0-, 2.5-, 3.0- und 4.0-Liter-Motoren.

Zu verwenden wie OE-Nummern:
11.3.360 / LRT-12-115 Steuerketten-Gegenhalter
11.6.321 / KM6267 Nockenwellen-Ausrichtwerkzeug
11.6.322 Fixierbügel- Ausrichtwerkzeug
13.5.120 Einspritzpumpen- Abzieher (lang)
13.5.120 / LRT-12-119 Einspritzpumpen- Abzieher
13.5.191 / 135192 / 135190 / KM6270 Einspritzpumpen-Abzieher (kurz)
13.5.191 / 135192 / KM6270 Gewinderinge
11.3.320 / LRT-12-112 Nockenwellen-Fixierbrücke
11.5.180 Kurbelwellen-Absteckstift
11.6.080 Kurbelwellen-Absteckstift
11.3.340 / LRT-12-114 / KM-823 Spannrollen-Absteckstifte
11.2.300 / LRT-12-108 Kurbelwellen-Absteckstift

Passend für Fahrzeuge:
BMW 1, 2, 5, 7, X3, X5 (Baureihen E34-36-38-39-66-83-90-91-92-93)
Landrover Range Rover, Freelander
Vauxhall/Opel Omega-B

Mehr Informationen zum Produkt
SCAN MICH!



77M108
€ 111,20 + MwSt.

77SK109

Motor-Einstellwerkzeugsatz BMW/MINI

Für Reparaturarbeiten an 1.4- und 1.6-Liter-Benzinmotoren sowie 1.6- und 2.0-Liter-Dieselmotoren.

Zu verwenden wie OE-Nummern:
2.353.281 Steuerketten Prüfwerkzeug

Passend für Fahrzeuge:
Alpina D3 (E90/E91/E92)
BMW 1er (E81/E82/E87/E88/F20/F21), 2er (F22/F87), 3er (E90/E91/E92/E93/F30/F31(F34/F35/F80), 4er (F32/F33/F36/F82/F83), 5er (E60/E61/F07/F10/F11), X1 (E84), X3 (E83/F25), X5 (F15/F85)
MINI Clubman (R55), Mini (R56), Mini Cabrio (R57), Mini Coupé (R58), Mini Roadster (R59), Mini Countryman (R60), Mini Paceman (R61)

Mehr Informationen zum Produkt
SCAN MICH!



77SK109
€ 10,70 + MwSt.

77GH110

Motor-Einstellwerkzeugsatz BMW/MINI/Peugeot

Für Reparaturarbeiten an diversen Motoren von BMW und Peugeot.

Zu verwenden wie OE-Nummern:
11.9.28 Gegenhalteschlüssel

Passend für Fahrzeuge:
Diverse **BMW**
Diverse **Peugeot**

Mehr Informationen zum Produkt
SCAN MICH!



77GH110
€ 32,90 + MwSt.

77M111

Motor-Einstellwerkzeugsatz BMW / MINI

Für Reparaturarbeiten an 1.6- und 2.0-Liter-Benzinmotoren.

Zu verwenden wie OE-Nummern:
2.219.548 TDC-Arretierung der Kurbelwelle
2.212.831 Nockenwellen Einstellwerkzeug
2.212.830 VANOS- Einstellwerkzeug
11.9.340 Steuerketten- Vorspannwerkzeug

Passend für Fahrzeuge:
BMW 1er (F20/F21)
BMW 2er (F22/F23/F45/F46) Bj. 14-16
BMW 3er (F30/F31/F34)
BMW 5er (F10/F11)
BMW Z-Reihe E89
BMW X-Reihe (E84/F25/F26)

Mehr Informationen zum Produkt
SCAN MICH!



77M111
€ 189,70 + MwSt.

77M112

Motor-Einstellwerkzeugsatz BMW/MINI

Für Reparaturarbeiten an 1.5- und 2.0-Liter-Dieselmotoren.

Zu verwenden wie OE-Nummern:

11.8.760 Nockenwellen Einstellwerkzeug
2.357.904 Kurbelwellen-Haltewerkzeuge
2.228.380 Schwungrad-Einstellstift
2.365.488 Adapterplatte für Einstellstift
11.8.030 Pumpenrad-Abzieher
11.4.120 Spannelement-Arretier Stift
11.6.480 Kurbelwellen-Drehwerkzeug

Passend für Fahrzeuge:

BMW 1er (F20/F21)
BMW 2er (F22/F23/F45/F46)
BMW 3er (F30/F31/G20)
BMW 4er (F32/F33)
BMW 5er (G30/G31)
BMW X-Reihe (F48/F39/G01/G02)
MINI (F55/F55/F56/F57/F60)

Mehr Informationen zum Produkt

SCAN MICH!



77M112

€ 120,40 + MwSt.

77M113

Motor-Einstellwerkzeugsatz BMW

Für Reparaturarbeiten an 2.5- und 3.0-Liter-Motoren.

Zu verwenden wie OE-Nummern:

11.0.300 Schwungradfixierdorn
11.4.280 Nockenwellen Fixierbügel
11.4.281 Nockenwellen Einstellwerkzeug
11.4.282 Nockenwellen Einstellwerkzeug
11.4.283 Nockenwellen Einstellwerkzeug
11.4.285 Nockenwellen-Werkzeugbrücke
11.4.290 Fixierung Nockenwellen-Vanos-Sensor - N55
11.4.290 Fixierung Nockenwellen-Vanos-Sensor - N51+N52
11.8.520 Fixierung Nockenwellen-Vanos-Sensor - N53+N54
11.9.340 Kettenspanner

Passend für Fahrzeuge:

BMW 1er (E81/E82/E87/E88)
BMW 3er (E80/E91/E92/E93)
BMW 5er (E60/E61/F10/F11)
BMW 6er (E63/E64)
BMW 7er (E65/E66)
BMW X-Reihe (F25/ E70/E71/E83/E84)
BMW Z-Reihe (E85/E86/E89)

Mehr Informationen zum Produkt

SCAN MICH!



77M113

€ 263,70 + MwSt.

77MS114

Motor-Einstellwerkzeugsatz BMW

Für Reparaturarbeiten an 1.6- bis 3.0-Liter-Motoren.

Zu verwenden wie OE-Nummer:
11.7.110 Montage und Demontage der Druckfeder des Zwischenhebels VANOS

Passend für Fahrzeuge:
BMW 1er (E81/E82/E87/E88/F20/F21)
BMW 2er (F22/F23/F87)
BMW 3er (E90/E91/E92/E93/F30/F31/F34/F80)
BMW 4er (F32/F33/F36/F82/F83)
BMW 5er (E60/E60/F07/F10/F11)
BMW 6er (E63/E64/F06/F12/F13)
BMW 7er (E65/E66/E67/F01/F02/F03/F04)
BMW X-Reihe (E84/E83/F25/F26/E70/F15/F86)
BMW Z-Reihe (E85/E86/E89)

Mehr Informationen zum Produkt
SCAN MICH!



77MS114
€ 153,10 + MwSt.

77M115

Motor-Einstellwerkzeugsatz MINI

Für Reparaturarbeiten an 1.4- und 1.6-Liter-Motoren.

Zu verwenden wie OE-Nummern:
11.8.370 Motorstützwinkel
11.8.240 Kurbelwellendichtring-Montagewerkzeug
11.8.250 / 83300493986 Halter Nockenwelle / Nockenwellen-Arretierung
11.9.551 / 11.9.552 Nockenwellen-Arretierung
11.9.551 / 11.9.552 Nockenwellen-Arretierung
11.8.250 / 83300493986 Gegenhalter Nockenwellen-Fixierwerkzeug
11.9.590 Fixierung Kurbelwelle

Passend für Fahrzeuge:
MINI R50/R52/53/R55/R56/R57

Mehr Informationen zum Produkt
SCAN MICH!

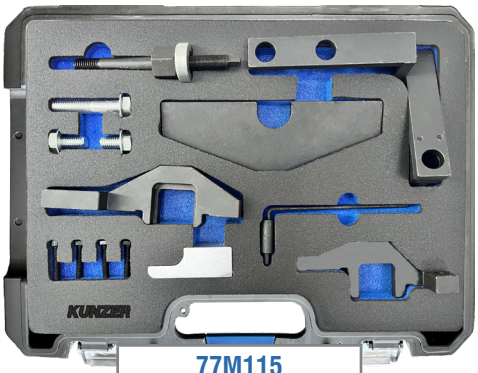

77M115
€ 154,80 + MwSt.

77AZ116

Kettenradabzieher BMW

Für Reparaturarbeiten an Hochdruck-Kraftstoffpumpen.

Zu verwenden wie OE-Nummern:
11.8.740 Gewindehülse / Sechskant
11.8.741 Gewindehülse / Halter
11.8.742 Sechskant / Adapter

Passend für Fahrzeuge:
BMW 1er (E81/E82/E87/E88/F20)
BMW 3er (E90/E91/E92/E93/F30)
BMW 5er (E60/E61/F07/F10/F11)
BMW 6er F12
BMW 7er F01
BMW X-Reihe (E70/E71/E83/E84/F25)

Mehr Informationen zum Produkt
SCAN MICH!



77AZ116
€ 8,10 + MwSt.

77HW117

Motor-Einstellwerkzeugsatz BMW/MINI

Für Reparaturarbeiten an 1.6- bis 3.0-Liter-Motoren.

Passend für OE-Nummern:

11.8.180 Gegenhalter Komplett
11.8.181 Halter für Grundkörper
11.8.182 Formteil / Sperrklinke
11.8.183 Mittelsteg mit Langlöchern
11.8.184 Adapterstück
11.8.185 Adapter mit Einstellhülsen

Passend für Fahrzeuge:

BMW 1er (E81/E82/E87/E88)
BMW 3er (E46/E90/E91/E92/E93)
BMW 5er (E60/E61)
BMW 6er (E63/E64)
BMW 7er (E38/E65/E66)
BMW X-Reihe (E53/E70/E83)
BMW Z-Reihe (E85/E86)
MINI R50

Mehr Informationen zum Produkt

SCAN MICH!



77HW117
€ 76,30 + MwSt.

77M201

Motor-Einstellwerkzeugsatz FIAT/CITROEN/ PEUGEOT/IVECO

Für Reparaturarbeiten an 2.3- und 3.0-Liter-Motoren.

Zu verwenden wie OE-Nummern (FIAT):

99360614 Nockenwellen Absteckdorn
99360615 Kurbelwellen Absteckdorn < Bj. 06
1 860 617 000 Nockenwellenrad- Arretierung
2 000 018 200 Kurbelwellen Absteckdorn > Bj. 06

Zu verwenden wie OE-Nummern (CITROEN/PEUGEOT):

0191-2A Nockenwellen Absteckdorn
0191-2B Nockenwellenrad- Arretierung
0191-2J Kurbelwellen Absteckdorn < Bj. 06
0191-2K Kurbelwellen Absteckdorn > Bj. 06

Passend für Fahrzeuge:

FIAT DUCATO 2.3 JTD Multijet 120/3.0, JTD Multijet 160
CITROEN Relay/Jumper
IVECO Daily Bj. 03-10, EcoDaily Bj. 09-11
PEUGEOT Boxer III Bj. 06-12

Mehr Informationen zum Produkt

SCAN MICH!



77M201
€ 28,60 + MwSt.

77M203

Motor-Einstellwerkzeugsatz ALFA-ROMEO/FIAT/LANCIA

Für Reparaturarbeiten an 1.4-Liter-MultiAir-Motoren.

Zu verwenden wie OE-Nummern:

2 000 034 400 Arretierung Nockenwelle
2 000 004 500 Arretierung Kurbelwelle
1 860 987 000 Zahnriemenspanner

Passend für Fahrzeuge:

ALFA ROMEO Giulietta Bj. 10/ MiTo Bj. 08-18
FIAT Bravo II Bj. 06 -14/Grande Punto Bj. 05-09/Punto EVO Bj. 08-12/ Punto Bj. 12-18
LANCIA Delta III Bj. 08-14

Mehr Informationen zum Produkt

SCAN MICH!



77M203
€ 51,50 + MwSt.

77M204

Motor-Einstellwerkzeugsatz OPEL/ALFA ROMEO/LANCIA/ FIAT/FORD/ SUZUKI/PEUGEOT/SUBARU

Für Reparaturarbeiten an 1.3-Liter-JTD-, CDRi- und TDCi-Motoren

Zu verwenden wie OE-Nummern:

1 871 000 200 / 303-1469 / KM-662-C Gegenhalteschlüssel für Kurbelwellen-Riemenscheibe
EN 46785 / KM 955 / 09912-38300 Kurbelwellen-Einstellwerkzeug
1871000900 / 1860985000 / 303-1472 / EN 46781 / 09917-68610 Nockenwellen-Einstellwerkzeug
1870900400 Ketten-Spannhebel
1870900300 / 303-1468 Kurbelwellen-Arretierwerkzeug
Kurbelwellen-Einstellstift
1871008600 / 0104B / 3031475 Nockenwellen-Gegenhalter

Passend für Fahrzeuge:

ALFA ROMEO MiTo
FIAT 500/Doblo/Forino/Idea/Linea/Palio/Panda/Punto/Grande Punto/Qubo/ Strada
LANCIA Musa/Ypsilon
FORD KA
OPEL Agila A/Agila B/Astra H/Astra J/Combo/Corsa C/Corsa D/Meriva A/ Meriva B/Tigra B
CHEVROLET Aveo/Cobalt/Enjoy/Montana/Sali/Sonic/Spin
CITROEN Nemo
PEUGEOT Bipper
SUZUKI Splash/Swift III/Swift IV
SUBARU Justy III
SUZUKI Splash

Mehr Informationen zum Produkt

SCAN MICH!



77M204
€ 82,00 + MwSt.

77M205

Motor-Einstellwerkzeugsatz ALFA-ROMEO/FIAT/LANCIA

Für Reparaturarbeiten an 1.4-, 1.8- und 2.0-Liter-Motoren.

Zu verwenden wie OE-Nummern.

1 860 875 000 Nockenwellenarretierung
1 860 847 000 Nockenwellenarretierung
1 870 697 000 Nockenwellenarretierung
1 860 892 000 Nockenwellenarretierung
1 860 847 000 Nockenwellenarretierung
1 860 875 000 Nockenwellenarretierung
1 860 899 000 Nockenwellenarretierung
1 825 040 000 Nockenwellenarretierung
1870859000 Nockenwellenarretierung
1 860 895 000 / 1895879000 / 1825013000 / T10170 /
Adapter für Messuhr

Mehr Informationen zum Produkt

SCAN MICH!



77M205

€ 238,60 + MwSt.

Passend für Fahrzeuge:

FIAT Brava/Bravo/Marea1.8 16V 182A2.000 / 2.0 20V 5-Zyl, Barchetta/Coupe 1.8 16V 183A1.000, Brava/Bravo/Lancia Y10 1.4 12V 182A3.000, 182A5.000, Brava/Bravo/Stilo/Marea/Multipla 1.6 16V 182A4.000/182A6.000/182B6.000 Lancia/Delta/Dedra 1.8 16V 188A6.000
ALFA ROMEO/Lancia 3.0 V6 24V, 147/156/166/GTV/Spider GT 2.0 16V JTS

77M301

Motor-Einstellwerkzeugsatz FORD/VOLVO/VAG

Für Reparaturarbeiten an 1.6-Liter-16V-TI-VCT-Benzinmotoren sowie an 2.0- und 2.2-Liter-TDCI-Dieselmotoren.

Zu verwenden wie OE-Nummern:

303-1059 / 999-7121 Arretierwerkzeug Schwungrad
303-1054 / T10115 Spannrollen-Arretierstift
303-1097 / 999-7429 Arretierwerkzeug Nockenwellenrad
303-748 / 999-7152 Arretierwerkzeug Kurbelwelle
303-735 / 999-7122 Arretierwerkzeug Nockenwelle

Passend für Fahrzeuge:

FORD Focus 1.6 ltr. 16V TI-VCT/Mondeo Mk3/4 2.0 TDCI/S-Max/Galaxy 2.0 TDCI
VOLVO S40 D 2.0D/V50 D 2.0D/C30 D 2.0D/C70 II D 2.0D

Mehr Informationen zum Produkt

SCAN MICH!



77M301
€ 30,90 + MwSt.

77M302

Motor-Einstellwerkzeugsatz FORD/MAZDA/VOLVO

Für Reparaturarbeiten an 1.25-, 1.4-, 1.6-, 1.7-, 1.8-, 2.0- und 2.3-Liter-16V-Motoren.

Zu verwenden wie OE-Nummern:

303-574 / 303-620 / 21-163 Kurbelwellen-Einstellstift
303-507 / 21-210 / 9997152 / 49JE01061Kurbelwellen-Einstellstift
303-748 / 21-259 / 9997406 / 9997152 / 49JE02024 Kurbelwellen-Einstellstift
303-376B / 21-162B Nockenwellen-Lineal

Passend für Fahrzeuge:

FORD B-Max Bj. 12–17
FORD C-Max I / II Bj. 03-10/10-19
FORD Cougar Bj. 98-02
FORD Courier Bj. 96-02
FORD Fiesta IV/V/VI Bj. 95-01/01-08/08-17
FORD Focus I/II Bj. 98-04/04-10
FORD Fusion Bj. 02-12
FORD Galaxy II Bj. 06-14
FORD Mondeo I/II/III/IV Bj.93-96/96-00/00-07/07-15
FORD Puma Bj. 97-01
FORD S-Max I Bj. 06-14
FORD Tourneo Connect Bj. 02-13
FORD Transit /Connect Bj. 06-13/02-13

Mehr Informationen zum Produkt

SCAN MICH!



77M302
€ 12,10 + MwSt.

KUNZER Qualität verbindet

77M303

Motor-Einstellwerkzeugsatz FORD/MAZDA

Für Reparaturarbeiten an 1.25-, 1.4- und 1.5-Liter-EcoBlue-Motoren sowie an 1.25-, 1.4-, 1.6-, 1.7-, 1.8- und 2.0-Liter-Zetec-Motoren und an 1.6-, 1.8-, 1.9-, 2.3- und 2.5-Liter-TD/TDCi-Dieselmotoren.

Zu verwenden wie OE-Nummern:

21-162 / 21-162B / 303-367 / 303-376 /
49JE01054 / 49UN303376 / 999 7151 Nockenwellen-Lineal
23-047 Einspritzpumpen- Fixierdorn
21-163 / 303-620 Kurbelwellen- Fixierdorn
21-210 / 303-507 Kurbelwellen- Fixierdorn
21-262 / 303-734 / 0194C / 49JE02020 / 999
7169 Kurbelwellen-Arretierwerkzeug
23-019 / 3359 / T20102 / U40074 / VM9882 /
MP1301 Einspritzpumpen- Fixierdorn
23-058 / 310-084 / T10108 Spannrollen-Fixierwerkzeug
21-105 / 2065A Nockenwellen-Lineal
21-168 / 303-393 Schwungrad-Arretierwerkzeug (3-tlg.)
Fühlerlehre (x2)
23-059 / 310-085 / T10050 Kurbelwellenrad- Fixierwerkzeug
23-020 Einstelldorn 12.7 mm
21-123 Einstelldorn 9.5 mm
21-251 / 303-698 Einstelldorn 6 mm
23-029 / 23-019 Einstelldorn 8.25 mm
303-1504 Nockenwellen-Ausrichtwerkzeug
21-262 / 303-734 / 0194C / 49JE02020 Kurbelwellen- Fixierdorn
21-263 / 303-735 / Mot1430 / 0187B / 0132RZ /
999 7122 Fixierdorn Nocken- & Kurbelwelle

Mehr Informationen zum Produkt

SCAN MICH!



77M303

€ 99,00 + MwSt.

Passend für Fahrzeuge:

FORD B-Max/C-Max/Ecosport/Escort/Fiesta/Courier/Focus/Fusion/Galaxy/Ka/
Kuga/Mondeo/Orion/Sierra/S-Max/Tourneo/Transit
MAZDA 2/3/6/CX-7/MPV

77M304

Motor-Einstellwerkzeugsatz FORD

Für Reparaturarbeiten an 1.0-Liter-EcoBoost-Dreizylinder-Benzinmotoren ab Baujahr 2012.

Zu verwenden wie OE-Nummern:

303-1605 Nockenwellen-Einstellwerkzeuge
303-1606 Einstellwerkzeuge für Nockenwellenversteller (VVT)
303-1604 Kurbelwellen-Einstellstift
303-1602 / 303-393A / 21-168 Kurbelwellen-Arretierwerkzeug
303-1054 Arretierstift für Spannelement
303-732 Einstellstift für Kurbelwellen-Riemenscheibe

Passend für Fahrzeuge:

FORD B-Max/C-Max/Fiesta/Ecosport/Focus/Grand C-Max/Transit Courier/ Transit Connect/Tourneo Connect

Mehr Informationen zum Produkt
SCAN MICH!

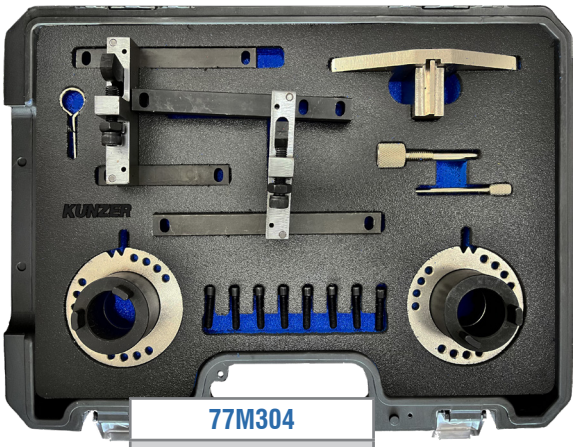

77M304
€ 153,50 + MwSt.

77DV305

Motor-Einstellwerkzeugsatz FORD

Für Reparaturarbeiten an 1.0- und 1.1-Liter-EcoBoost-Benzinmotoren sowie an 2.0-Liter-Duratorq-TDCi- und 2.0-Liter-EcoBlue-Dieselmotoren.

Zu verwenden wie OE-Nummern:

303-1611 Drehmoment-Vervielfältiger
303-1611-2 Adapterplatte
303-1611-1 Spezialadapter

Passend für Fahrzeuge:

FORD B-MAX (01/12)/C-Max (04/10)/Ecosport (05/12)/Fiesta (05/12)/ Focus (01/18)/Mondeo (10/14)/Transit Connect (02/13)/Transit (08/13)

Mehr Informationen zum Produkt
SCAN MICH!



77DV305
€ 208,00 + MwSt.

77M306

Motor-Einstellwerkzeugsatz FORD

Für Reparaturarbeiten an 2.0-, 2.2- und 2.4-Liter-16V-Dieselmotoren.

Zu verwenden wie OE-Nummern:

303-698 (21-251) Kurbelwellen-Absteckbolzen
303-675 (21-234) Kurbelwellen-Absteckbolzen
Nockenwellen-/Pumpen-Absteckstift, 6mm
303-681 (21-240) Pumpenrad-Arretierscheibe
303-681 (21-240) Pumpenrad-Arretierbolzen

Passend für Fahrzeuge:

FORD Mondeo/Transit/Diverse 2.0 ltr. und 2.4 ltr. 16V TDdi/TDCi Bj. 01-04 Diesel

Mehr Informationen zum Produkt
SCAN MICH!



77M306
€ 62,50 + MwSt.

77M307

Motor-Einstellwerkzeugsatz FORD/MAZDA/VOLVO

Für Reparaturarbeiten an 1.6-, 2.0- und 2.3-Liter-Motoren.

Zu verwenden wie OE-Nummern:

303-1565 Nockenwellen Fixierwerkzeug
303-1504 / 9.997.405 Nockenwellen Einstellwerkzeug
303-1521 / 9.997.416 Einstellwerkzeug für Kurbelwellensensor
303-748 / 9.997.406 Kurbelwellen Arretierstift
303-1054 Blockierwerkzeug
303-1097 / 9.997.429 Nockenwellen Blockierwerkzeug
303-1550 / 9.997.431 Einstellwerkzeug Kurbelwelle Riemenscheibe
9.997.415 Kurbelwellen Einstellwerkzeug
303-393 Schwungrad Arretierwerkzeug

Passend für Fahrzeuge:

FORD B-Max ab Bj. 12/C-Max Bj. 07-10/C-Max ab Bj. 10/Fiesta ab Bj. 08/Focus Bj. 04-11/Focus C-Max Bj. 03-07/Focus ab Bj. 11/Galaxy Bj. 06-15/Grand C-Max Bj. 06-15/Kuga ab Bj. 12/Mondeo Bj. 10-15/S-Max Bj. 06-15/Tourneo Connect ab Bj. 13/Grand Tourneo Connect ab Bj. 13/Transit Connect ab Bj. 13
MAZDA 5 (CW) ab Bj. 10
VOLVO S60 ab Bj. 10/S80 ab Bj. 06/V40 ab Bj. 12/V60 ab Bj. 10/V70 ab Bj. 07/XC60 Bj. 08-17

Mehr Informationen zum Produkt

SCAN MICH!



77M307
€ 119,90 + MwSt.

77M308

Motor-Einstellwerkzeugsatz FORD/ALFA/FIAT/LANCIA

Für Reparaturarbeiten an 1.1-, 1.2- und 1.4-Liter-8-Ventil-Benzinmotoren.

Zu verwenden wie OE-Nummern:

2.000.004.500 / 303-1480 Kurbelwellen-Arretierwerkzeug
2.000.004.400 / 303-1479 Nockenwellen-Einstellwerkzeug
1.860.987.000 Einstellwerkzeug für Zahnriemenspanner
2.000.004.300 / 303-1478 Ausrichtungswerkzeug für Ventildeckel
2.000.004.200 / 303-1477 Arretierwerkzeug für Nockenwellenrad

Passend für Fahrzeuge:

FORD Ka 2009-16

Alfa Romeo Mito 2011-18

Fiat New 500 ab 2007/Doblo/Cargo 2005-10/Fiorino ab 2008/Qubo ab 2009/Grande Punto 2007-12/Idea 2004-12/Linea 2007-11/Panda 2009-12 Grande Punto 2005-09/Punto Evo 2009-11/Punto 2012-18

Lancia Ypsilon 2006-17/Musa 2005-12

Mehr Informationen zum Produkt

SCAN MICH!



77M308
€ 71,10 + MwSt.

77MW308

Motor-Einstellwerkzeugsatz FORD

Für Reparaturarbeiten an 2.0-, 2.2-, 2.4- und 3.2-Liter-Duratorq-Dieselmotoren.

Zu verwenden wie OE-Nummern:

303-682 Motorabdeckungs-Justierwerkzeug
303-675 Schwungrad-Arretierbolzen (schwarz)
303-698 Schwungrad-Arretierbolzen (silbern)
303-1317 Einspritzpumpen-Blockierwerkzeug
303-1151 Hochdruckpumpenrad-Haltewerkzeug
303-249 Hochdruckpumpen-Demontagewerkzeug
Arretierstift-Satz, 3-tlg. (6 mm)
Spannelement-Arretierstift (2 mm)
Passschraube 2x

Mehr Informationen zum Produkt
SCAN MICH!



77MW308
€ 92,50 + MwSt.

Passend für Fahrzeuge:

FORD Puma (Duratorq)/Mondeo 2000-07/Transit 2000-11
Citroen Relay 2006-11/Jumper II
Fiat Ducato 2006-11
Jaguar X-Type 2001-10
Land Rover Defender 2007-11
LDV Convoy 2002-06
Peugeot Boxer III 2006-11

77M309

Motor-Einstellwerkzeugsatz FORD/VOLVO

Für Reparaturarbeiten an 1.9-, 2.0-, 2.3-, 2.4- und 2.5-Liter-Motoren.

Zu verwenden wie OE-Nummern:

999 5433 / 303-1179 Kurbelwellen-Riemenscheiben-Haltewerkzeug
303-1178 Nockenwellen-Ausrichtwerkzeug
303-1182 Kurbelwellen-Ausrichtwerkzeug

Mehr Informationen zum Produkt
SCAN MICH!



77M309
€ 172,30 + MwSt.

Passend für Fahrzeuge:

FORD Focus 2.5 RS/ST/Mondeo 2.5/S-Max 2.5/Galaxy 2.5 ST Bj. 05
VOLVO C30 Bj. 06-10/C70 Bj. 98-10/S40 Bj. 96-10/S60 Bj. 00-09/S70 Bj. 97-07/S80 Bj. 98-06/V40 Bj. 96-10/V50 Bj. 04-10/V70 Bj. 97-07/XC70 Bj. 02-07/XC90 Bj. 02-10

77M401

Motor-Einstellwerkzeugsatz MERCEDES-BENZ

Für Reparaturarbeiten an 1.6-,1.8-, 2.0-, 2.3- und 2.5-Liter-Motoren.

Zu verwenden wie OE-Nummern:

271589006100 Nockenwellen-Arretierung
271589003100 Steuerketten-Spannschienen-Klemmkeil
271589014000 Steuerketten-Haltewerkzeug
271589001500 Dorn

Passend für Fahrzeuge:

MERCEDES-BENZ C-Klasse Bj. 00-07/C-Klasse Bj. 07-15/CLK Bj. 03-10/ E-Klasse Bj. 02-09/E-Klasse Bj. 09-17/SLK Bj. 04-11/SLK Bj. 11-20/ Sprinter Bj. 06-18

Mehr Informationen zum Produkt

SCAN MICH!



77M401

€ 110,80 + MwSt.

77M402

Motor-Einstellwerkzeugsatz MERCEDES/OPEL/FIAT/NISSAN/RENAULT

Für Reparaturarbeiten an 1.6-, 1.8-, 2.0- und 2.3-Liter-Dieselmotoren.

Zu verwenden wie OE-Nummern:

MOT1770 / KM956-1 / EN-48334 Kurbelwellen-Riemenscheiben-Haltewerkzeug mit Sechskantschraube
MOT1769, MOT1969 / EN-48332 Nockenwellen-Einstellwerkzeug
MOT1773 / EN-48331 Einlassnockenwellenrad-Ausrichtwerkzeug
MOT1766 / EN-48330 Kurbelwellen-Fixierdorn
KM6130 Antriebsriemenspanner-Fixierdorn
09953-05010 Kettenspanner-Fixierdorn

Passend für Fahrzeuge:

MERCEDES C-Klasse (W205) Bj. 14-18/Vito (W447) ab Bj. 14
OPEL Vivaro (X82/X83) ab Bj. 06
FIAT Talento (296) ab Bj. 16
NISSAN Qashqai (J10/J11) ab Bj. 11/X-Trail (T31/T32) ab Bj. 07/NV300 (X82) ab Bj. 16/Primastar (X83) ab Bj. 06
RENAULT Espace (JKO/JR) ab Bj. 06/Kadjar (HA/HL) ab Bj. 15/Koleos (HY/HC) ab Bj. 08/Laguna (BGO/KGO/BTO/KTO/DTO) ab Bj. 06/Latitude (L70) ab Bj. 11/ Megane (BMO/BZO/B9A) ab Bj. 05/Scenic/Grand Scenic (JMO/JZO/J9) ab Bj. 05/ Talisman (LP/KP) ab Bj. 15/VelSatis (BJO) ab Bj. 05/Trafic (JL/JG) ab Bj. 06

Mehr Informationen zum Produkt

SCAN MICH!



77M402

€ 70,10 + MwSt.

77M403

Motor-Einstellwerkzeugsatz MERCEDES-BENZ

Für Reparaturarbeiten an 1.8-, 2.0-, 2.2-, 2.3-, 2.5-, 2.8-, 3.0-, 3.2- und 3.3-Liter-Benzinmotoren sowie an 2.0-, 2.2-, 2.3-, 2.5-, 2.7-, 2.9-, 2.9-TD-, 3.0-, 3.2-, 3.5-, 3.9- und 4.0-Liter-Dieselmotoren.

Zu verwenden wie OE-Nummern:

601589024000 / 8933 Schwungrad-Arretierung mit Schrauben (1a)
112589034000 Schwungrad-Arretierung
602589004000 / 8929 Nockenwellen-Arretierung

Passend für Fahrzeuge:

MERCEDES-BENZ 190/C/CLK/E/S/SL/SLK/G/M/Vito/Sprinter/Viano
CHRYSLER PT Cruiser 2.2 ltr. CRD
JEEP Grand Cherokee 2.7 ltr. CRD

Mehr Informationen zum Produkt

SCAN MICH!



77M403
€ 53,30 + MwSt.

77SK404

Motor-Einstellwerkzeugsatz MERCEDES-BENZ

Geeignet für Reparaturarbeiten an Simplex- und Duplex-Steuerketten sowie verschiedenen anderen Steuerketten.

Zu verwenden wie OE-Nummern:

602589023300 Kettentrennwerkzeug
602589003300 Niet Einpresswerkzeug
602589026300 Druckstück
103589016300 Druckstück
602589036300 Druckstück
103589016300 Druckstück
602589026300 Druckstück
112589069300 Druckstück
602589046300 Druckspindel für 3 mm Nieten 4
602589046301 Demontage Stifte
602589026300 Montageglied für 4 mm Duplexkette
602589026300 Montageglied für 4 mm Simplexkette
602589026300 Platte und Clip für 4 mm Montageglieder
602589024000 Montageglied für 3 mm Duplexkette
602589024000 Montageglied für 3 mm Simplexkette
602589024000 Platte und Clip für 3 mm Montageglieder

Passend für Fahrzeuge:

MERCEDES-BENZ

Mehr Informationen zum Produkt

SCAN MICH!



77SK404
€ 133,60 + MwSt.

77M405

Motor-Einstellwerkzeugsatz MERCEDES-BENZ

Für Reparaturarbeiten an 1.8-, 2.0-, 2.1- und 2.2-Liter-OM651-Diesel-motoren mit Steuerkette.

Zu verwenden wie OE-Nummern:

651589004000 Kurbelwellen-Drehwerkzeug
651589014000/651589094000 Nockenwellen-Einstellwerkzeug

Passend für Fahrzeuge:

MERCEDES A180/A200/A220/CDI Blue Efficiency W176/B180/B200/B220 CDI Blue Efficiency W246/C180/C200/C220CDI Blue Efficiency (W/S/C204)/ CLA200/CLA220 (C117)/E200CDI Blue Efficiency/Blue Tec (W/S212)/ GLA200/GLA220CDI (X156)/GLK200 CDI Blue Efficiency (X204) Sprinter 210/213/216/310/313/316/413/416/510/513/516CDI Blue Tec (W906) Vito 110/113/116 Viano 2.0/2.2 CDI (W/V639)/Vito 114/116 CDI/ V200/V220 CDI (W/V447)

Mehr Informationen zum Produkt

SCAN MICH!



77M405
€ 77,90 + MwSt.

77M406

Motor-Einstellwerkzeugsatz MERCEDES-BENZ

Für Reparaturarbeiten an 1.6- und 2.0-Liter-Direkteinspritzer-Benzin-motoren.

Zu verwenden wie OE-Nummern:

270589006100 – Nockenwellenklemmung (kettenseitig)
270589006100 – Nockenwellenklemmung (getriebeseitig)
270589006100 – Klemmstücke

Biteinsatz

Passend für Fahrzeuge:

MERCEDES-BENZ
A-Klasse (176)
B-Klasse (242/246)
C-Klasse (204/205)/CLA (117)
E-Klasse (207/212)/GLA (156)/SLK (172)
INFINITI Q50

Mehr Informationen zum Produkt

SCAN MICH!

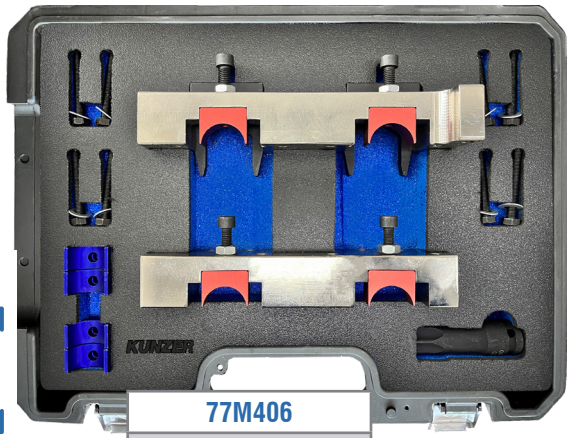

77M406
€ 197,10 + MwSt.

77M501

Motor-Einstellwerkzeugsatz OPEL/VAUXHALL

Für Reparaturarbeiten an 1.0-, 1.2- und 1.4-Liter-Doppelnockenwellen-motoren.

Zu verwenden wie OE-Nummern:

EN-49977-100 Nockenwellen-Sensorscheiben-Werkzeug
EN-49977-200 Nockenwellenversteller-Werkzeug
EN-49978 Nockenwellen-Sensor-Blockierwerkzeug
KM-955-1 - Kettenspanner-Arretierung
KM-953-A - Nockenwellen-Arretierung
KM-952 - Kurbelwellen-Arretierung
KM-955-2 - Antriebsriemenspanner-Arretierstift

Passend für Fahrzeuge:

OPEL Adam Bj.12-19/Ampera Bj.11-15/Astra J Bj. 09-15/Cascada 13-18/ Corsa D Bj. 06-14/Corsa E ab Bj.14/Insignia A Bj.11-17/Meriva B Bj.10-17/Mokka ab Bj.12/Zafira C ab Bj.11
CHEVROLET Aveo ab Bj.11/Cruze ab Bj.10/Orlando ab Bj. 12/Trax ab Bj.12

Mehr Informationen zum Produkt

SCAN MICH!



77M501
€ 73,00 + MwSt.

77M502

Motor-Einstellwerkzeugsatz OPEL/FIAT/ALFA/SAAB/VAUXHALL

Für Reparaturarbeiten an 1.4-, 1.6- und 1.8-Liter-Benzinmotoren.

Zu verwenden wie OE-Nummern:

KM-6628-A / 2000012000 - Nockenwellen-Arretierung
KM-911 - Schwungrad-Haltewerkzeuge
KM-6340 / KM-6333 / 2000012100 - Nockenwellenrad-Arretierung
KM-6625 / 2000012800 - Schwungrad-Haltewerkzeuge
KM-6130 / EN-6349 - Antriebsriemen-Spannrollen-Arretierung
Zahnriemen-Spannrollen-Arretierung

Passend für Fahrzeuge:

OPEL Astra G Bj. 02-06/Astra H Bj. 04-12/Astra J Bj. 09-15/Corsa D Bj. 00-14/Corsa E Bj. 15-19/Insignia A Bj. 08-17/Meriva A Bj. 06-10/ Mokka A Bj. 12-19/ Signum Bj. 05-08/Vectra C Bj. 05-08/Zafira A Bj. 03-05/Zafira B Bj. 05-15/Zafira C Bj.11-19
FIAT Croma Bj. 05-10
ALFA 159 Bj. 05-11
SAAB 9-5 Bj. 10-12
CHEVROLET Aveo I Bj. 05-15/Aveo II Bj. 11-20/Cruze Bj. 09-16/Orlando Bj. 10-18/ Trax ab Bj. 13

Mehr Informationen zum Produkt
SCAN MICH!

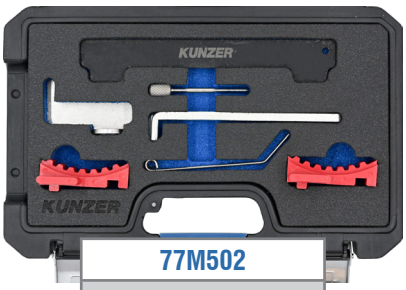

77M502
€ 25,20 + MwSt.

77M503

Motor-Einstellwerkzeugsatz OPEL/CITROEN/PEUGEOT/TOYOTA

Für Reparaturarbeiten an 1.0- und 1.2-Liter-VTi-, e-VTi- und e-THP-3-Zylinder-Benzinmotoren.

Zu verwenden wie OE-Nummern:

0109-2A / EN-52127-1 / EN-52127-2 Nockenwellen-Einstellwerkzeug
0109-2B / EN-52588 Schwungrad-Fixierwerkzeug

Passend für Fahrzeuge:

OPEL Astra L/Crossland X/Grandland X/Mokka
CITROEN Berlingo/C1II/C3 (II/III)/C4 II/C5 X/C-Elysee/DS 3/DS 4
PEUGEOT 108/208 (I/II)/308 (II/III)/3008/508 II/5008/Partner Tepee/Rifter
TOYOTA Aygo II

Mehr Informationen zum Produkt
SCAN MICH!



77M503
€ 52,10 + MwSt.

77M504

Motor-Einstellwerkzeugsatz OPEL/RENAULT/NISSAN

Für Reparaturarbeiten an 1.5-, 1.9-, 2.2- und 2.5-Liter-Common-Rail-Motoren.

Zu verwenden wie OE-Nummern:

KM6204 (MOT1537) Auslassnockenwellen-Arretierung
KM6205 (MOT1534) Einlassnockenwellen-Arretierung
MOT1543 Spannwerkzeug (5-tlg.)
MOT1538 Einspritzpumpe-Arretierung
KM6203 (MOT1536) Kurbelwellen-Arretierstift
MOT1489 Kurbelwellen-Arretierstift
MOT1430 Nockenwellen-Arretierstift

Mehr Informationen zum Produkt

SCAN MICH!



77M504

€ 74,70 + MwSt.

Passend für Fahrzeuge:

RENAULT Avantime Bj. 05-07/Clio Bj. 01-08/Espace Bj. 00-08/Kangoo Bj. 00-08/ Laguna Bj. 99-01/Laguna II Bj. 04-07/Master Bj.00-06/Megane Bj. 99-08/Modus Bj. 04-08/Scenic Bj.99-08/Trafic Bj. 01-08/Twingo Bj. 07-08
NISSAN Almera N16 Bj. 02-06/Interstar Bj. 02-06/Kubistar Bj. 03-08/Micra K12 Bj. 03-08/Note Bj. 06-08/Primastar Bj. 02-07/Primera P12 Bj. 03-07/Qashqai Bj. 08-09
OPEL Movano Bj. 00-08/Vivaro Bj. 01-08

Ergänzungssatz zu 77M505

77M505

Motor-Einstellwerkzeugsatz OPEL/RENAULT/VOLVO

Für Reparaturarbeiten an 1.2-, 1.4-, 1.5-, 1.6-, 1.7-, 1.8-, 1.9-, 2.0-, 2.1-, 2.2-, 2.5- und 2.8-Dieselmotoren.

Zu verwenden wie OE-Nummern:

MOT1054 / MOT861 / KM6031 / 99395214 Fixierdorn
MOT1489 / 607589001500 Kurbelwellen-Arretierstift
MOT1496 / MOT1750 Nockenwellen-Lineal
MOT1490-01 Nockenwellenrad-Fixierung
MOT1348 Spannwerkzeug
MOT1312 Spannwerkzeug
MOT113501 / MOT1135 Spannwerkzeug
MOT1384 Spannwerkzeug
MOT1337 / 9995452 / 303-1178 Nockenwellen-Lineal
MOT1340 / 9995451 Fixierdorn Schwungrad
MOT1386 Spannwerkzeug
MOT910 / KM966 Fixierdorn 2-tlg.
MOT1318 Fixierdorn
Schraube M8 x 70mm
Schraube M6 x 30mm

Mehr Informationen zum Produkt

SCAN MICH!

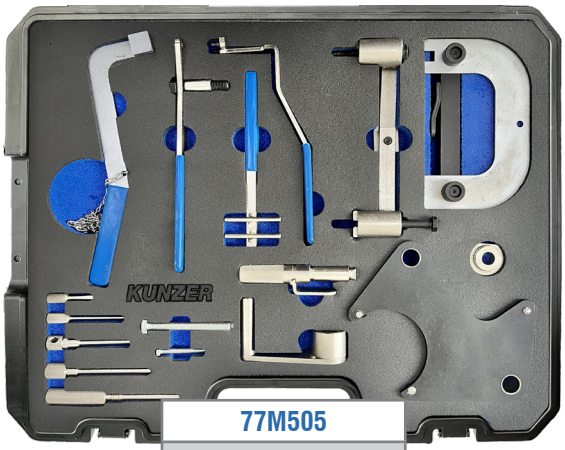

77M505

€ 122,80 + MwSt.

Passend für Fahrzeuge:

RENAULT Clio 1-4/Clio Sport 1-3/Mégane 1-3/Mégane Scénic 1-3/Master 1-2/Avantime/Kangoo 1-3/Laguna 1-3/Espace 1-3/Trafic 1-2/Vel Satis 1-2/Wind/Modus/Twingo/Koleos
DACIA Logan/Duster/Sandero/Dokker
NISSAN Note/Qashqai/Micra/Interstar/Primastar/Kubistar/Almera/Primera
OPEL Vivaro/Movano
VOLVO S40/V40

Ergänzungssatz: 77M504

77M506

Motor-Einstellwerkzeugsatz OPEL

Für Reparaturarbeiten an 1.0-, 1.2-16V-, 1.3-, 1.3-JTD-MultiJet-, 1.5-D-, 1.6-, 1.6-MultiJet-, 1.6–1.7-D-, 1.7-D-, 1.8-, 1.9-, 1.9-MultiJet-, 2.0-, 2.0-MultiJet-, 2.2-, 2.4-JTD-, 3.0-TD- und 3.1-TD-Liter-Dieselmotoren.

Zu verwenden wie OE-Nummern:

EN-43651 / KMJ-43651 / 20 000 1200 Arretierwerkzeug Wasserpumpe
KM-852 Arretierwerkzeug Nockenwelle
KM-853 Arretierwerkzeug Nockenwelle
KM-933 / 08 395 394 Arretierwerkzeug Nockenwelle
EN-46785 / 09912-38300 Fixierstift Kurbelwelle mit Feder
KM-954 Arretierwerkzeug Impulsgeberrad
KM-911 Blockierwerkzeug Schwungrad
EN-46788 / 1 860 905 000 / 1 860 905 010 / 2 000 003 000 / 32 025 009 Fixierplatte Kurbelwelle
KM-6077 Fixierstift Kettenspanner
KM-933 / 08 395 394 Arretierwerkzeug Nockenwelle
EN-46789 / 1 870 896 900 / 32 025 008 Fixierstift Nockenwelle
EN-46781 / 1 860 985 000 / 1 871 000 900 / 303-1472 / 09917-68610 Arretierwerkzeug Nockenwelle
KM-932 / 08 395 386 Arretierwerkzeug Nockenwelle
KM-6148 Arretierwerkzeug Nockenwelle
EN-953A / 21-162B, 303-376B / 49 UN30 3376 / KM-953A / 9 997 151 Einstelllineal Nockenwelle
KM-952 Fixierstift Kurbelwelle
KM-929 / 08 395 352 Fixierstift Kurbelwelle
EN-46788 / 1 860 905 000 / 1 860 905 010 / 2 000 003 000 / 32 025 009 Fixierplatte Kurbelwelle
KM-927 / 08 395 337 Fixierstift Einspritzpumpe
KM-6130 / KM-6349 / KM-955 Fixierstift Kettenspanner
KM-955-2 Fixierstift Spannrolle
Befestigungsschraube

Passend für Fahrzeuge:

OPEL diverse

Mehr Informationen zum Produkt

SCAN MICH!

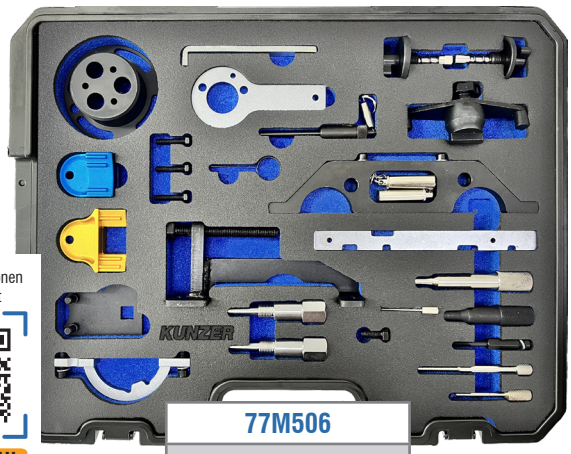

77M506

€ 235,30 + MwSt.

77M507

Motor-Einstellwerkzeugsatz OPEL/VAUXHALL

Für Reparaturarbeiten an 1.0-, 1.2- und 1.4-Liter-DOHC-Motoren.

Zu verwenden wie OE-Nummern:

KM-954 Impulsgeberscheiben-Einstelllehre
KM-955-2 Kettenspanner-Fixierdorn Ø 4 mm
KM-955-1 Kettenspanner-Fixierdorn Ø 2.5 mm
KM-952 Kurbelwellen-Einstelldorn
KM-953 Nockenwellen-Lineal

Passend für Fahrzeuge:

OPEL Agila A Bj. 00-07/Astra G Bj. 98-09/Astra H Bj. 04-09/Combo C Bj. 01-11/Corsa B Bj. 93-00/Corsa C Bj. 00-06/Corsa D Bj. 06-14/Meriva A Bj. 03-10/Tigra B Bj. 04-10
NISSAN Pixo Bj. 09-13
SUZUKI Alto Bj. 09-15/Celerio ab Bj. 14/Splash Bj. 08-14/Wagoon R Bj. 03-08

Mehr Informationen zum Produkt

SCAN MICH!



77M507

€ 32,10 + MwSt.

77M508

Motor-Einstellwerkzeugsatz OPEL/VAUXHALL

Für Reparaturarbeiten an 2.0-Liter-CDTi-Motoren ab Baujahr 2014.

Zu verwenden wie OE-Nummern:

EN-51413 Hochdruckpumpen-Fixierwerkzeug
EN-955-2 Fixierstift für Spanner des Zusatzaggregate-Antriebsriemens
EN-51412 Kurbelwellen-Fixierwerkzeug
EN-51414 Nockenwellen-Fixierdorn
EN-51411 Haltewerkzeug für Kurbelwellen-Riemenscheibe (Automatikgetriebe)

Passend für Fahrzeuge:

OPEL Antara/Cascada/Insignia A/Insignia B/Zafira B

Ergänzungssatz zu 77M516

Mehr Informationen zum Produkt

SCAN MICH!



77M508
€ 113,00 + MwSt.

77M509

Motor-Einstellwerkzeugsatz OPEL

Für Reparaturarbeiten an 1.0-, 1.4- und 1.5-Liter-Doppelnockenwellen-Benzinmotoren mit Turbolader.

Zu verwenden wie OE-Nummern:

EN-51632 Nockenwellen-Einstellwerkzeug (1.4 Saugmotoren)
EN-51367 Nockenwellen-Einstellwerkzeug (1.0 & 1.4 Turbomotoren)
EN-44226 Abzieher Kurbelwellenrad
EN-49073 Absteckstift Kettenspanner

Passend für Fahrzeuge:

OPEL Astra K Bj. 15-22/Insignia B ab Bj. 17/Karl Bj. 15-19/ Mokka A Bj. 12-20

Mehr Informationen zum Produkt

SCAN MICH!



77M509
€ 138,90 + MwSt.

77M510

Motor-Einstellwerkzeugsatz OPEL/CHEVROLET/VAUXHALL

Für Reparaturarbeiten an 1.6-Liter-CDTi-EcoFlex-Dieselmotoren.

Zu verwenden wie OE-Nummern:

EN-6349 / EN-6130 Riemenspanner-Arretierstift
EN-51143 Nockenwellen-Einstellstift
EN-51140 Kurbelwellen-Ausrichtungswerkzeug inkl. Schrauben
EN-50513 Spannelement-Arretierstift
EN-51188 Nockenwellenrad-Haltewerkzeug, inkl. Schrauben

Passend für Fahrzeuge:

OPEL Astra J Bj. 09-18/Astra K Bj. 15-21/Insignia A Bj. 08-17/ Insignia B ab Bj. 17/Meriva B Bj. 10-17/Zafira C Bj. 11-19
CHEVROLET Trax Bj. 14-15

Mehr Informationen zum Produkt

SCAN MICH!

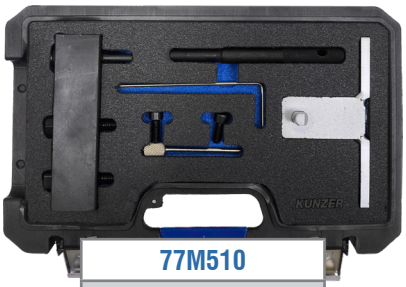

77M510
€ 55,70 + MwSt.

77M511

Motor-Einstellwerkzeugsatz OPEL/VAUXHALL

Für Reparaturarbeiten an 1.0-, 1.4- und 1.5-Liter-Doppelnockenwellen-Benzinmotoren mit Turbolader.

Zu verwenden wie OE-Nummern:

EN-51632 Nockenwellen-Einstellwerkzeug (1.4 Saugmotoren)
EN-51367 Nockenwellen-Einstellwerkzeug (1.0 & 1.4 Turbomotoren)
EN-51298 Ausgleichswellen-Ausrichtwerkzeug

Passend für Fahrzeuge:

OPEL Adam Bj. 12-19/Astra K Bj. 15-22/Corsa E Bj. 14-19

Mehr Informationen zum Produkt

SCAN MICH!



77M511
€ 50,20 + MwSt.

77M512

Motor-Einstellwerkzeugsatz OPEL/CHEVROLET/SAAB

Für Reparaturarbeiten an 2.0- und 2.4-Liter-Benzin-Turbomotoren.

Zu verwenden wie OE-Nummern:

EN-48585 Ausrichtungswerkzeug für Kurbelwellenriemenscheibe
EN-43653 / J43653 Schwungrad-Arretierwerkzeug
EN-955-10 / KM 955 Spannrollen-Haltestift 2,5 mm
EN-955-20 / KM 955-20 Spannrollen-Haltestift 4 mm
EN-45027-1 / J-45027-1 Spannstößel-Rückstellwerkzeug
J45027-2 / EN45027-2 / EN-45027 Spannstößel-Haltewerkzeug
EN-49212 / EN-49212-1 Nockenwellen-Arretierung (links)
EN-49212 / EN-49212-2 Nockenwellen-Arretierung (rechts)
EN-48953 Nockenwellenversteller-Haltewerkzeug

Passend für Fahrzeuge:

OPEL Antara/Astra J/Insignia A/Insignia B
CHEVROLET Captiva (C100/C140)
SAAB 9-3 (YS3F)/9-5 (YS3G)

Mehr Informationen zum Produkt

SCAN MICH!



77M512
€ 149,60 + MwSt.

77M513

Motor-Einstellwerkzeugsatz OPEL/CHEVROLET

Für Reparaturarbeiten an 2.0-Liter-CDI-/VCDI-Common-Rail-Dieselmotoren.

Zu verwenden wie OE-Nummern:

EN-48245 Nockenwellen-Einstellwerkzeug
EN-48246 Kurbelwellen-Einstellbolzen

Passend für Fahrzeuge:

OPEL Antara/Insignia
CHEVROLET Captiva/Cruce/Epica/Lacetti/Nubira

Mehr Informationen zum Produkt

SCAN MICH!



77M513
€ 34,10 + MwSt.

77M514

Motor-Einstellwerkzeugsatz OPEL

Für Reparaturarbeiten an 1.6-Liter-SIDI-Motoren.

Zu verwenden wie OE-Nummern:

EN-51148 Blockierwerkzeug Nockenwellen
EN-51147 Haltewerkzeug Kurbelwelleriemenscheibe
EN-50513 Absteckstift Kettenspanner

Passend für Fahrzeuge:

OPEL Astra J Bj. 09-15/Cascada Bj. 13-19/Insignia A Bj. 08-17/
Insignia B ab Bj. 17/Zafira C Bj. 11-19

Mehr Informationen zum Produkt

SCAN MICH!

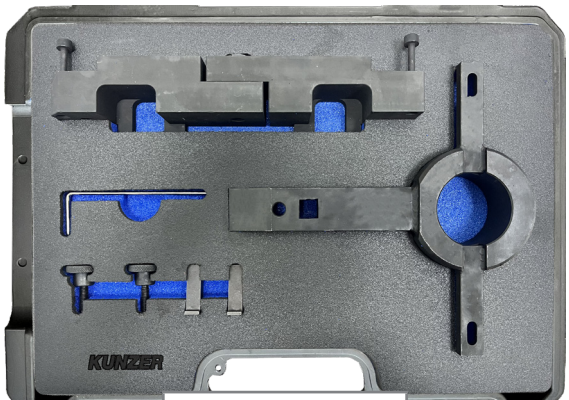

77M514
€ 173,40 + MwSt.

77M516

Motor-Einstellwerkzeugsatz OPEL/VAUXHALL

Für Reparaturarbeiten an 2.0-Liter-CDTi-Motoren.

Zu verwenden wie OE-Nummern:

EN-51415 - Nockenwellen-Einstellwerkzeug
EN-51418 - Kettenspanner-Arretierstift

Passend für Fahrzeuge:

OPEL Antara/Cascada/Insignia A/Insignia B/Zafira C

Erweiterung zu 77M508.

Mehr Informationen zum Produkt

SCAN MICH!



77M516
€ 79,80 + MwSt.

77M517

Motor-Einstellwerkzeugsatz OPEL/CADILLAC/SAAB

Für Reparaturarbeiten an 2.0-Liter-Benzin-Turbomotoren.

Zu verwenden wie OE-Nummern:

KMJ38122-A / 8396210 KW Riemenscheiben-Haltewerkzeug
KM6362-1 / EN-48366-001 Einlassnockenwellen-Fixierung
KM6077 / 8396392 Kettenspanner-Fixierstift

Passend für Fahrzeuge:

OPEL Signum/Vectra C
CADILLAC BLS Wagoon
SAAB 9-3 (YS3F)

Mehr Informationen zum Produkt

SCAN MICH!



77M517
€ 66,50 + MwSt.

77M601

Motor-Einstellwerkzeugsatz PEUGEOT/CITROEN

Für Reparaturarbeiten an Benzinmotoren 1.1, 1.4, 1.6, 1.8, 1.9, 2.0, 2.2 sowie an Dieselmotoren 1.4, 1.5, 1.7, 1.8, 1.9, 2.1, 2.5.

Zu verwenden wie OE-Nummern:

0188X / 0189X Schwungrad-Einstellstift mit Feder
7017-TW Spannschlüssel 8 mm
7017-TR Schwungrad-Fixierdorn 7 mm
0188D / 7004TG / 9767-34 / 0153G / 7014-TJ / 1 860 863 000 / 0153N Abgewinkelter Einstellstift 8 mm
4507-TJ / 9767.89 / 0188Q1 / 0132X1Z / 0132X Spannwerkzeug
0189A, 1 871 008 100 Nockenwellen-Absteckdorn
0188J2 Spannrollenhebel Hdi
5711-TE / 0178E / 0188J / J1 Spannrollenhebel
0174,0188P / 018892 / 7015-T Schwungradscheiben-Abzieher
0189K / MOT1436 / 4533-TAX / 0188K / 0187J / 0132AK / 0153AK / 1 870 00 100 Zahnriemenhalteklammer
0195K / 4507-TL Schwungrad-Fixierung
0189S1 Spannwerkzeug
1867030000 / 0153A / 9765.54 / 6012T / 1860161000 Schwungrad-Fixierung
0189S2 Spannhebel
0189R Schwungrad-Fixierdorn (für Automatik Getriebe)
0189AZ Nockenwellen-Absteckdorn
0288D / 0188Y / 7014 Kurbelwellen-Fixierung
0189C Schwungrad-Fixierdorn (Schaltgetriebe)
0188F / 0134Q / 1870765001 / 1870827000 / 0134AF / 9044-T / 1871000400 Schwungrad-Arretierung
4533-TAC1 / 0132AJ1 Nockenwellen-Absteckdorn (CA1)
0188M / 0187B / 0194B / 303-1277 / MOT1430 / 0189B / 303-735 / 49JE01061 / 21-263 Nockenund Kurbelwellen-Fixierung
0132AJ2 / 2000023000 / 0188M / 4533-TAC2 Nockenwellen-Absteckdorn (CA2)
4527-TS1 Absteckdorn für Einspritzpumpe
0188H / 1 860 965 000 - Einspritzpumpen-Fixierdorn
49JE02020 / 0194C / 21-262 / 999-7121 / 999-7169 / 303-734 Schwungrad-Fixierdorn
4507-TB / 7014-TN / 0132-R / 0153-AB / 0158-G
2 Nocken- und Kurbelwellen-Absteckdorne
KM-955 / 7014-TM Nocken- und Kurbelwellen-Arretierung (2x)
9041-TZ / 5711-TC Nockenwellen-Absteckdorn (2x)
5711-TD / 119790 / 0194A / 1860617000 / 303-732 / 07744-00104-00 / 49JE02018 / 0178D / 9997169 / 4527-TS2 / 21-260 / 999-7169 / 0132AB Kurbelwellen-Fixierdorn (2x)
0189L Nockenwellen-Fixierdorn
0153AL / 4200TA Stift für Spannvorrichtung 3 mm
0188AH Zentrierklammer für Kurbelwellen-Riemenscheibe
4507-TA / 0132Z / 0132QZ Kurbelwellen-Absteckdorn 6 mm

Passend für Fahrzeuge:

PEUGEOT UND **CITROEN**
(auch geeignet bei baugleichen Motoren von Fiat, Ford, Nissan, Renault, Rover und Toyota)

Mehr Informationen zum Produkt

SCAN MICH!

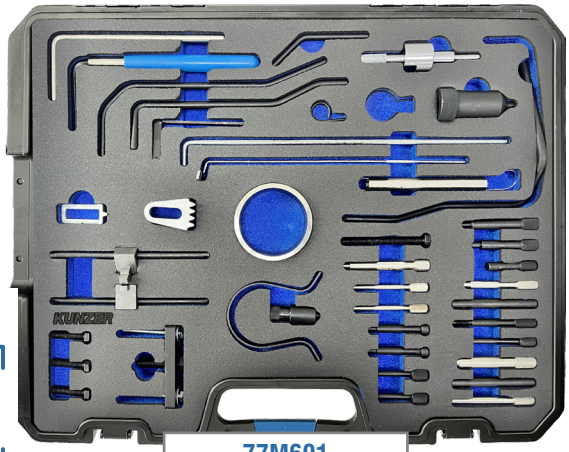

77M601

€ 147,60 + MwSt.

77M602

Motor-Einstellwerkzeugsatz PSA/MINI

Für Reparaturarbeiten an 1.4- und 1.6-Liter-Motoren mit den Motorcodes N12, N14, N16 sowie EP3 und EP6.

Zu verwenden wie OE-Nummern:

11.9.590 / 0197-BZ Kurbelwellen-Arretierung
11.9.540 / 0197-A1 / 0197-A3 Nockenwellen-Fixierung
11.9.340 / 0197-M Kettenspanner
11.9.552 Halter für Nockenwellen-Fixierung
Befestigungsschrauben

Passend für Fahrzeuge:

MINI One Coupe R56 Bj. 06-10/Mini Cooper Coupe R56 Bj. 06-10/
Mini Cooper HB R55 Bj. 07-10
PEUGEOT 207/308 Bj. 07-10
CITROEN C3/C3 DS3 VTi 2008-10/Picasso DS3/C4 VTi/C4/Picasso

Mehr Informationen zum Produkt
SCAN MICH!



77M602
€ 84,90 + MwSt.

77M603

Motor-Einstellwerkzeugsatz FIAT/PSA

Für Reparaturarbeiten an 2.2-, 2.3- und 3.0-Liter-JTD-Motoren.

Zu verwenden wie OE-Nummern:

2000017100 / 303-698 / 21-251 / 0198A Kurbelwellen-Absteckstift
2000016500 / 0198.B2 Nockenwellen-Absteckstift
2000016900 / 303-679 / 303-679A / 0198D Radialdichtring-Werkzeug
2000017000 / 303-682 / 0198G Stirndeckel-Zentrierung
2000016700 / 303-705 / 303-1093 / 0198H Ölpumpen-Lehre
99360615 / 2000018200 / 0191-2A Kurbelwellen-Absteckstift
99360614 / 0191-2B Nockenwellen-Absteckstift
2000018700 / 303-1587 Kurbelwellenrad-Fixierung
1860846000 Schwungrad-Arretierung
2000019200 Schwungrad-Arretierung
1860617000 / 2000018200 Kurbelwellen-Absteckstift
1860815000 / 0191-2K Kurbelwellen-Drehwerkzeug
2000017300 Wassersensor-Steckschlüssel
2000018400 / 2000010000 / 303-1177 Kurbelwellen-Halte- & Drehwerkzeug Kurbelwellen-Absteckstift

Passend für Fahrzeuge:

CITROEN Jumper
PEUGEOT Boxer
FIAT Ducato/2.2.ltr. JTD, 2.3 ltr./3.0 ltr. JTD (PSA)
PSA ssDT, F30DT

Mehr Informationen zum Produkt
SCAN MICH!

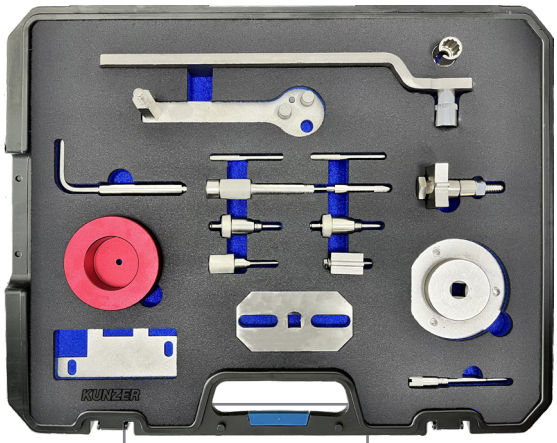

€ 211,50 + MwSt.

77AW604

Motor-Einstellwerkzeugsatz CITROEN/FIAT/PEUGEOT

Für Reparaturarbeiten mit notwendiger Arretierungan von Schwungrädern.

Zu verwenden wie OE-Nummern:

119260 / MOT 582-01 / PSA 0153A / 6012T / 9765.54 / 1860161000 / 1867030000 / 607589014000 Schwungradarretierung

Passend für Fahrzeuge:

Citroen, Fiat, Peugeot, BMW, Renault, Mercedes-Benz

Ersatzteil zu 77M601

Mehr Informationen zum Produkt
SCAN MICH!



77AW604
€ 4,40 + MwSt.

77M605

Motor-Einstellwerkzeugsatz MINI/PEUGEOT

Für Reparaturen an W16D und DV6TED4 Dieselmotoren.

Zu verwenden wie OE-Nummern:

PSA 0194A / 11.9.790 Kurbelwellen-Absteckstift
PSA 0194B / 11.0.300 Absteckstift Nockenwelle/Hochdruckpumpe
PSA 0194C / 11.9.851 / 11.9.850 / 11.9.852 Schwungrad-Arretierung

11.3.340 Arretierung Kurbelwelle & Nockenwellen, Vanos Fixierung

Passend für Fahrzeuge:

MINI Clubman (R55)/Cooper (R56)
CITROEN C2/C3/C4/C5/Berlingo/Xsara 1.6 ltr. HDi
PEUGEOT 206/207/307/308/407/408/1007/3008/5008/ partner 1.6 ltr. HDi

Mehr Informationen zum Produkt
SCAN MICH!



77M605
€ 29,20 + MwSt.

77MS606

Motor-Einstellwerkzeugsatz MINI/PEUGEOT/CITROEN

Für Reparaturarbeiten an Motoren mit variabler Ventilsteuerung, einschließlich Einstellung und Montage der Feder bei variablen Steuerzeiten.

Zu verwenden wie OE-Nummern:

11.9.571 / 11.9.572 / 11.9.570 0197-3B1 / 0197-3B2 Spannwerkzeug & Federhalter

Passend für Fahrzeuge:

MINI Clubman (R55)/Countryman (R60)/Mini (R56/R57/R58/R59)/Paceman (R61)
PEUGEOT 207/208/2008/308/3008/408/508/5008/RCZ/Partner Tepee
CITROEN Berlingo/C3 II/C3 Picasso/C4 I/C4 II/C4 Picasso/C5 III/DS3/DS4/ DS5

Mehr Informationen zum Produkt
SCAN MICH!



77MS606
€ 146,50 + MwSt.

77GH701

Gegenhalter AUDI/VW/SEAT/SKODA

Für Reparaturarbeiten an 1.0-, 1.2- und 1.4-Liter-MPI- und TSI-Motoren, einschließlich Arbeiten an Nockenwelle, Nockenwellenversteller und Kardanwelle.

Zu verwenden wie OE-Nummern:

T10172A Nockenwellenrad-Haltewerkzeug
T10554 Haltewerkzeug-Adapter
Haltestift-Satz, Ø 4.8 mm
Haltestift-Satz, Ø 6.0 mm
Haltestift-Satz, Ø 15 mm, Länge 12 mm
Haltestift-Satz, Ø 15 mm, Länge 6 mm
Haltestift-Satz, 3-stufig, Ø 5,7 mm, Ø 9,7 mm, Ø 11,7 mm
Haltestift-Satz, Ø 11,7 mm
Haltestift-Satz, M10
Haltestift-Satz, M12
Haltestift-Satz, Ø 13 mm, Länge 17 mm
Haltestift-Satz, Ø 16.1 mm, Länge 20 mm

Passend für Fahrzeuge:

AUDI A1 (8X)/A2 (8Z)/A3 (8P/8V)/A4 (8E/8K)/A5 (8T)/A6 (4B/4F/4G)/A7 (4GA/4GF)/A8 (4E/4H)/Cabrio (8H)/Q2 (GH)/Q3 (8U)/Q5 (8R)/Q7 (4L/4M)/ R8 (42)/TT (8J/FV)
VW Amarok (2H)/Arteon (3H)/Beetle (1Y/5C)/Bora (1J)/Caddy (9K/2C/SA)/ EOS (1F)/Fox (5Z)/Golf (1J/1K/5K/5G)/Jetta (AV)/Passat (3C/3G)/CC (358)/ Phaeton (3D)/Polo (9N/6R)/Scirocco (13)/Sharan (7N)/Tiguan (5N)/Touareg (7L/7P)/ Touran (1T/5T)/Transporter (7H)/Up! (12)/XL1

Mehr Informationen zum Produkt
SCAN MICH!



77GH701
€ 114,30 + MwSt.

77AW702

Motor-Einstellwerkzeugsatz OPEL/FIAT/ ALFA/SAAB/VAUXHALL

Für Reparaturarbeiten an 1.6- und 1.8-Liter-Motoren, einschließlich Nockenwellen-Arretierung

Zu verwenden wie OE-Nummern:

KM-6340 Nockenwellen-Arretierung (linke Seite)
KM-6340 Nockenwellen-Arretierung (rechte Seite)

Passend für Fahrzeuge:

DIVERSE OPEL, Renault und Nissan

Ersatzteil zu 77M502

Mehr Informationen zum Produkt

SCAN MICH!



77AW702
€ 3,20 + MwSt.

77AW703

Motor-Einstellwerkzeugsatz VW/SEAT/SKODA

Für Reparaturarbeiten an 1,2-Liter-3-Zylinder-Motoren.

Zu verwenden wie OE-Nummern:

T10123 / T10120 / T10121 Nockenwellen-Arretierung (2x)

Passend für Fahrzeuge:

VW Fox Bj. 05-11/Polo IV Bj. 01-09/Polo V Bj. 09-17
SEAT Cordoba Bj. 02-08/biza III Bj. 02-08/Ibiza IV Bj. 08-17/Toledo IV Bj. 12-19
SKODA Fabia I Bj. 99-07/Fabia II Bj. 07-14/Rapid NH/Roomster Bj. 06-10

Mehr Informationen zum Produkt

SCAN MICH!

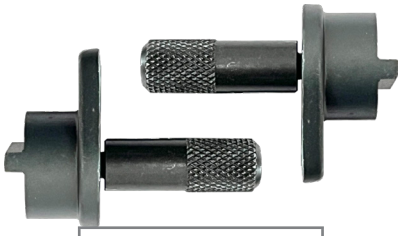

77AW703
€ 8,30 + MwSt.

77AZ705

Motor-Einstellwerkzeugsatz Universal

Für Reparaturarbeiten mit Motor-Einstellwerkzeugsatz universal, einschließlich Arbeiten mit Riemenradabzieher für V-Riemen von bis 168,0 mm

Dieses Werkzeugset eignet sich ideal für Arbeiten an Lichtmaschinen, Klimaanlagen und Wasserpumpen. Im Lieferumfang enthalten ist zudem ein praktischer 10-mm-Winkelschlüssel.

Mehr Informationen zum Produkt

SCAN MICH!

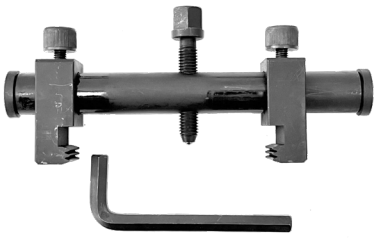

77AZ705
€ 34,00 + MwSt.

KUNZER Qualität verbindet

77AW706

Arretierwerkzeug VAG

Für Reparaturarbeiten an 1.4-, 1.6- und 2.0-Liter-TDI-Common-Rail-Motoren der Baureihe EA288

Zu verwenden wie OE-Nummer:

T10490 Kurbelwellen-Arretierwerkzeug

Passend für Fahrzeuge:

AUDI A1/A3 8V/A4 B9/Q2
VW Polo V/Beetle/Golf VII/Jetta VI/Tiguan/Touran II/T-Roc/Passat B8/CC/ Scirocco III/Sharan II/Arteon/T6/Caddy/Crafter/Amarok
SEAT Ibiza/Toledo IV/Leon III/Ateca/Alhambra II
SKODA Fabia III/Rapid Bj.12/Octavia III/Superb III/Karoq/Kodiaq

Mehr Informationen zum Produkt

SCAN MICH!



77AW706
€ 16,50 + MwSt.

77AW707

Motor-Einstellwerkzeugsatz OPEL

Zum Arretieren von Sensoren an Nockenwellen.

Zu verwenden wie OE-Nummer:

EN-49977-100 Nockenwellen-Sensorscheiben-Werkzeug

Passend für Fahrzeuge:

OPEL Adam Bj. 12-19/Ampera Bj. 11-15/Astra J Bj. 09-15/Cascada Bj. 13-18/ Corsa D Bj. 06-14/Corsa E ab Bj. 14/Insignia A Bj. 11-17/Meriva B Bj. 10-17/ Mokka ab Bj. 12/Zafira C ab Bj. 11/Chevrolet Aveo ab Bj. 11/Cruze ab Bj. 10/ Orlando ab Bj. 12/Trax ab 12

Mehr Informationen zum Produkt

SCAN MICH!



77AW707
€ 22,30 + MwSt.

77AW708

Motor-Einstellwerkzeugsatz AUDI/VW/SEAT/SKODA

Für Reparaturarbeiten an 1.4- und 1.6-Liter-VAG-FSI-, TSI- und TFSI-Motoren.

Zu verwenden wie OE-Nummer:

T10340 Arretierstift

Passend für Fahrzeuge:

AUDI A1 Bj. 14-18/A3 03-13
SEAT Alhambra Bj. 10-22/Altea 04-15/Cordoba 06-09/Ibiza III 02-08/Ibiza IV Bj. 08-15/Leon 07-12/Toledo III Bj.04-09/Toledo IV Bj. 12-19
SKODA Fabia II Bj. 07-14/Oktavia II Bj. 04-13/Rapid 12-17/Roomster 06-15/ Superb II Bj. 08-15/Yeti Bj. 09-17
VW Beetle Bj. 11-19/Eos Bj. 06-15/Golf V Bj. 03-09/Golf VI Bj. 08-16/Jetta II Bj. 05-10/Jetta IV Bj.10-18/Passat Bj. 05-14//CC Bj. 02-16/Polo IV Bj. 01-09/Polo V Bj. 09-17/Scirocco III Bj. 08-17/Sharan Bj. 10-22/Tiguan Bj. 07-18/Touran I Bj. 10-15

Mehr Informationen zum Produkt

SCAN MICH!



77AW708
€ 22,30 + MwSt.

77AZ709

Abziehersatz AUDI/VW/SEAT/SKODA

Für die Demontage der Nockenwellenräder.

Zu verwenden wie OE-Nummer:
T40001 Abziehersatz

Passend für Fahrzeuge:
AUDI, VW, SEAT UND SKODA mit 4-, 5-, 6- und 8 Zylinder-Motoren

Mehr Informationen zum Produkt
SCAN MICH!



77AZ709
€ 68,50 + MwSt.

77M710

Motor-Einstellwerkzeugsatz HYUNDAI/KIA

Für Reparaturarbeiten an 1.1-, 1.4-, 1.5-, 1.6- und 1.7-Liter-Common-Rail-Dieselmotoren ab 2004 sowie an 1.0-, 1.2-, 1.4-, 1.6-, 2.0-, 2.4- und 2.7-Liter-Benzinmotoren

Zu verwenden wie OE-Nummern:
09331-2A000 – Hochdruckpumpen Kettenrad Abzieher
09231-2A100- Schwungrad-Arretierwerkzeug
Arretierdorn

Passend für Fahrzeuge:
HYUNDAI Accent (MC)/Accent (RB)/Elantra (HD)/Getz (TB)/i10 (PA)/i20 (PB)/i20 (GB)/ix20 (JC)/i30 (GD9)/ix35 (LM)/i40 (VF)/Matrix (FC)/Tucson (TLE)
KIA Carens III (UN)/Carens IV/Cee'd I (ED)/Cee'd II (JD)/Cerato I (LD)/ Optima (TF)/Picanto I (BA)/Roi III (UB)/Rio IV (YB)/Soul I (AM)/Soul II (PS)/ Sportage III (SL)/Sportage IV (QL)/Venga (YN)

Mehr Informationen zum Produkt
SCAN MICH!

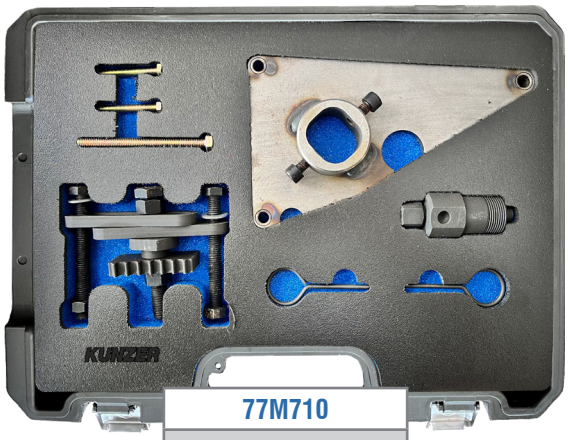

77M710
€ 95,50 + MwSt.

77M711

Motor-Einstellwerkzeugsatz PORSCHE

Für Reparaturarbeiten an 2.7-, 2.9-, 3.4-, 3.6-, 3.8- und 4.0-Liter-Motoren der Baureihe MA1.

Zu verwenden wie OE-Nummern:
OEM 9772 Nockenwellen-Einstellwerkzeug
OEM 9773 Kurbelwellen-Drehwerkzeug
OEM 9595/1 Kurbelwellen-Arretierstift
OEM 9775 Riemenscheiben-Haltewerkzeug

Passend für Fahrzeuge:
Porsche 911 (997/991) 3.4/3.6/3.8/4.0 (239–390 KW)
Porsche Boxster (987/981) 2.7/2.9/3.4 (155–235 KW)
Porsche Cayman (987/981) 2.7/2.9/3.4 (155–239 KW)

Mehr Informationen zum Produkt
SCAN MICH!

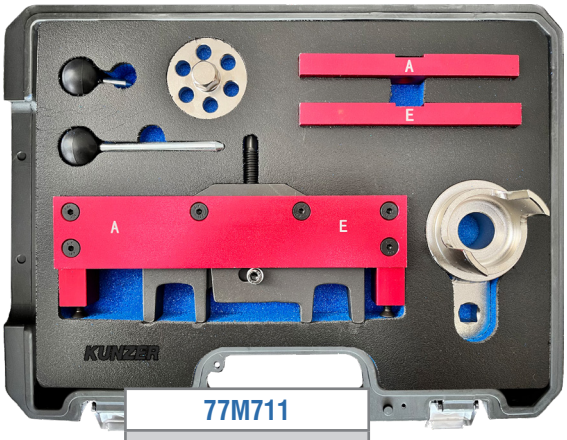

77M711
€ 312,30 + MwSt.

77GH712

Gegenhalter Nockenwelle

Für den universellen Einsatz mit idealer Kraftübertragung.

Länge: 500 mm

Verstellbar: von 40 mm bis 220 mm

Haltezapfen: 6 – 10 mm
8 – 11 mm
10 – 12 mm
11 – 16 mm

Alternativ: 7GHS11 / 7UGS01

Mehr Informationen zum Produkt

SCAN MICH!

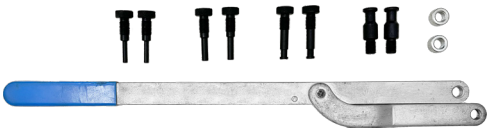

77GH712

€ 37,30 + MwSt.

77AW713

Motor-Einstellwerkzeugsatz AUDI/VW/SEAT/SKODA/MITSUBISHI

Zur Arretierung des Einspritzpumpenrades und zur Positionierung der Nockenwelle bei 1,4 - 1,6 - 1,9 - 2,0 L SDI / TDI Motoren.

Zu verwenden wie OE-Nummern:

OEM 3359 / T20102 / 9882/ MB995206 Nockenwellen Absteckstift
T10115 / 303-1054/ MB995208 Spanner Arretierstift
MP1-1312 / T10098 / T20038 Verriegelungshalter

Passend für Fahrzeuge:

AUDI A1-A6/ TT / Q-Serien Bj. 08-16
VW Golf / Passat / Polo / Touran / Caddy Bj. 99-16
SEAT / Skoda
Dodge Caliber Bj. 06-11
Mitsubishi Grandis / Lancer / Outlander Bj. 05-10

Mehr Informationen zum Produkt

SCAN MICH!

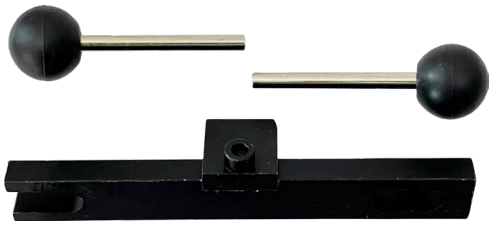

77AW713

€ 11,40 + MwSt.

77M801

Motor-Einstellwerkzeugsatz AUDI/VW/SEAT/SKODA

Für Reparaturarbeiten an den Motoren 1.8 ltr. und 2.0 ltr. FSI, TSI und TFSI.

Zu verwenden wie OE-Nummern:

T10355 Kurbelwellen-Gegenhaltewerkzeug
T10368 Kurbelwellen-Druckstück
T40196 Nockenwellen-Arretierbolzen
T40267 Kettenspanner-Arretierklammer
T40271 Kettenrad-Blockierwerkzeug
T10352 Spezialeinsatz für Nockenwellenventil
T10352/1 Spezialeinsatz für Nockenwellenventil
T10352/2 Spezialeinsatz für Nockenwellenventil
T10354 Kurbelwellen-Druckstück
T10060A Arretierstift für Keilrippenriemenspanner
T40265 Kettenspanner-Werkzeug
T40011 Kettenspanner-Arretierstift
T10170 Messuhr-Halter

Mehr Informationen zum Produkt

SCAN MICH!



77M801
€ 111,20 + MwSt.

Passend für Fahrzeuge:

AUDI A1 (8X)/A3 (8P)/A4 (8E/8K)/A5 (8T/8F)/A6 (4F/4G)/A7 (4G)/A8 (4H)/Q3 (8U)/Q5 (8R)/TT (8J/FV)
VW Amarok (2H)/Beetle (5C)/CC (358)/EOS (1F)/Golf (1K/5K/5G)/Jetta (1K/16)/ Passat (3C/36)/Passat CC (35)/Polo /6R)/Scirocco (13)/Sharan (7N)/Tiguan (5N) /Touran (1T)/T5 (7H/7E)/T6 (SG/SF)
SEAT Alhambra/Altea (5P)/Exceo (3R)/Leon (1P/5F)/Toledo (5P)
SKODA Octavia (1Z/5E)/Superb (3T)/Yeti (5L)

77M802

Motor-Einstellwerkzeugsatz AUDI/VW/SEAT/SKODA/FORD

Für Reparaturarbeiten an 1.2-, 1.4- und 1.9-Liter-TDI-Motoren mit rundem Kurbelwellenrad

Zu verwenden wie OE-Nummern:

T10050 / 310-085 Kurbelwellenrad-Arretierwerkzeug
OEM 3359 Nockenwellen-/Pumpenrad-Arretierdorn
T10008 / 310-084 Arretierplatte für Spannrolle

Mehr Informationen zum Produkt

SCAN MICH!



77M802
€ 8,30 + MwSt.

Passend für Fahrzeuge:

AUDI A2 Bj. 99-05/A3 Bj. 96-03/A4 Bj. 94-01/A4 Bj. 00-08/A6 Bj. 97-05
VW Bora I Bj. 98-05/Fox Bj. 05-11/Golf IV Bj. 98-06/Lupo Bj. 98-05/New Beetle Bj. 97-10/Passat IV Bj. 96-05/Polo III Bj. 94-01/Polo IV Bj. 01-09/ Sharan I Bj. 95-10
SEAT Alhambra I Bj. 95-10/Arosa Bj. 97-04/Cordoba Bj. 02-08/Ibiza III Bj. 02-08/Ibiza IV Bj. 08-17/Leon Bj. 99-09/Toledo II Bj. 98-04
SKODA Fabia I Bj. 99-07/Fabia II Bj. 07-14/Octavia I Bj. 96-00/Roomster Bj. 06-10/Superb I Bj. 01-08
FORD Galaxy I Bj. 95-10

77M803

Motor-Einstellwerkzeugsatz AUDI/VW/SEAT/SKODA

Für Reparaturarbeiten an 1.2 ltr. VAG TSI und TFSI Motoren mit Steuerkette.

Zu verwenden wie OE-Nummern:

T10414 Nockenwellen-Einstellwerkzeuge
T10341 Führungsstifte
T10340 Kurbelwellen-Fixierbolzen

Passend für Fahrzeuge:

AUDI A1 Bj. 10-15/A3 Bj. 10-13
SEAT Altea/XL ab Bj. 10/Ibiza IV Bj. 10-15/Leon Bj. 12-15/Toledo IV Bj. 12-15
SKODA Fabia II Bj. 10-14/Oktavia II Bj. 10-13/Rapid Bj. 12-15/Roomster Bj. 10-15/Yeti Bj. 09-15
VW Beetle Bj. 11-19/Caddy III Bj. 01-15/Golf VI Bj. 09-16/Golf Plus Bj. 09-14/Jetta IV Bj. 10-17/Polo V Bj. 09-14/Touran Bj. 10-15

Mehr Informationen zum Produkt

SCAN MICH!



77M803

€ 20,70 + MwSt.

77M804

Motor-Einstellwerkzeugsatz AUDI/VW/SEAT/SKODA/MITSUBISHI

Für Reparaturarbeiten an TDI 1.2 ltr., 1.5 ltr., 1.6 ltr., 1.9 ltr. und 2.0 ltr. VAG Motoren.

Zu verwenden wie OE-Nummern:

OEM 3359 / T20102 Einspritzpumpen- / Nockenwellen-Einstellstift
T10050 / 310-085 Kurbelwellenrad-Arretierwerkzeug
T10100 Kurbelwellen-Arretierung
T10264 Spannrollenschlüssel (2.4mm Sechskant)
T10265 Spannrollen-Arretierung
T40098 Spanner-Arretierung (3.9mm)
T10051 Haltewerkzeug
T10052 Nockenwellenrad-Abzieher
T10255 Ölpumpen / Ausgleichswellen-Einstellwerkzeug

Passend für Fahrzeuge:

AUDI A1/A3 (8P)/A4 (B8)/A5/A6 (C6/C7)/TT (8J)/Q3/Q5
VW Amarok/Beetle II/Caddy II/Eos/Golf V/VI/Plus/Jetta V/VI/Passat B6/B7/CC/Polo V/Scirocco III/Sharan II/Touran II/Tiguan/T5
SEAT Ibiza (6J)/Leon III/Exeo/Toledo/Altea/Alhambra II
SKODA Fabia II/Roomster/Praktik/Oktavia II/Superb II/Yeti

Mehr Informationen zum Produkt

SCAN MICH!



77M804

€ 60,90 + MwSt.

77M805

Motor-Einstellwerkzeugsatz AUDI/VW/SEAT/SKODA

Für Reparaturarbeiten an 1.0-, 1.2-, 1.4- und 1.5-Liter-TSI- und -TFSI- sowie 1.6-Liter-MPI-Motoren

Zu verwenden wie OE-Nummern:

T10340 Kurbelwellen-Arretierbolzen
T10477 Nockenwellen-Einstellplatte
T10494 Nockenwellen-Einstellplatte
T10476 Nockenwellenrad-Arretierung
T10499 Ringschlüssel
T10487 Montagewerkzeug

Passend für Fahrzeuge:

AUDI A1 Bj. 10-18/A3 Bj. 12/A4 Bj. 15/A5 Bj. 16/Q2 Bj. 16/Q3 Bj. 11
VW Beetle Bj. 2011/Caddy Bj. 15/CC Bj. 11-16/Golf VII Bj. 12/Jetta Bj. 09/Passat Bj. 14/Polo Bj. 09/Scirocco Bj. 08-17/Sharan Bj. 10/Tiguan Bj. 07-16/Tiguan Bj. 16/Touran Bj. 15/up! Bj.11
SEAT Alhambra Bj. 10/Ateca Bj. 16/Ibiza Bj. 08-17/Ibiza Bj. 16/Leon Bj. 12/Mii Bj. 11/Toledo Bj. 12
SKODA Citigo Bj. 11/Favia Bj. 14/Kodiaq Bj. 16/Oktavia Bj. 12/ Rapid Bj. 12/Superb Bj. 15/Yeti Bj. 09-17

Mehr Informationen zum Produkt

SCAN MICH!



77M805

€ 87,^{00} + MwSt.

77M806

Motor-Einstellwerkzeugsatz VW/SEAT/SKODA

Für Reparaturarbeiten an 1.2-Liter-Motoren, geeignet für VAG-Modelle mit -3-Zylinder-Motoren.

Zu verwenden wie OE-Nummern:

T10123 Nockenwellen-Arretierung (2x)

T10120 Nockenwellen-Arretierung

T10121 Kurbelwellen-Arretierung

Passend für Fahrzeuge:

VW Fox 2005-11/Polo IV 2001-09/Polo V 2009-17

Seat Cordoba 2002-08/Ibiza III 2002-08/Ibiza IV 2008-17/Toledo IV 2012-19

Skoda Fabia I 1999-2007/Fabia II 2007-14/Rapid NH/Roomster 2006-10

Mehr Informationen zum Produkt

SCAN MICH!



77M806

€ 24,^{50} + MwSt.

KUNZER Qualität verbindet

77M807

Motor-Einstellwerkzeugsatz VAG

Für Reparaturarbeiten an 2.0 ltr. TSI und TFSI Motoren.

Zu verwenden wie OE-Nummern:

T10252 Nockenwellen-Arretierung

T10060A Absteckdorn für Keilrippenriemen-Spanner

T10020 Zweizapfen-Drehschlüssel

T10092 Spannschraube für Kettenspanner

T10115 Absteckstift für Kettenspanner

T40011 Arretierdorn Spannvorrichtung

3366 Halter Kettenspanner

Passend für Fahrzeuge:

Audi A3/A4/A6/S3/TT

VW Golf/Golf Plus/Jetta/EOS/Touran 2003-10/Passat

Skoda Octavia I

Mehr Informationen zum Produkt

SCAN MICH!



77M807

€ 57,90 + MwSt.

77MH808

Montagehebel VAG

Für Reparaturarbeiten an VAG-DSG-Getrieben, einschließlich Montage und Demontage der Mechatronik bei 7-Gang-DSG-Getrieben

Zu verwenden wie OE-Nummer:

T10407 – Montagehebel

Passend für Fahrzeuge:

Audi A1 2010-18/A3 2004-15/A3 ab 2012/Q2 ab 2016/TT 2006-15/TT ab 2014

VW Beetle ab 2011/Caddy 2004-15/Caddy ab 2015/CC 2011-13/EOS 2006-15/Golf 2003-09/Golf 2008-13/Golf ab 2013/Jetta 2004-10/Jetta ab 2009/Passat 2005-11/Passat 2010-14/Passat ab 2014/Polo ab 2010/Scirocco 2008-17/Touran 2003-10/Touran ab 2015/XL1 ab 2014

Seat Altea ab 2009/Ateca ab 2016/Ibiza 2008-17/Ibiza ab 2016/Leon 2005-13/Leon ab 2012/Toledo ab 2012

Skoda Fabia 2006-14/Fabia ab 2014/Octavia 2004-13/Octavia ab 2012/Rapid ab 2012/Roomster 2006-15/Superb 2008-15/Yeti 2009-17

Mehr Informationen zum Produkt

SCAN MICH!



77MH808

€ 12,40 + MwSt.

77M809

Motor-Einstellwerkzeugsatz AUDI/VW/SEAT/SKODA

Für Reparaturarbeiten an 1.6 ltr. und 2.0 ltr. VAG TDI Common-Rail Motoren.

Zu verwenden wie OE-Nummern:

T10490 / 3031748 Kurbelwellenstopp

T10492 Hochdruckpumpen- & Nockenwellen-Absteckstift (2x)

T10265 Spannrollen-Arretierwerkzeug

T10264 Innensechskant-Winkelschlüssel

T10060A / T40098 / 3204 Riemenspanner-Absteckstift

OEM 3359 Einspritzpumpen- & Nockenwellen-Absteckstift (2x)

T10051 Nockenwellen-Gegenhalter

Passend für Fahrzeuge:

Audi A1 2014-18/A3 2012-20/A3 ab 2020/A4 2007-15/A4 ab 2015/A5 2007-16/A5 ab 2016/A6 2011-18/A6 ab 2018/A8 ab 2018/Q2 ab 2016/Q3 2011-18/Q3 ab 2018/Q5 2008-17/Q5 ab 2017/TT 2014-19

Seat Alhambra 2010-22/Arona ab 2017/Ateca ab 2016/Ibiza IV 2008-17/Ibiza V ab 2017/Leon III 2012-20/Leon IV ab 2020/Taracco ab 2018/Toledo IV 2012-19

Skoda Fabia III 2014-22/Kamiq ab 2019/Kodiaq ab 2016/Octavia III 2012-20/Octavia IV ab 2020/Rapid 2012-19/Scala ab 2019/Superb III ab 2015/Yeti 2009-17

VW Arteon ab 2017/Beetle 2011-19/Caddy IV 2003-20/Caddy V ab 2020/Golf VII 2012-20/Golf VIII ab 2019/Jetta IV 2010-18/CC 2012-16/Passat VIII 2014-19/Polo V 2009-17/Scirocco 2008-17/Sharan 2010-22/Tiguan I 2007-18/Tiguan II ab 2016/Touran II ab 2015/T-Cross ab 2018/T-Rock ab 2017/Crafter I 2006-16/Crafter II ab 2016/T6 2015-21/T7 ab 2021

Cupra Formentor ab 2021

MAN TGE ab 2016

Mehr Informationen zum Produkt

SCAN MICH!



77M809

€ 59,70 + MwSt.

77M810

Motor-Einstellwerkzeugsatz AUDI/VW/SEAT/ SKODA

Für Reparaturarbeiten an 1.2-, 1.4-, 1.6-, 1.9-, 2.0-, 2.5- und 3.3-Liter-Benzin- und Diesel-Motoren

Zu verwenden wie OE-Nummern:

OEM 3418 Nockenwellen-Einstellplatte
OEM 2065A / T10008 / U40021 Spanner-Arretierwerkzeug
T10016 / T10074 / T10074 Nockenwellen-Einstellwerkzeug
OEM 3458 / T30094 Nockenwellen-Einstellplatte 2.5TDI
OEM 3369 / T30092 Führungsbolzen (2x)
OEM 3242 / T40069 / T30052 Kurbelwellen-Arretierstift 2.5TDI
MP1-1312 / T10098 / T20038 Nockenwellen-Einstellwerkzeug
T10060 / T10060A Arretierstift Antriebsriemenspanner
T10123 Nockenwellen-Einstellstift (2x)
T10121 Nockenwellen-Einstellstift
MP1-1312 / T10098 / T20038 Verriegelungshalter
OEM 23-059/ 310-085 / T10050 Spanner-Arretierwerkzeug
OEM 2064 / U20003 Einspritzpumpen-Arretierstift
OEM 3359 Einspritzpumpen- & Nockenwellen-Absteckstift
T10100 Kurbelwellen-Arretierwerkzeug
V159 / 3387 / T10020 Zahnriemen-Spannschlüssel
T10120 Nockenwellen-Arretierung
3078 Einspritzdüsenschlüssel SW22
3366 Ein- & Ausbauwerkzeug Kettenspanner
3359 / T20102 Einspritzpumpen- & Nockenwellenrad-Arretierung
Absteckstift - Kreuz
T10008 Spannelement-Arretierung
T40011 Spannelement-Arretierung
T10264 Spannrollen-Schlüssel
T10265 Spannrollen-Arretierung
T10092 Stehbolzen mit Mutter
Absteckdorn
Schraube

Passend für Fahrzeuge:

VW 1.9 ltr. TDI
VW/Skoda 1.9 ltr./2.0 ltr. TDI Pumpe-Düse
AUDI/VW 2.5 ltr. V6 TDI

Mehr Informationen zum Produkt

SCAN MICH!



77M810

€ 119,90 + MwSt.

77M811

Motor-Einstellwerkzeugsatz AUDI/VW/SEAT/SKODA

Für Reparaturarbeiten an 1.4 ltr. und 1.6 ltr. VAG FSI, TSI und TFSI Motoren.

Zu verwenden wie OE-Nummern:

T10170 Messuhrhalter OT-Stellung

T10171 Nockenwellen-Arretierplatte

T10340 Fixierschraube für Kurbelwelle

T40011 Absteckstift für Riemen- und Kettenspanner

Passend für Fahrzeuge:

Audi A1 2014-2018/A3 2003-13

Seat Alhambra 2010-22/Altea 2004-15/Cordoba 2006-09/Ibiza III 2002-08/Ibiza IV 2008-15/Leon 2007-12/Toledo III 2004-09/Toledo IV 2012-19

Skoda Fabia II 2007-14/Oktavia II 2004-13/Rapid 2012-17/Roomster 2006-15/Superb II 2008-15/Yeti 2009-17

VW Beetle 2011-19/Eos 2006-15/Golf V 2003-09/Golf VI 2008-16/Jetta II 2005-10/Jetta IV 2010-18/Passat 2005-14/CC 2002-16/Polo IV 2001-09/Polo V 2009-17/Scirocco III 2008-17/Sharan 2010-22/Tiguan 2007-18/Touran I 2010-15

Mehr Informationen zum Produkt

SCAN MICH!



77M811

€ 33,^{00} + MwSt.

77M812

Motor-Einstellwerkzeugsatz VAG

Für Reparaturen an 1,8L und 2,0L TSI/TFS Motoren ab 2008 mit Steuerkette.

Zu verwenden wie OE-Nummern:

T40196 Nockenwellen-Arretierbolzen (4x)

T10355 Kurbelwellen-Gegenhaltewerkzeug

T10352 Spezialeinsatz für Nockenwellenventil

T10352/1 Spezialeinsatz für Nockenwellenventil

T40267 Kettenspanner-Arretierklammern (2x)

T40271 Kettenrad-Blockierwerkzeuge (2x)

T10368 Druckstück

Passend für Fahrzeuge:

Audi A3/A4/A5/TT/Q5

VW Eos/Golf/Jetta/Passat/Scirocco/Sharan/Tiguan

Seat Altea/Exeo/Leon/Toledo

Skoda Octavia II/Superb II/Yeti

Mehr Informationen zum Produkt

SCAN MICH!



77M812

€ 72,^{00} + MwSt.

77AW813

Motor-Einstellwerkzeugsatz VW/SEAT/SKODA

Zum Einstellen und Arretieren der Nockenwellen an 1.4 ltr. und 1.6 ltr. FSI 16V Benzinmotoren.

Zu verwenden wie OE-Nummern:

T10074 / T10016 Nockenwellen-Arretierwerkzeug

Passend für Fahrzeuge:

VW Lupo/Polo/Golf/Bora

Audi A2

Baugleiche Seat/Skoda

Mehr Informationen zum Produkt

SCAN MICH!



77AW813

€ 12,30 + MwSt.

77M814

Motor-Einstellwerkzeugsatz AUDI/VW

Für Reparaturarbeiten an 2.7-, 3.0-Liter-TDI-V6- und 4.0-, 4.2-Liter-TDI-V8-Dieselmotoren.

Zu verwenden wie OE-Nummern:

T40061 Adapter zum Drehen der Nockenwelle

T40062 Adapter für Kettenrad

T40049 Adapter für Mitnehmerscheibe

T40058 Drehadapter für Kurbelwelle

T40060 Nockenwellenarretierung 2x

OEM 3359 / T20102 Einspritzpumpen-Absteckstift

Kettenspanner-Arretierung 2x

OEM 3242 Kurbelwellenarretierung

T40069 Kettenspanner-Sicherungsstift 2x

Mehr Informationen zum Produkt

SCAN MICH!



77M814

€ 85,70 + MwSt.

Passend für Fahrzeuge:

Audi A4/A5/A6/A8/Q5/Q7

VW Touareg/Phaeton

77M815

Motor-Einstellwerkzeugsatz AUDI/VW/SEAT/ SKODA

Für Reparaturen an 1.9 ltr. und 2.0 ltr. TDI Motoren.

Zu verwenden wie OE-Nummern:

T10100 Kurbelwellenrad-Arretierwerkzeug

OEM 3359 Nockenwellen-/Pumpenrad-Arretierdorn

T10008 Arretierplatte für Spannrolle

Passend für Fahrzeuge:

Audi A4 2000-08

VW Sharan 1995-2010

Seat Alhambra 1995-2010

Skoda Superb 2001-08

Mehr Informationen zum Produkt

SCAN MICH!



77M815

€ 7,90 + MwSt.

77M816

Motor-Einstellwerkzeugsatz AUDI

Für Reparaturarbeiten an 2.4-, 2.5-, 3.2-, 4.2- und 5.2-Liter-FSI-V6-, V8- und V10-Motoren mit Steuerkette

Zu verwenden wie OE-Nummern:

T40070 Nockenwellen-Arretierung

T40069 Kurbelwellen-Fixierdorn

T40071 Kettenspanner-Sicherungsstift

T40058 Kurbelwellen- Drehadapter

Passend für Fahrzeuge:

Audi A4 (8E), A5 (8T), A6 (4F), A8 (4E), R8 (42)

Mehr Informationen zum Produkt

SCAN MICH!



77M816

€ 44,50 + MwSt.

77SR817

Motor-Einstellwerkzeugsatz VAG

Spannschlüssel 160mm für Spannrollen.

Zu verwenden wie OE-Nummern:

VM-9660 / 303-1053 / U30009 / MP1-302 / V/159 Spannschlüssel

Passend für Fahrzeuge:

Diverse VAG

Mehr Informationen zum Produkt

SCAN MICH!



77SR817

€ 8,30 + MwSt.

77GH818

Gegenhalteschlüssel VAG

Für Reparaturarbeiten an 1.4 ltr., 1.6 ltr. und 2.0 ltr, Motoren.

Zu verwenden wie OE-Nummern:

T30004 / OEM 3415 Gegenhalteschlüssel

Passend für Fahrzeuge:

Audi A2/A3/A4/A5/TT

VW Bora/Caddy/Golf/Lupo/New Beetle/Polo/Sharan/Touran/Transporter

Skoda Fabia/Octavia/Superb

Mehr Informationen zum Produkt

SCAN MICH!



77GH818

€ 30,10 + MwSt.

77SS819

Motor-Einstellwerkzeugsatz BMW/MINI/ FORD

1/2“ Spezialnuss für Nockenwellenversteller

Zu verwenden wie OE-Nummern:

2450487 / 303-1661-3 Spezialnuss ½“

Passend für Fahrzeuge:

BMW 1er (F20/F21)/2er (F22/F23/F45/F46/F87)/3er (F30/F31/F34/F80)/4er (F32/F33/F36/F82/F83)/5er (F90/G30/G31)/6er (G32)/7er (G11/G12)/X1 (F48)/X2 (F39)/X3 (G01)/X4 (G02)

Ford 1.0 Ecoboost

Mehr Informationen zum Produkt

SCAN MICH!



77SS819

€ 17,40 + MwSt.

77M820

Motor-Einstellwerkzeugsatz VW/OPEL/FORD

Zur Nockenwellenarretierung an 4-und 6 Zylinder Diesel und Benzin Motoren.

Zu verwenden wie OE-Nummern:

KM853 Nockenwellen-Arretierwerkzeug

KM800-2 Arretierwerkzeug

KM852 Nockenwellen-Arretierwerkzeug

T10050 Kurbelwellenrad-Arretierwerkzeug

KM800-1 Arretierwerkzeug

OEM 0153A / OEM 6021T SchwungradArretierwerkzeug

KM517B SchwungradArretierwerkzeug

Passend für Fahrzeuge:
Opel Astra/Calibra/Omega/Sintra/Vectra/Zafira (95–06)/Calibra B/Vectra B (2.5/2.6 V6)/Omega B (2.5/2.6/3.0/3.2 V6)/Sintra 3.0 V6
Saab 9-5 3.0L
VW/Audi/Skoda/Seat/Ford TDI Pumpe-Düse Motoren mit rundem Kurbelwellenrad
Rover K16 DOHC Motoren
Citroën/Fiat/Peugeot
Isuzu 1.5/1.7 Dieselmotoren
Opel 1.6/1.7 Dieselmotoren
Opel 1.2/1.4/1.6/1.8/2.0 OHC Benzinmotoren

Mehr Informationen zum Produkt

SCAN MICH!



77M820

€ 34,90 + MwSt.

77MW821

Motor-Einstellwerkzeugsatz AUDI/VW/SEAT/SKODA

Für Reparaturarbeiten an 1.8 ltr. und 2.0 ltr. TSI und TFSI Motoren.

Zu verwenden wie OE-Nummern:

T10352/1 Nockenwellen-Steuerventil-Werkzeug

T10352 Nockenwellen-Steuerventil-Werkzeug

T10352/2 Nockenwellen-Steuerventil-Werkzeug

T10352/4 Nockenwellen-Steuerventil-Werkzeug

T10352/3 Nockenwellen-Steuerventil-Werkzeug

Passend für Fahrzeuge:

Audi A1 ab 2010/A3 ab 2003/A3 ab 2012/A4 ab 2007/A4 ab 2015/A5 ab 2007/A5 ab 2016/A6 ab 2010/A8 ab 2009/Q2 ab 2016/Q3 ab 2011/Q5 ab 2008/Q5 ab 2016/Q7 ab 2015/TT ab 2006/TT ab 2014

VW Amarok ab 2010/Arteon ab 2017/Beetle ab 2011/CC ab 2011/EOS ab 2006/Golf V ab 2003/Golf VI ab 2008/Golf VII ab 2012/Jetta ab 2009/Passat ab 2005/Passat ab 2010/Passat ab 2014/Polo ab 2009/Scirocco ab 2008/Sharan ab 2010/Tiguan ab 2007/Tiguan ab 2016/Touran ab 2015/Transporter T5 ab 2003/Transporter T6 ab 2015

Seat Alhambra ab 2010/Altea ab 2004/Ateca ab 2016/Exeo ab 2008/Ibiza ab 2016/Leon ab 2005/Leon ab 2012/Toledo ab 2004/Toledo ab 2009

Skoda Kodiaq ab 2016/Octavia II ab 2004/Octavia III ab 2012/Superb II ab 2008/Superb III ab 2015/Yeti ab 2009

Mehr Informationen zum Produkt

SCAN MICH!



77M821

€ 21,60 + MwSt.

77SS822

Motor-Einstellwerkzeugsatz VAG

Unterdruckverstellung Turbolader SW10, Länge 50 mm

Zu verwenden wie OE-Nummern:

T10422A Einsatz

Passend für Fahrzeuge:

Diverse **VAG**

Mehr Informationen zum Produkt

SCAN MICH!



77SS822

€ 7,90 + MwSt.

77FS823

Motor-Einstellwerkzeugsatz AUDI/VW

Führungsbolzensatz für die Servicestellung des Schlossträgers.

Zu verwenden wie OE-Nummern:

OEM 3369 - Führungsbolzen (2x)

Passend für Fahrzeuge:

Audi A4 1994-2001/A4 2000-08/A4 Cabrio 2002-09/A6 1997-2005/A6 2004-11/A8 1994-2005/A8 2002-10

VW Passat 1997-2000

Mehr Informationen zum Produkt

SCAN MICH!



77FS823

€ 14,90 + MwSt.

77SR824

Motor-Einstellwerkzeugsatz VAG/SEAT/ FORD/VW

Spannrollenschlüssel für 4-und 5 Zylinder Motoren und Servopumpe T4.

5-fach verstellbar, 180° drehbarer Griff, extra flache Version.

Zu verwenden wie OE-Nummern:

OEM V/159 / VM-9660 / 303-1053 / U30009 / MP1-302

Passend für Fahrzeuge:

Diverse **VAG**, T4

Mehr Informationen zum Produkt

SCAN MICH!



77SR824

€ 9,60 + MwSt.

77SS825

Motor-Einstellwerkzeugsatz AUDI/VW/SEAT/ SKODA

1/2“ Spezial Steckschlüsselnuss für Nockenwellenversteller

Zu verwenden wie OE-Nummern:

T40080 Steckschlüsselnuss

Passend für Fahrzeuge:

Audi A1 (2010-18)/A3 (2003-15)/A4 2000-08/A6 2004-11/TT (2006-15)

VW EOS (2006-15)/Golf V (2003-09)/Golf VI (2009-16)/Jetta (2004-10)/Passat (2005-11)/Polo ab 2009/Scirocco (2008-17)/Touran (2003-15)

Skoda Octavia II (2004-13)

Seat Altea (2004-16)/Exeo (2008-14)/Leon (2005-13)/Toledo (2004-09)

Mehr Informationen zum Produkt

SCAN MICH!



77SS825

€ 2,80 + MwSt.

KUNZER Qualität verbindet

77M826

Motor-Einstellwerkzeugsatz AUDI/VW

Für Reparaturen an 3.0 ltr. TDI V6 Diesel Motoren.

Zu verwenden wie OE-Nummern:

T40061 Adapter zum Drehen der Nockenwelle

T40062 Adapter für Kettenrad

T40049 Adapter für Mitnehmerscheibe

T40058 Drehadapter für Kurbelwelle

T40060 Nockenwellenarretierung 2x

OEM 3359 / T20102 Einspritzpumpen-Absteckstift

OEM 3242 Kurbelwellenarretierung

Passend für Fahrzeuge:

Audi A4 (8K)/A5 (8F/8T)/A6 (4G)/A7 (4G)/A8 (4H)/Q5 (8R)/Q7 (4L)

VW Touareg (7P)

Mehr Informationen zum Produkt

SCAN MICH!



77M826

€ 89,40 + MwSt.

77FB827

Führungsbolzen Schlossträger VAG

4 Führungsbolzen zur Arretierung des Schlossträgers in Servicestellung.

Größen 2x M8 / 2x M10

Zu verwenden wie OE-Nummern:

OEM 3411 Führungsbolzen M8 (2x)

T10093 Führungsbolzen M10 (2x)

Passend für Fahrzeuge:

Diverse **VAG**

Mehr Informationen zum Produkt

SCAN MICH!



77FB827

€ 21,60 + MwSt.

www.kunzer.de
PRODUKT VIDEO
oder mobil scannen

7AGS20

Antriebswellen-Gewindenachschneider

20-teilig, im Koffer

Gewinde von Antriebswellen können im eingebauten Zustand nachgeschnitten werden, wenn sie während einer Montage beschädigt wurden oder nicht mehr gangbar sind.

Bestehend aus:

- M16x1,0–M16x1,5–M18x1,5–M19x1,5–M20x1,0–M20x1,25–M20x1,5–M22x1,0–M22x1,5–M24x1,5–M24x2,0–M25x1,5–M27x2,0
- 11/16"x24–3/4"x16–3/4"x20–13/16"x20–27/32"x20–7/8"x14–1"x14



7AGS20
€ 101,00 + MwSt.

7RWS25

Radlager-Werkzeugsatz

25-teilig, im Koffer

Universeller Werkzeugsatz, um die verschiedensten Radlager aus- bzw. einzupressen.
U.a. für VW, Audi, Seat, Ford, Opel, BMW, etc.

Die verschiedenen Adapter und Adapterhülsen ermöglichen einen sehr universellen Einsatz.

- Radlagerdurchmesser von 60 bis 85 mm



7RWS25
€ 425,00 + MwSt.

800RWS-SPINDEL
(Ohne Abb.!)

Ersatz-Gewindespindel M 20

800RWS-SPINDEL
€ 44,70 + MwSt.

7RWS18

Radnaben-Werkzeugsatz

18-teilig, im Koffer

Werkzeugsatz für die Demontage und Montage von Naben und Lagern an Vorder- und Hinterachsen.

Die stabile Stahlkonstruktion und verschiedene Adapter ermöglichen einen universellen Einsatz z.B. bei VW, Audi, Seat, Ford, Opel, BMW und Porsche.



7RWS18
€ 269,00 + MwSt.

KUNZER Qualität verbindet

7ZVS05

Zugvorrichtung für Silentlager

Mechanische Zugvorrichtung für Silentlager.
Zum Aus- und Einziehen der Silentlager in der Konsole am Querlenker der Vorderachse bei eingebautem Zustand.

- Passend für:
  VW: Polo 9N
  Audi: A2
  Skoda: Fabia
  Seat: Ibiza, Altea, Cordoba

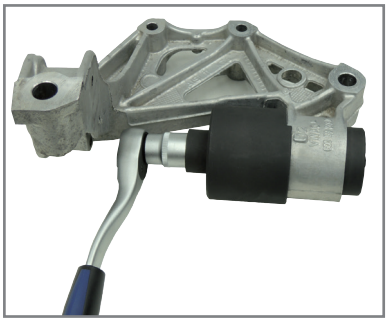

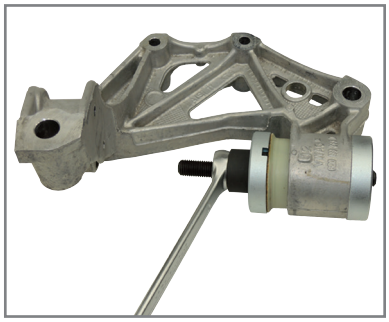

Ausbau und Einbau des Silentlagers



7ZVS05
€ 133,00 + MwSt.

7KBA06

Kugelbolzen-Ausdrückersatz

6-teilig, im Koffer

- Einstellbar und mit Wechselbacken
- Sicheres Ausdrücken von Führungsgelenken, Achsschenkeln und Spurstangenköpfen.
- Einstellbar auf den jeweiligen Spann- bzw. Druckbereich.
- Mit Wechselbacken für die optimale Anpassung an die jeweilige Kugelbolzengröße.

Durch die Wechselbacken, passend zu der jeweiligen Kugelkopfgröße, ist ein großer Anwendungsbereich garantiert. Beschädigungen der Gummimanschetten werden vermieden.

Bestehend aus:

- Einstellbarer Ausdrücker
- Wechselbacke, jeweils Innenmaß: 20 – 22 – 24 – 27 – 30 mm



7KBA06
€ 329,00 + MwSt.

7SSGL01

Spurstangengelenk-Lösewerkzeug

7-teilig, im Koffer

Zum fachgerechten und schnellen Austausch von Spurstangenaxialgelenken an PKW und NKW.

- Spannbereich: 28 - 45 mm



Durch die offene Bauweise kann auch an längeren Spurstangen gearbeitet werden.

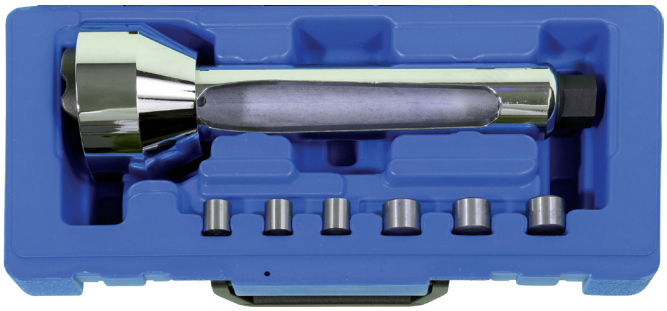

7SSGL01
€ 125,00 + MwSt.

NEU!

7KBA12

Kugelbolzen-Ausdrückersatz hydraulisch

12-teilig

Zum Ausdrücken von Kugelbolzen an Lenkung und Fahrwerk.

Durch verschiedene Wechselbacken für einen universellen Einsatz an PKWs und NKWs geeignet. Konische Verbindungen können schnell und effektiv gelöst werden. Geeignet für Stahl- und Aluminium-Kugelbolzen.

- Druckkraft: 12 t
- Wechselbacken: 17-22 mm
  19-28 mm
  26-32 mm
  30-36 mm





7KBA12
€ 239,00 + MwSt.

NEU!

7LWS26

Lagerwerkzeugsatz, 26-teilig

Universeller Lagerwerkzeugsatz zur Demontage und Montage von Lagerbuchsen an Aufhängungen, Fahrwerk und Lenkung.

- 20 Druckhülsen für Durchmesser von 44 – 82 mm
- Gewindestangen: M10x1,5 / M12x1,5 / M14x1,5 / M16x1,5



7LWS26
€ 149,00 + MwSt.

7SSS18.1

Steckschlüsselsatz 1/2" für Stoßdämpfer

18-teilig, im Koffer

Für den korrekten Ein- und Ausbau des Federbeins ist es notwendig die Kolbenstange gegenzuhalten. Dieser Satz enthält annähernd für alle europäischen und asiatischen PKW die entsprechenden Einsätze. Herstellerangaben bezüglich der vorgegebenen Drehmomente sind zu beachten. Vermeiden Sie den Einsatz von Schlagschraubern – Beschädigungen wären vorprogrammiert!



7SSS18.1
€ 125,00 + MwSt.

Bestehend aus:

- Umschaltknarre
- Durchgangssteckschlüsseleinsätze:
  16-17-18-19-21-22-24 mm
- Verlängerungen:
  T50 (Opel Astra H)
  Einsätze:
  7 mm (Mercedes Benz Vaneo)
  8 mm (BMW)
  9 mm (Opel Corsa B, Astra F, B, Vectra B)
  Spezialeinsätze: 5x8-6x8-7,1x9,6
  Innensechskant: 6-7-8 mm



HINWEIS



Seite 256 – 72160

71110

Stoßdämpferwerkzeug

für Stoßdämpfer mit Rückzugsfeder

Die Klemm- und Zugvorrichtung ermöglicht die problemlose Montage des Federtellers trotz der Rückzugsfeder.

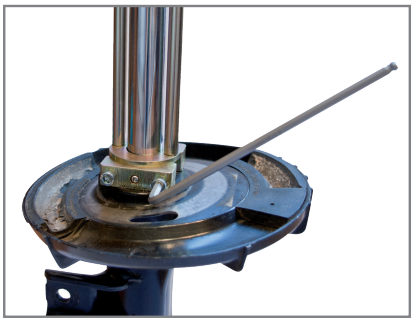

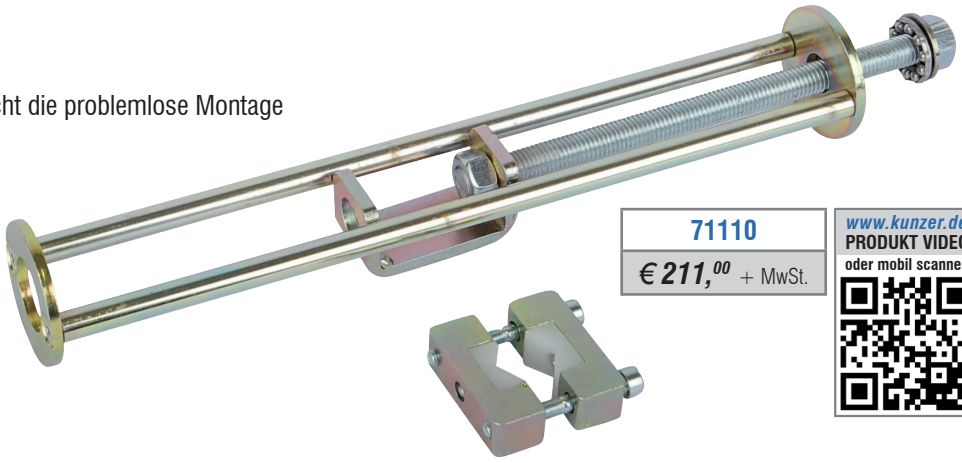

71110
€ 211,00 + MwSt.

www.kunzer.de
PRODUKT VIDEO
oder mobil scannen

7FSS02

Federspanner Universal

2-teilig

Schnelles und sicheres Spannen von Fahrwerksfedern. Passend für die gebräuchlichsten Federabmessungen.

- Gesamtlänge: 370 mm



7FSS02
€ 21,80 + MwSt.

7US01

Universal-Spreizer

Mechanischer Spreizer zur Anwendung u.A. bei Federbein- und Kugelgelenkmontage.

Parallele Führung für die sichere Anwendung.

- Arbeitsbereich: 5,0 bis 11,5 mm
- Antrieb: Außensechskant 17 mm
- Zugkraft: 70 N
- Material: 42CrMo

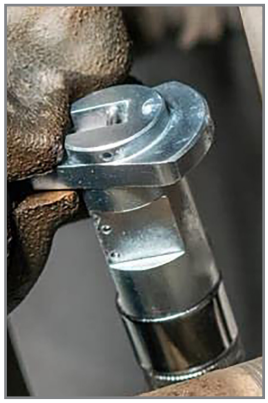

7US01
€ 40,50 + MwSt.



www.kunzer.de
PRODUKT VIDEO
oder mobil scannen

7KGA01

Kugelgelenkabzieher „Standard"

Kugelgelenkabzieher bzw. Kugelgelenkspreizer.
Geschmiedete und gehärtete Ausführung.

Zum Öffnen/Lösen von Kugelgelenken, Spurstangenköpfen und Traggelenken an Lenkungen, Spurstangen und Fahrwerksaufhängungen.

- Antrieb: 19 mm Sechskant
- Gabelöffnung: 20 mm
- Spannbereich Spindel: 20 bis 50 mm

Alternativ: **7KBA06**

7KGA01
€ 34,30 + MwSt.



7KGA05

Kugelgelenkabziehersatz

5-teilig, im Koffer

Kugelgelenkabzieher bzw. Kugelgelenkspreizer zum Öffnen/Lösen von Kugelgelenken, Spurstangenköpfen und Traggelenken an Lenkungen, Spurstangen und Fahrwerksaufhängungen.



7KGA05
€ 67,30 + MwSt.

71440

Klemmschraubenwerkzeug Oberlenkerwechsel

für VW/AUDI und SEAT-Fahrzeuge

Werkzeug zum problemlosen Ausbohren der festsitzenden Klemmschraube am oberen Querlenker der Vierlenkerachse. Kein Pressen, sondern präzises Ausbohren durch exakte Bohrerführung.

www.kunzer.de
PRODUKT VIDEO
oder mobil scannen

71440
€ 373,00 + MwSt.

- Passend für:
  Audi: A4, A5, A6, A7, A8, Q6, Q7, Q8, E-Tron
  VW: Passat, Touareg
  Seat: Leon
  Skoda: Octavia



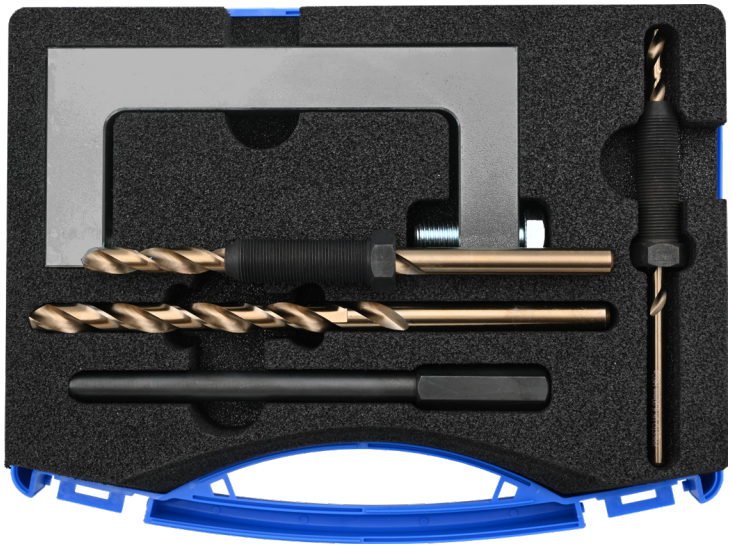

7KSA05

Klemmschraubenausdrücker

Oberlenkerwechsel (AUDI A4/A6; VW Passat ab 2000) ohne Probleme in 5 Minuten

www.kunzer.de
PRODUKT VIDEO
oder mobil scannen

Das Problem:
Beim Oberlenkerwechsel ist die Klemmschraube häufig festgerostet. Das Entfernen der Klemmschraube nimmt unter Umständen einen immensen Zeitaufwand in Anspruch.

Die Lösung:
Das Ausdrücker-System 7KSA05 wird nach Entfernen der Mutter komplett aufgeschraubt. Anschließend wird ein DL-Meißelhammer aufgesetzt, um die verrostete Lenkerschraube herauszuhämmern.



7KSA05
€ 143,00 + MwSt.

Druckluftmeißel und Meißeleinsatz nicht im Lieferumfang enthalten!

Die Vorteile:
- Geringerer Kostenaufwand für Spezialwerkzeug
- Große Zeitersparnis bei der Reparatur
- Niedrigere Reparaturkosten für Sie





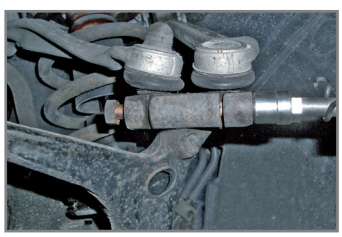

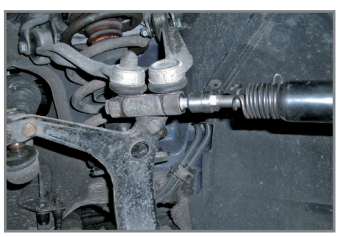

Problemlösung beim Oberlenkerwechsel AUDI A4/A6 + VW Passat ab 2000

7LRW01

Lenkradwaage

Zum genauen Ausrichten des Lenkrads bei der Achsvermessung und der Montage und Demontage von Lenkrädern.

Mit dem großen Spannbereich geeignet für PKW, Transporter und LKW.

- Material: Aluminium
- Länge: 370 mm
- Spannbereich: 270 - 350 mm
- Gewicht: 0,2 kg



7LRW01
€ 40,50 + MwSt.

7KKS06

Trenngabelsatz

6-teilig, im Koffer

Mit Schlagaufsatz für Hammer und pneumatische Betätigung, z.B. zum Lösen von Schub- und Spurstangenköpfen, Lenkstockhebel und sonstigen Steuerteilen durch keilförmige Gabel.

- 3 Gabelgrößen, jeweils 70 mm tief: 18 – 24 – 29 mm breit



7KKS06
€ 47,80 + MwSt.

7UAH02

Universal-Achshebel

Spezialhebel zum sicheren und kraftsparenden Niederdrücken von Querlenkern. Ein-Mann-Betrieb zum Aus- und Einbau von Federbeinen und Traggelenken.

Achsteile können schonend montiert und demontiert werden.

- Gesamtlänge: 960 mm
- Gewicht: 5,5 kg





7UAH02
€ 82,00 + MwSt.



18500268
€ 189,^{00} + MwSt.



Nachfüll in 10er Beuteln verfügbar!

18500268

Lochbandklemmen 259 DualHook

- Patentierte Nachrüstlösung vom OEM
- Nut-Feder-Design
- Optimierte Verschlusskonstruktion
- Gewellte Bandkante mit Sicken
- Gratfreie Bandkanten
- Edelstahl 1.4301
- 8 Größen:
  20x ø 24,5 mm
  20x ø 25,9-27,6 mm
  20x ø 29,0-30,7 mm
  25x ø 32,1-37,3 mm
  10x ø 38,7-47,3 mm
  10x ø 48,7-65,9 mm
  12x ø 67,3-93,1 mm
  7x ø 94,5-120,2 mm



www.kunzer.de
PRODUKT VIDEO
oder mobil scannen

ŒTIKER®
Reliable Connections

Artikel-nummer:	Bezeichnung:	per:	
18500260	Lochbandklemmen 259; DualHook, **ø 24,5 mm;** Nachfüllbeutel à 10 Klemmen	Stück	18500260
18500261	Lochbandklemmen 259; DualHook,**ø 25,9–27,6 mm;** Nachfüllbeutel à 10 Klemmen	Stück	18500261
18500262	Lochbandklemmen 259; DualHook, **ø 29,0–30,7 mm;** Nachfüllbeutel à 10 Klemmen	Stück	18500262
18500263	Lochbandklemmen 259; DualHook, **ø 32,1–37,3 mm**; Nachfüllbeutel à 10 Klemmen	Stück	18500263
18500264	Lochbandklemmen 259; DualHook, **ø 38,7–47,3 mm;** Nachfüllbeutel à 10 Klemmen	Stück	18500264
18500265	Lochbandklemmen 259; DualHook, **ø 48,7–65,9 mm;** Nachfüllbeutel à 10 Klemmen	Stück	18500265
18500266	Lochbandklemmen 259; DualHook, **ø 67,3–93,1 mm;** Nachfüllbeutel à 10 Klemmen	Stück	18500266
18500267	Lochbandklemmen 259; DualHook, **ø 94,5–120,2 mm;** Nachfüllbeutel à 10 Klemmen	Stück	18500267

14100637

OETIKER SMART
Montagezange mit Drucksensor

Spezialzange mit optischer und haptischer Anzeige der Anzugskraft.

Drei Anzugswerte-Werte (3.8 kN, 2.4 kN, 1.8 kN) voreingestellt.

Das Erreichen des ausgewählten Anzugwertes wird durch eine Signallampe und vibrieren der Zange angezeigt.

Die vom Schellenhersteller empfohlenen Anzugswerte können so exakt eingehalten werden.

- Ordnungsgemäßer Klemmenverschluss mit Kraftüberwachung
- Kraftanzeige mit Licht und Vibration
- Einhandbedienung
- Geeignet für verstellbare Ohr-Klemmen

Verbaute Batterie: 3,6 V Lithium-Thionylchlorid-Batterie (Saft LS14500)

Material:	Bandbreite:	KN:	Oetikertyp:
Edelstahl	9 mm	3.8	259
Edelstahl	7 mm	2.4	159/167/163
Stahl	7 + 9 mm	1.8	109



14100637

€ 269,00 + MwSt.



KUNZER Qualität verbindet

WK 7163

Lochbandklemmen-Set

20-teilig

Die Problemlösung zur Befestigung von Achs- und Lenkmanschetten

2 Abmessungen für alle Durchmesser von 25 bis 110 mm

Bestehend aus:

- 10 x Durchmesser 25 – 50 mm
- 10 x Durchmesser 40 – 110 mm

163 00 161/30
30 Stück Lochbandklemmen
für Durchmesser 25 – 50 mm

163 00 162/30
30 Stück Lochbandklemmen
für Durchmesser 40 – 110 mm

WK 7163
€ 23,30 + MwSt.





163 00 161/30
€ 35,30 + MwSt.

163 00 162/30
€ 44,50 + MwSt.

7MMW01

Manschetten-Montage-Werkzeug

Für eine schnelle und effiziente Montage von Manschetten an Antriebswellen.

Die Manschette wird pneumatisch aufgespreizt und kann dann über das Antriebswellengelenk zur Montage positioniert werden. Zur Verwendung mit Spreizmanschetten von 25 - 110 mm Durchmesser.

- Arbeitsdruck: 5 bis 9 bar
- Luftanschluss: 1/4" BSP
- Gewicht: 2,2 kg

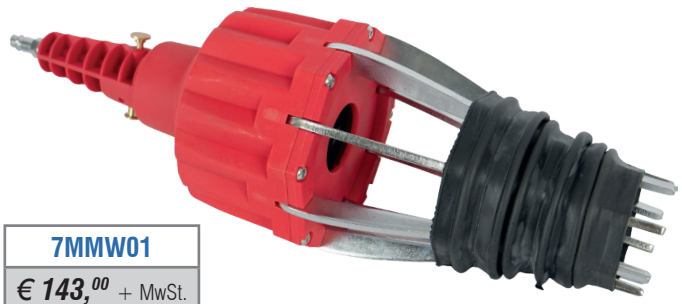

7MMW01
€ 143,00 + MwSt.

Manschette nicht im Lieferumfang enthalten.

7MKZ01

Achsmanschetten-Spannzange

Spezialzange für die Montage von Edelstahlbändern an Antriebsmanschetten und Hytrel-Achsmanschetten. Durch den Einsatz eines Drehmomentschlüssels können Herstellerangaben erfüllt werden.



7MKZ01
€ 64,90 + MwSt.

NEU!

14100519

Demontagezange für Ohrklemmen

Demontagezange für Oetiker Klemmen. Speziell entwickelt für ein sicheres und effizientes Entfernen von Oetiker-Klemmen.

- Sicheres entfernen von Klemmen, ohne Bauteile zu beschädigen.
- Müheloses Schneiden durch Klemmmaterial
- Saubere, präzise Schnitte – dauerhaft.
- Für wiederholten Einsatz ohne Leistungsverlust
- Maßgeschneidert für verschiedene Klemmentypen
- Rutschfester und gerader Griff

OETIKER®
Reliable Connections



14100519
€ 69,00 + MwSt.

7SBW01

Schlauchbandwerkzeug

Zur Montage von Endlos-Schlauchbändern z.B. bei Gelenkmanschetten. Festziehen/Spannen mit einer Ratschenfunktion (links/rechts) und Abschneiden nach erfolgter Spannung mittels Knebel.



7SBW01
€ 54,70 + MwSt.

7EKB360

Edelstahl-Kabelbinder

360 x 7,9 mm
10 Stück/Beutel



7EKB360
€ 8,70 + MwSt.

7EKB520

Edelstahl-Kabelbinder

520 x 7,9 mm
10 Stück/Beutel



7EKB520
€ 12,09 + MwSt.

7MZSK1

Montagezange für Edelstahl-Kabelbinder

Diese Spezialzange ermöglicht das Spannen und Abschneiden von KUNZER Edelstahl-Kabelbindern.

- Länge: 210 mm



7MZSK1
€ 98,60 + MwSt.

EC-SET 6

Euro Coupler Set

6-teilig, Abgasrohrverbinder

- Original Norma Euro Coupler
- Gasdichte OE-Qualität
- Länge: 85 mm
- Komplett W4 Edelstahl rostfrei

EC-SET 6

Bestehend aus:

- 2x Ø 45 mm
- 2x Ø 50 mm
- 1x Ø 55 mm
- 1x Ø 60 mm



EURO COUPLER

EC 40
Euro Coupler für Ø 40 mm, Abgasrohrverbinder EC 40

EC 45
Euro Coupler für Ø 45 mm, Abgasrohrverbinder EC 45

EC 50
Euro Coupler für Ø 50 mm, Abgasrohrverbinder EC 50

EC 55
Euro Coupler für Ø 55 mm, Abgasrohrverbinder EC 55

EC 60
Euro Coupler für Ø 60 mm, Abgasrohrverbinder EC 60

EC 65
Euro Coupler für Ø 65 mm, Abgasrohrverbinder EC 65



7GRH02.1

Hakensatz für Schalldämpfergummi

2-teilig

Zum Ein- und Aushängen von Gummiringen an Schalldämpfern. Schalldämpfergummis sind hart und vielfach von Hand sehr schwer montier- bzw. demontierbar.

Mit T-Griff für maximale Krafteinwirkung:

- 1 x 200 mm lang, 40 mm Haken
- 1 x 245 mm lang, 25 mm Haken



7GRH02.1
€ 17,30 + MwSt.

7RAS01

Rohrabschneider mit Ratschenfunktion

von 31 bis 65 mm

- Ratschenfunktion erlaubt das Arbeiten auch an schwer zugänglichen Stellen
- Schneidet selbst härtestes Material (< 3 mm), wie Edelstahl, Kupfer und Aluminium
- Einhandbedienung, dadurch ermüdungsfreies Arbeiten
- Verringert die Verletzungsgefahr



7RAS01
€ 202,00 + MwSt.

7RAS01 – Schneidrad
(Ohne Abb.!)

Ersatz-Schneidrad

zu 7RAS01

7RAS01-SCHNEIDRAD
€ 12,00 + MwSt.



„Durch die Ratschenfunktion muss der Griff des Abschneiders nicht um das Rohr herumgeführt werden. Das spart Platz und hält den Montageaufwand gering!"

7RW2989

Rohrweiter-Set

3-teilig, im Koffer

Für Durchmesser von 29 - 89 mm.

Durch das Drehen der Sechskantschraube (SW17 bzw. SW19) können mit diesem Werkzeug Rohre geweitet werden.

- Nicht für Schlagschrauber geeignet.
- Nicht an heißen Rohren verwenden.

Bestehend aus:

- Rohrweiter von 29 bis 34 mm (SW17)
- Rohrweiter von 38 bis 64 mm (SW17)
- Rohrweiter von 54 bis 89 mm (SW19)

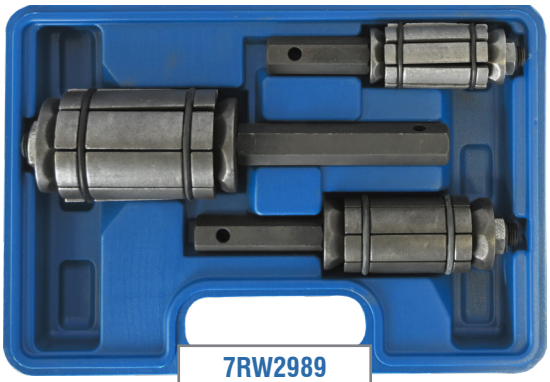

7RW2989
€ 48,00 + MwSt.

7LSW21

Lambdasonden-Ausbauwerkzeug

21-teilig, im Koffer

Kompletter Satz von Spezial-Steckschlüsseleinsätzen in offener und geschlossener Ausführung für die Demontage bzw. Montage von Lambdasonden an folgenden Fahrzeugen:

Audi, BMW, Citroen, Mercedes, Ford, Peugeot, Renault, Skoda, Opel und Volkswagen



7LSW21
€ 186,00 + MwSt.

7LSW07

Lambdasonden-Ausbauwerkzeug

7-teilig, im Koffer

Spezial-Steckschlüsseleinsatz in offener und geschlossener Ausführung, für Lambdasonden an verschiedensten Fahrzeugen.

Bestehend aus:

- 29 mm x 90 mm, 1/2" Antrieb
- 22 mm x 90 mm, 3/8" Antrieb
- 27 mm x 79 mm, 1/2" Antrieb
- 22 mm x 80 mm, 3/8" Antrieb
- 1-1/16" x 75 mm, 3/8" Antrieb
- 22 mm x 50 mm, 90° 60 mm, Vielzahn
- 22 mm x 30 mm, 90° 85 mm, 3/8" Antrieb



7LSW07
€ 72,20 + MwSt.

7LSG2.1

Lambdasonden-Gewindenachschneider, M12x1,25 und M18x1,5

2-teilig

Zum Reparieren und Reinigen von beschädigten Gewinden.

Der Ausbau von Lambdasonden ist häufig mühsam und problematisch. Auch das Eindrehen der Ersatzsonden gestaltet sich schwierig bis unmöglich, weil die Gewinde verkokt und schwergängig sind.

Diese beiden Gewindenachschneider lösen das Problem und sind für alle Fabrikate geeignet.



7LSG2.1
€ 17,30 + MwSt.

7UAZ12

Universeller 2- und 3-armiger Abziehersatz

12-teilig, im Koffer

- CrMo-Stahl
- Innen- und Außenabzieher
- Abzieherarme in verschiedenen Längen (150, 220 und 300 mm)
- Verwendbar auf 2- und 3-armigem Träger
- Besonders geeignet bei beengten Platzverhältnissen



7UAZ12
€ 279,00 + MwSt.

7HRA08.1

Hydraulischer Radnabenabzieher mit Gleithammer

im Koffer

Abziehersatz, der durch die 3 verschiedenen Ansatzarten bei Radnaben, Achsflanschen, Getriebe- und Differentialflanschen sowie bei Universalanwendungen eingesetzt werden kann.

Universell passend für fast alle PKW mit 4- und 5-Loch Naben.

Ideal für: VW/Audi, Seat, Skoda, Opel, Volvo, Fiat, Renault, Peugeot, Citroen etc.

- Lochkreis von 98 mm bis 125 mm (max. M14)
- Innen–Ø: 73/55 mm
- Hydraulischer Hub: 18 mm
- Kapazität Hydraulik: 10 t
- Gewicht Gleithammer: 4,5 kg
- Abmessung Gleithammer: 145/75 mm (L/D)
- Länge Gleithammerführung: 470 mm
- Gewicht komplett: 21,5 kg

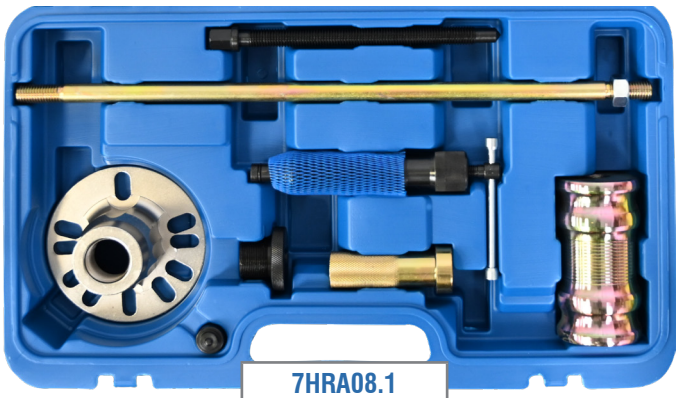

7HRA08.1
€ 228,00 + MwSt.



7AZ102

Innen- u. Außenabzieher

2/3-armig

- Durchmesser 76 – 102 mm
- Tiefe bis 90 mm
- Universell 2- oder 3-armig
- Innen- und außenwirkend



7AZ102
€ 89,30 + MwSt.

7AZ178
€ 144,00 + MwSt.



7AZ178

Innen- u. Außenabzieher

2/3-armig

- Durchmesser 76 – 178 mm
- Tiefe bis 90 mm
- Universell 2- oder 3-armig
- Innen- und außenwirkend



Innen-
Zwei -

Umstellbar als
oder
oder



Aussenabzieher
Dreiarmig

WK MAG750 0

Mobiles Absauggerät

www.kunzer.de
PRODUKT VIDEO
oder mobil scannen

Das KUNZER WK MAG7500 ist ein mobiles und leistungsstarkes Absauggerät. Es ermöglicht professionelles, staubfreies Lackieren und Füllern unter Einhaltung des geltenden Arbeitsschutzes.

Mit der hohen Saugleistung von 7.500 m³/Std. ist es neben dem Absaugen von Lacknebel und Polierstäuben auch zum Absaugen von schwereren Partikeln bei Arbeiten mit Füllern, Grundierungen und Primern geeignet.

Der Arbeitsbereich wird durch die integrierte Beleuchtung optimal ausgeleuchtet.

Bei Nichtgebrauch kann das Absauggerät platzsparend zusammengeklappt werden.

Vielfältiger Einsatzbereich in Industrie, Lackierereien oder Werkstätten bei Smartrepair, Teillackierungen oder Polierarbeiten direkt am Fahrzeug ohne längeres Nachbearbeiten aufgrund von Lacknebel oder Polierstäuben.

Technische Daten:

- Saugleistung: 7.500 m³/Std.
- Filterfläche: 1,7 m² +1,5 m² = 3,2 m²
- Motorleistung: 1,5 Kw (220 V)
- Beleuchtung: 2x LED, 22 W, 90 cm
- Betriebsgeräusch: 65 dB
- Gewicht: 170 kg
- Abmessung (LxBxH): 1,0 m x 0,8 m x 2,0 m (zusammengeklappt)

WK MAG7500
€ 6180,00 + MwSt.



800MAG-FILTER CARBON
Aktivkohlefilter (zusätzlich zu Dachfilter)

800MAG-FILTER CARBON
€ 355,00 + MwSt.



800MAG-FILTER1
Hauptfilter (senkrecht)

800MAG-FILTER1
€ 74,00 + MwSt.



800MAG-FILTER2
Dachfilter

800MAG-FILTER2
€ 65,00 + MwSt.





Einfaches Aufstellen der Dacheinheit durch integrierten, klappbaren Hebel.

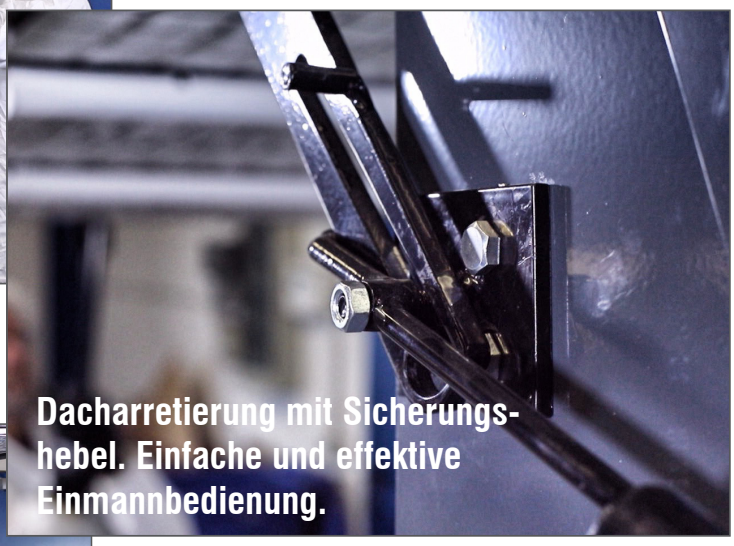

Dacharretierung mit Sicherungshebel. Einfache und effektive Einmannbedienung.



Optimal ausgeleuchteter und sauberer Arbeitsbereich.



Schleif- und Polierstaub wird vollständig und effektiv angesaugt und gefiltert.

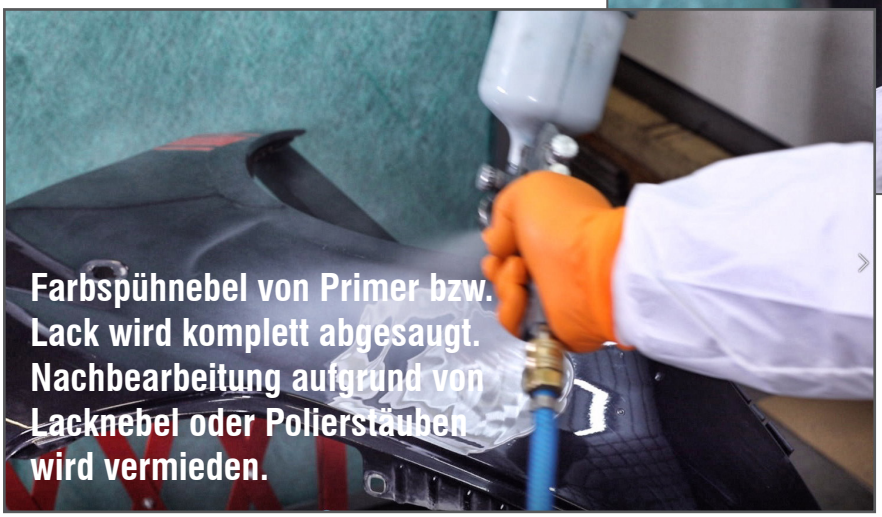

Farbspühnebel von Primer bzw. Lack wird komplett abgesaugt. Nachbearbeitung aufgrund von Lacknebel oder Polierstäuben wird vermieden.

800MAG-HAKENSATZ

€ 20,^{30} + MwSt.

800MAG-HAKENSATZ

Magnethakensatz Edelstahl mit drehbaren Haken, 4 Stück



Auto Bild TESTSIEGER 2019

8 Poliermaschinen im Praxistest

KUNZER
7PM05
Rotationspolier-maschine
Heft 14/2019





Canvas Tragetasche für 7PM05-7PMP01-7PME15

TEST-SIEGER Poliermaschinen · 04/2019 GTÜ www.gtue.de

7PM05
€ 141,00 + MwSt.



Zubehörsatz
Bestehend aus:
Wollvlieshaube
∅ 150 mm



7PMZ-W
€ 8,05 + MwSt.

Zubehörsatz
2-teilig
Bestehend aus:
2x Schwammaufsatz ∅ 150 mm

7PMZ02.2
€ 19,20 + MwSt.

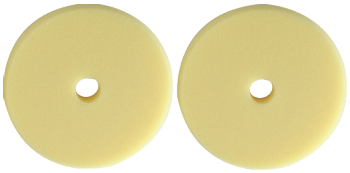



7PMP01
€ 275,00 + MwSt.

Artikelnummer:	7PM05	7PMP01	7APM08
Bezeichnung:	**Rotationspoliermaschine** ▪ Mit Zubehör in Canvas Tragetasche	**Poliermaschine PowerPlus** ▪ Mit Zubehör in Canvas Tragetasche ▪ Rotationspolierer mit Doppelgetriebe	**Akku-Poliermaschine mit Zubehör** ▪ Mit Zubehör in Koffer
Drehzahlbereich:	▪ Stufenlose Leistungssteuerung per Druckknopf ▪ Maximaldrehzahl über 12 Stufen Einstellknopf vorwählbar ▪ 0 - 3000 U/min ▪ Konstante Drehzahl ▪ Extra sanfter Anlauf	▪ Stufenlose Leistungssteuerung per Druckknopf ▪ Maximaldrehzahl über 6 Stufen Einstellrad vorwählbar ▪ 0 - 2000 U/mi ▪ Konstante Drehzahl ▪ Extra sanfter Anlauf	▪ Stufenlose Leistungssteuerung per Druckknopf ▪ Maximaldrehzahl über 2 Stufen Schieberegler vorwählbar ▪ 0 - 2.800 U/min / 0 - 8.000 U/Min ▪ Extra sanfter Anlauf
Motorleistung in W:	▪ 1500 Watt	▪ 1200 Watt	
Hub:	▪ Ohne Hub - Rotationspoliermaschine	▪ Ohne Hub - Rotationspoliermaschine	▪ Ohne Hub - Rotationspoliermaschine
Kabellänge / Akku:	▪ 5 Meter (Gummikabel) / Ohne	▪ 5 Meter (Gummikabel) / Ohne	▪ 12 V Li-Ion, 2.000 mAh
Tellerdurchmesser:	▪ 150 mm	▪ 150 mm	▪ 75 mm mit Klettfestigung
Gewicht in gramm :	▪ 2900 g	▪ 2700 g	▪ 900 g
Zubehör	7PMZ02.2 7PMZ-W	7PMZ02.2 7PMZ-W	7PMZ08 7RS85
Merkmale:	▪ Bügelgriff mit seitlichen Haltegriff ▪ Stütztellerschnellwechselfunktion ▪ Canvas Tragetasche inklusive ▪ 1 x Wollhaube inklusive ▪ 2 x Schwamm inklusive	▪ Ergonomischer Handgriff ▪ Rutschfeste Beschichtung ▪ Stütztellerschnellwechselfunktion ▪ Konstanter ▪ Canvas Tragetasche inklusive	▪ **Aufbewahrungsbox inklusive** ▪ Ladezeit 1 Stunde ▪ Antrieb **5/16"-24 UNF** ▪ **Ladegerät inklusive** ▪ **Handgriff inlusive**



7PME15

€ 201,^{00} + MwSt.

oder Exzenterpoliermaschine?



Auto Bild

Ausgabe 25-2021

173 von 200 Punkten

FAZIT:

».. ruhiger und nahezu vibrationsfreier Lauf. Keine ist leiser. Sie liegt ergonomisch perfekt in der Hand, gute Verarbeitung, gute bis sehr gute Polierleistung. «



7PMAB01

€ 306,^{00} + MwSt.

7PMZ08

Zubehörsatz ∅ 75 mm

Bestehend aus:

- Stützteller mit Klettaufnahme
- 3x Schleifpapier (80/100/120)
- Wollvlieshaube
- Polierschwamm
- Polierschwamm gewellt



7PMZ08

€ 15,^{50} + MwSt.



7APM08

€ 94,^{50} + MwSt.

12 V

Zum Entfernen von Auswuchtklebstoff in Verbindung mit 7RS85.



Artikelnummer:	7PME15	7PMAB01
Bezeichnung:	**Exzenterpoliermaschine** Mit Zubehör in Canvas Tragetasche Extenterhub / Orbit	**Akku-Blütenschleifer** Mit Zubehör in Hardcover Tasche Extenterhub / Orbit
Drehzahlbereich:	Stufenlose Leistungssteuerung per Druckknopf Maximaldrehzahl über 6 Stufen Einstellrad vorwählbar 0 - 4.800 U/Min Konstante Drehzahl Extra sanfter Anlauf	Stufenlose Leistungssteuerung per Druckknopf Maximaldrehzahl über 6 Stufen Einstellrad vorwählbar 0 - 8.000 U/Min Konstante Drehzahl Extra sanfter Anlauf
Motorleistung W.:	950 W	
Hub:	Orbit: 15 mm	Orbit: 3 mm
Kabellänge / Akku:	5 m (Gummikabel)	12 V Li-Ion, 2.500 mAh
Tellerdurchmesser:	125 mm	30 mm
Gewicht in gramm:	2700 g	500 g
Zubehör:		
Merkmale:	Leichter Stütztellerwechsel Optionale Handgriffe inklusive Leichter Stütztellerwechsel 2 x Schwamm inklusive Canvas Tragetasche inklusive	Ladezeit 1 Stunde Ladegerät inklusive Hardvocertasche inklusive Ergonomischer Handgriff Rutschfeste Oberfläche Leichter Schleifaufsatzwechsel



www.kunzer.de
PRODUKT VIDEO
oder mobil scannen

Auch ideal zur Scheinwerferaufbereitung z.B. mit Sonax #04057410.

7TI02/7TI06 + 7TIXS02/7TIXS06

Turbo-Igel

- Durch die offene Konstruktion wird ein Zusetzen verhindert, die abgebürsteten Partikel werden sofort weggeschleudert.
- Kaum Erwärmung des bearbeiteten Bereichs.
- Durch den verwendeten Spezialstahl ist der Turbo-Igel flexibel und deshalb optimal an Kanten, Sicken, Rillen, Konturen und anderen schwer zugänglichen Stellen einzusetzen.
- Einfach bis zu 5–6 mal nachschärfen durch Linkslauf.
- Echter Materialabtrag im Gegensatz zu normaler Drahtbürste, bei der die Oberflächenversiegelung oftmals nur verschmiert wird.

www.kunzer.de
PRODUKT VIDEO
oder mobil scannen



7TI02
€ 26,20 + MwSt.

7TI02

Bestehend aus:

1 Stück Turbo-Igel
und einem Dorn

7TI06
€ 113,00 + MwSt.

7TI06

Bestehend aus:

5 Stück Turbo-Igel
und einem Dorn

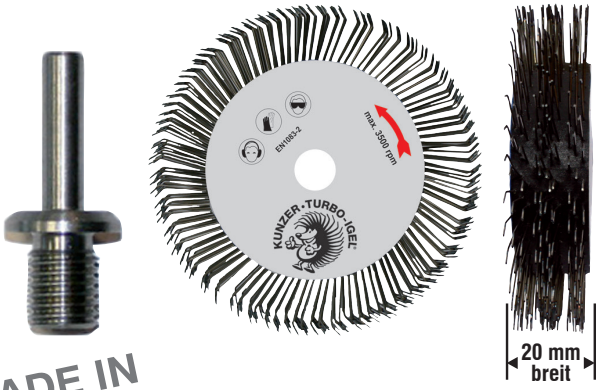

Turbo-Igel XS

Die optimale Ergänzung für enge Radien, Kanten, Fugen und insbesondere auch für die **Regenrinne** an verschiedenen Fahrzeugen.

Mit dem XS erreichen Sie alle Stellen, die bisher gar nicht oder nur schwer zu bearbeiten waren.

MADE IN GERMANY

7TIXS02
€ 22,50 + MwSt.

7TIXS02

Bestehend aus:

1 Stück Turbo-Igel XS
und einem Dorn

7TIXS06
€ 102,00 + MwSt.

7TIXS06

Bestehend aus:

5 Stück Turbo-Igel XS
und einem Dorn



7SBS09

Schleifblocksatz

9-teilig, im Koffer

Umfangreicher Schleifblocksatz, bestehend aus 9 verschiedenen Handschleifern mit Klettband. Passend für Klett-Haftscheiben Ø 150 mm und Klett-Schleifpapier. Handblöcke aus Kunststoff bzw. PU-Schaum. Geeignet zum Schleifen oder Bearbeiten von ebenen, konvexen und konkaven Oberflächen.

Ideales Set für den Profi und Heim- und Handwerker.

Bestehend aus:

- 1 Handblock Klett Ø 150 mm für Schleifscheiben (gelb)
- 1 Schleifstempel Klett Ø 30 mm für Schleifblüten (gelb)
- 1 Handschleifer Klett Ø 150 mm, halbrund, für Schleifscheiben (rot)
- 1 Handschleifer, vorgeformt, für Schleifpapier (blau)
- 3 Handschleifer Klett (hart, medium, soft)
- 1 Handschleifer mit 1 Schlitz längs für Klettscheiben Ø 150 mm
- 1 Handschleifer mit 5 Schlitzen quer für Klettscheiben Ø 150 mm



7SBS09
€ 72,10 + MwSt.

KUNZER Qualität verbindet

7TW01

Transportwagen für Anbauteile

Für Aufbewahrung und Transport von Anbau- und Karosserieteilen.

Schafft Ordnung am Arbeitsplatz und schützt demontierte Anbauteile während der Reparatur von Unfallschäden oder während der Lackierung.

Geeignet auch zum Transport von Teilen von und zum Arbeitsplatz.

- 2 Ablageböden (840 x 550 mm)
- 4 seitliche Auszüge mit Gummispannern
- 1 Drahtkorb für Kleinteile
- 1 Klemmbrett für Auftragszettel
- 2 seitliche Gitter
- Abmessungen (LxBxH): 585 x 895 x 1.800 mm
- Gewicht: 50 kg
- Radgröße: 100 mm



7TW01
€ 459,00 + MwSt.

7SSR06

Stoßstangenregal

6 Ebenen

Aufbewahrungsregal für Stoßstangen oder Karosserieteile.

Bewahren Sie demontierte bzw. frisch lackierte Karosserieteile beschädigungsfrei und platzsparend auf.

- Regal mit 6 Ebenen (nicht vormontiert)
- Rollbar durch Gummi-Rollen mit 100 mm Durchmesser
- Abmessungen (LxBxH): 1.100 x 800 x 2.400 mm
- Tragkraft: 30 kg pro Ebene
- Gewicht: 31 kg

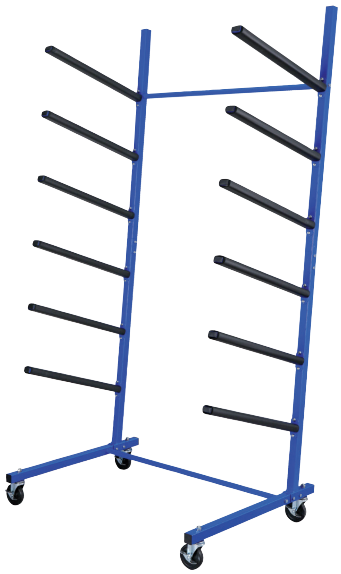

7SSR06
€ 363,00 + MwSt.

7TMT01

Teleskop-Montage-Tisch

Mehrzwecktisch zum universellen Einsatz für Karosserie-Instandsetzungen, Vorbereitungen und Montagen von Windschutzscheiben und Karosserieteilen sowie als Werkbank oder zum Teiletransport. Mit rutschsicherer Gummibeschichtung der Auflagen und stabilem Fahrwerk mit 4 Rädern (2x Räder zum Feststellen). Das Stahlgestell ist pulverbeschichtet und in Höhe und Breite stufenlos verstellbar.

- Abmessungen min. (HxBxT): 840 x 230 x 860 mm
- Abmessungen max. (HxBxT): 1.320 x 1.350 x 860 mm
- Gewicht: 22 kg
- Tragkraft: max. 100 kg
- Raddurchmesser: 100 mm



7TMT01
€ 264,00 + MwSt.

7DLS01

Dreh-Lackier-Ständer

Vollverzinkter, fahrbarer Lackierständer mit 4 Aufnahmearmen (Felgenlackierung) und 2 Spoilerhaltestangen.

- 2 Spoilerhaltestangen
- Per Fußhebel arretierbare Drehfunktion
- 4 Aufnahmearme 750 mm mit Felgenaufnahme
- 2 Aufnahmearme 400 mm mit Spoileraufnahme
- Rollbar durch Gummi-Rollen mit 185 mm Durchmesser
- Abmessungen montiert (LxBxH): 2.200 x 850 x 1.030 - 1.730 mm
- Gewicht: 19 kg



7DLS01
€ 203,^{00} + MwSt.

7FS01

Felgenspitz für Felgenlackierständer

Lässt sich problemlos an allen gängigen Lackierständern montieren. Drehbare Felgenaufnahme durch das zentrale Nabenloch.

- Nutzlänge gesamt: 215 mm
- Länge Konus 120 mm
- Abmessung Konus: min. 35 / max. 120 mm
- Vierkantaufnahme: max. 32 mm
- Gewicht: 1,0 kg (inkl. Klammern)



7FS01
€ 33,^{20} + MwSt.

7FLS02

Felgenlackierständer

Zur Aufnahme von 2 Felgen. Die Aufnahme erfolgt am inneren Felgenbett, die Lackierung kann in einem Arbeitsgang erfolgen. Die Aufnahmen sind einstellbar und können in jeder Lage gedreht werden.

Aufgrund der sehr stabilen Konstruktion auch für Reparaturen an Felgen geeignet. Für Felgengrößen von 14" bis 22".

Das Grundgestell ist pulverbeschichtet und die Felgenhalter sind verzinkt.

Fahrgestell mit 4 Rollen, davon 2 gebremst, für gute Beweglichkeit.

- Höhe max.: 1.380 mm
- Breite: 1.200 bis 1.760 mm (einstellbar)
- Tiefe: 670 mm
- Gewicht: 23,5 kg



7FLS02
€ 241,^{00} + MwSt.

KUNZER Qualität verbindet

7FAW03

Folienabrollwagen 3-fach

Folienabrollwagen mit Abreißeinrichtung zum Transport und Einsatz von Abdeckfolien.

Leichtgängiges Fahrwerk für gute Mobilität.

Sicherer Stand durch stabiles Fahrwerk.

Geeignet für Folien und Papier mit einer Rollengröße von 30 cm, 60 cm oder 90 cm (12", 24" oder 36")

- Abmessungen (HxBxT): 1.175 x 700 x 1.530 mm
- Gewicht: 8 kg
- Radgröße: 180 mm



7FAW03
€ 170,^{00} + MwSt.

7FAW01

Folienabrollwagen

Zum Transport und Einsatz von Abdeckfolien. Leicht zu bewegen und für alle Abdeckfoliengrößen geeignet. Der Abrollwagen besteht aus einer stabilen, pulverbeschichteten Stahlkonstruktion. Er kann vertikal und horizontal eingesetzt werden.

- Abmessungen (HxBxT): 1.500 x 450 x 400 mm
- Gewicht: 6 kg
- Radgröße: 195 mm



7FAW01
€ 74,^{80} + MwSt.

7FAW05

Folienabrollwagen mit Abschneidefunktion

Folienabrollwagen mit Abschneidefunktion für schnelles und präzises Abschneiden der Folie.

Einfach zu bedienen durch eine Person. Wagen zum Fixieren von Folien in Rollen mit Standarddimensionen.

Der Folienwagen ermöglicht es Ihnen, das Fahrzeug in kürzester Zeit mit einer Person für die Lackierung vorzubereiten.

Stahl mit Pulverbeschichtung.

- Abmessungen (HxBxT): 1.270 x 600 x 720 mm
- Gewicht: 11,9 kg
- Max. Belastung: 50 kg
- Max. Rollenbreite: 1 m
- Max. Rollendurchmesser: 30 cm





7FAW05
€ 160,^{00} + MwSt.

7LSST01

Lackierständer für Stoßstangen

Fahrbarer Lackierständer mit speziellen Aufnahmen für jede Art von Stoßstangen.

Die Multifunktionsaufnahme und der große Verstellbereich (90° klappbar und 5-fach feststellbar) garantieren eine extrem universelle Anwendung.

Stabiles Fahrwerk mit 100 mm Rollen, davon 2 gebremst

- Abmessung (LxBxH): 1.120 x 765 x 1.350 mm
- Aufnahmearme: 1.350 bis 1.980 mm einstellbar
- Gewicht: 14 kg



7LSST01
€ 321,00 + MwSt.

7MLS01

Multifunktions-Lackierständer

Fahrbarer Lackierständer mit Multifunktionsaufnahmen, die eine große Anwendungsbreite garantieren. Die 4 Aufnahmearme mit ihren Längen- und Breiteneinstellungen können zur Positionierung von Karosserieteilen, Türen, Hauben, Stoßstangen und anderen Bauteilen jeder Größe genutzt werden. Die 7-fache Lageverstellung ermöglicht einen optimalen Arbeitseinsatz.

Komplettes System, keine weiteren Anbauteile notwendig. Einhandbedienung. Stabiles Fahrwerk mit 2 Rollen mit Bremsfunktion.

- Grundabmessung: 820 x 820 x 1.380 mm
- Aufnahmearme: 480 bis 1.420 mm (Breite)
  300 bis 1.420 mm (Höhe)
- Gewicht: 25 kg



Motorhaube im Lieferumfang nicht enthalten!

7MLS01
€ 293,00 + MwSt.

7MLS02

Multifunktions-Lackierständer

Fahrbarer Lackierständer mit Multifunktionsaufnahmen für das Positionieren von Kleinteilen wie Spiegelverkleidungen, Abdeckungen und Griffen, aber auch für Türen, Kotflügeln oder anderen größeren Karosserieteilen.

Sechs in Höhe und Breite einstellbare Arme.

Sehr stabiles Fahrwerk mit 4 Rollen, 2 davon gebremst.

- Grundabmessung: 850 x 850 x 1.750 mm
- Aufnahmearme: 6x 650 mm (drehbar, in Höhe und Breite einstellbar)
- Gewicht: 19 kg



7MLS02
€ 206,00 + MwSt.

7UMS01

Universal-Montagebock

Zum Ablegen bzw. Bearbeiten von Kotflügeln, Stoßstangen, Karosserie- und Ausstattungsteilen. Die Werkstücke können mit verschiedensten, universellen Aufnahmemöglichkeiten sicher auf dem Montageständer positioniert werden.

Platzsparende Aufbewahrung durch Klappmechanismus.



7UMS01
€ 147,^{00} + MwSt.

7MSB01

Montage- und Scheibenbock

Zum Ablegen bzw. Bearbeiten von Kotflügeln, Stoßstangen, Karosserie- und Ausstattungsteilen sowie Fahrzeugverglasung.

Die Werkstücke können aufgrund der universellen Aufnahmen sicher auf dem Montageständer positioniert werden.

- Tragfähigkeit: 225 kg



7MSB01
€ 66,^{50} + MwSt.

7IRT03

Infrarot-Lacktrockner mit 3 Strahlern

Lacktrocknung für den professionellen Einsatz in Werkstätten und Lackierbetrieben. Stabile Stahlkonstruktion mit stufenloser, hydraulischer Höheneinstellung und kugelgelagerten Rollen mit Feststellfunktion.

Jeder Strahler ist einzeln zuschaltbar. Digitale Einstellung über LED-Anzeige mit Timer.

Pulsmodus (Semi-Power) als Intervallbetrieb für Abdunsten/Vortrocknen und volle Leistung (Full-Power) für den dauerhaften Betrieb zum Härten.

Der Lacktrockner verfügt über schwenk- und drehbare Lampengehäuse, hochglanzpolierte Edelstahl-Spiegelreflektoren und hochwertige Quarz-Halogen-Kurzwellen-Infrarot-Leuchtröhren.

- Leistung: 3.000 W (3x 1.000 W)
- Trocknungsfläche: 650 x 1.400 mm
- Strahlerbreite: 580 mm (23")
- Höheneinstellung: 300 - 1.750 mm
- Temperatur: 30 - 80°C
- Zeitschaltuhr: 0 - 60 Minuten
- Netzspannung: 220 V AC / 50-60 Hz.
- Gewicht: 56 kg

7IRT03
€ 1260,00 + MwSt.



7SDM01

Schichtdickenmesser

Lackauftragsstärken können exakt gemessen werden.
Lackqualität und/oder eventuelle Reparaturen werden erkannt.
Einsatz mit und ohne Kalibrierung möglich.
Nach entsprechender Kalibrierung neben Metall auch für Aluminium und Zink geeignet.

- Mit Digitalanzeige
- Messbereich: 0 - 1,8 mm (0 - 71 mil)
- Betriebstemperatur: 0 - 40°C
- Luftfeuchte: 10 - 95% RH

Betrieb mit 2x 1,5V AAA-Batterien (nicht im Lieferumfang enthalten)

7SDM01
€ 28,90 + MwSt.





Farbmusterkarten

100 Stück in Box

- Abmessungen: 150 x 105 x 0,17 mm
- Material: Metall, beidseitig beschichtet, abgerundete Ecken, 10 mm Aufhängeloch

Art.-Nr.	Farbe
7FMK01	weiß
7FMK02	mittelgrau
7FMK03	dunkelgrau

7FMK01
€ 31,00 + MwSt.

7FMK02
€ 31,00 + MwSt.

7FMK03
€ 31,00 + MwSt.



7LZK01

Lackziehklinge mit Kordel

in Plastikbox

Lackziehklinge aus Hartmetall und umlaufendem Hohlschliff. Zum punktuellem Entfernen von Lackeinschlüssen, Lackblasen und/oder Unebenheiten.

Mit scharfem Schnitt ideal zum gezielten Planen von Staubeinschlüssen und Flächen.





7LZK01
€ 55,50 + MwSt.

NEU!

7MAKRR03

Mini-Akku-Kunststoffriss-Reparatursatz

7-teilig, im Koffer

Risse an Kunststoffteilen, abgebrochenen Befestigungslaschen an Scheinwerfern oder Risse an Stoßfängern führen oft zum kompletten Tausch eines ganzen Bauteils.

Mit diesem Werkzeugsatz können Sie 4 verschieden geformte Edelstahlklammern in Kunststoffbauteile einschmelzen. In wenigen Minuten ist ein Bauteil damit formstabil repariert und für die möglicherweise notwendige Weiterverarbeitung (Spachtel/Lackierung) vorbereitet.

Der Akku-Betrieb und die sehr kompakte Bauform ermöglichen einen schnellen, ortsungebundenen und effektiven Einsatz, auch an schwer zugänglichen Stellen.

Bestehend aus:

• Mini-Akku-Heizgerät	
• Ladeadapter	7USBL230
• Ladekabel	USB-C PL-USBC KABEL
• S-Klammer 0,8 mm	800AKRR-S08
• Z-Klammer 0,8 mm	800AKRR-Z08
• V-Klammer 0,8 mm innen	800AKRR-V08
• V-Klammer 0,8 mm außen	800AKRR-AV08



7MAKRR03
€ 79,^{00} + MwSt.



7AKRR02

Akku-Kunststoffriss-Reparatursatz

9-teilig, im Koffer

Risse an Kunststoffteilen, abgebrochene Befestigungslaschen an Scheinwerfern oder Risse an Stoßfängern führen oft zum kompletten Tausch eines ganzen Bauteils.

Mit diesem Werkzeugsatz können Sie 6 verschieden geformte Edelstahlklammern in Kunststoffbauteile einschmelzen. In wenigen Minuten ist ein Bauteil damit formstabil repariert und für die möglicherweise notwendige Weiterverarbeitung (Spachtel/Lackierung) vorbereitet. Der Akku-Betrieb und die in verschiedenen Winkeln einstellbare Spitze ermöglichen einen schnellen, ortsungebundenen und effektiven Einsatz, auch an schwer zugänglichen Stellen.

Bestehend aus:

■ Akku-Heizgerät	800AKRR-HS
■ Ladeadapter	7USBL230
■ Ladekabel USB-C	PL-USBC KABEL
■ S-Klammer 0,6 mm (50x)	800AKRR-S06
■ S-Klammer 0,8 mm (50x)	800AKRR-S08
■ V-Klammer 0,8 mm (50x)	800AKRR-V08
■ Z-Klammer 0,6 mm (50x)	800AKRR-Z06
■ Z-Klammer 0,8 mm (50x)	800AKRR-Z08
■ M-Klammer 0,6 mm (50x)	800AKRR-M06



7AKRR02
€ 144,^{00} + MwSt.



7THH01

Teleskop-Haubenhalter

Teleskop-Haubenhalter mit 3 Segmenten, stufenlos ausziehbar von 465 bis 1.135 mm.
Leichtes Aluminiumrohrmaterial mit Gummiendstücken.
Sichere und stabile Einstellmöglichkeit.
Sichert Motorhauben, Kofferdeckel, Klappen und Türen vor unkontrolliertem Zuschlagen.

7THH01
€ 22,50 + MwSt.



7FD05

Fächerdüsen-Set

5-teilig

Mehrkanal-Fächerdüse, besonders geeignet zum breitflächigen Abblasen bzw. Reinigen von Wasser und Staub bei großen Flächen.

Geräuschreduziert und sparsam in der Luftmenge.

- Material Düse: ABS
- Arbeitsdruck: 5 bar (70 psi)

Bestehend aus:

- 5x Fächerdüse
- 1x Luftanschlussadapter



7FD05
€ 24,50 + MwSt.

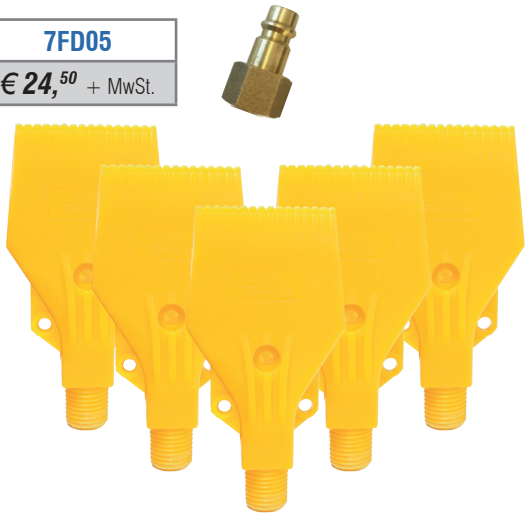

7KP01

Kartuschenpistole aus Aluminium für 310 ml Kartuschen

Kartuschenpistole zur Aufnahme von handelsüblichen Kartuschen.

Handgriff und Gehäuse aus Aluminium. Druckkolben aus Stahl.

- Übersetzung: 12:1
- Druckkraft: 1.800 N
- Kartuschengröße: für Standardkartuschen 310 ml (9")
- Kolbenstange: 7,8 mm

7KP01
€ 10,50 + MwSt.



7USP01

Unterbodenschutzpistole inkl. Hohlraumschlauch

Zum Verarbeiten von Unterboden- und Hohlraumschutz.

Passend für die handelsüblichen Dosen und Kartuschen.

- Inkl. Hohlraumschlauch mit 300 mm Länge
- Material: Aluminium
- Betriebsdruck: 6 bar
- Gewinde Luftanschluss: 1/4" BSP

7USP01
€ 15,50 + MwSt.



7HKST01

Heckklappenstütze

Bei manchen Arbeiten bräuchte man eine dritte Hand.

Mit der KUNZER Heckklappenstütze ist z.B. das Wechseln der Gasfedern an der Heckklappe ein Kinderspiel.

Die Heckklappe/Motorhaube kann in jeder gewünschten Position arretiert werden, um die verschiedensten Arbeiten durchzuführen.



Die Stütze ist von 65 cm bis 150 cm stufenlos verstellbar und hat einen praktischen Befestigungsmechanismus.

7HKST01
€ 55,70 + MwSt.

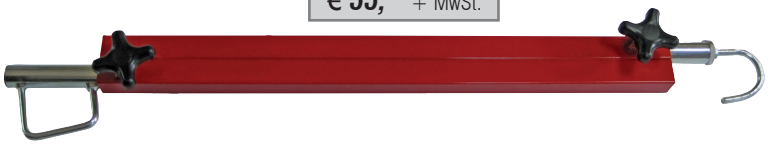

7DS01

Doppelsaugheber

Zur Montage von Windschutzscheiben geeignet, da die Saugnäpfe beweglich gelagert sind. Darüber hinaus aber auch zum Heben, Tragen und Halten von Gegenständen mit glatten Oberflächen geeignet.

- Durchmesser: 110 mm
- Tragkraft: 80 kg

7DS01
€ 50,70 + MwSt.



NEU!

7MSH02.1

Minisaugheber / Paar

Auf allen glatten Flächen zu verwenden, z.B. Glas, Blech, Stein usw..

Ideal für Glasarbeiten am Fahrzeug oder auch als Halter z.B. für Arbeitslampen gut geeignet.

Besonders für Spiegelglas und Kunststoffkarosserieteile geeignet.

- Tragkraft: 12 kg/Stück
- Durchmesser: 55 mm
- Höhe: 70 mm

7MSH02.1
€ 17,70 + MwSt.



7EWW01

Einstellwerkzeug für Opel Waschdüsen

Ermöglicht punktgenaues Einstellen der Scheibenwaschdüsen.

Ohne dieses Werkzeug ist ein Einstellen der Scheibenwaschdüse fast unmöglich.

Geeignet für Opel Insignia und Astra.

7EWW01
€ 19,50 + MwSt.



KUNZER Qualität verbindet

7HGS04

Holzgriffspachtel

4-teilig

Stabile Metallspachteln mit Holzgriff (Malerspachtel) und steifer Stahlklinge.

Bestehend aus:

- Klingenbreite: 25 mm
  Klingenlänge: 93 mm
  Gesamtlänge: 175 mm
- Klingenbreite: 50 mm
  Klingenlänge: 93 mm
  Gesamtlänge: 175 mm
- Klingenbreite: 75 mm
  Klingenlänge: 100 mm
  Gesamtlänge: 190 mm
- Klingenbreite: 100 mm
  Klingenlänge: 110 mm
  Gesamtlänge: 200 mm

7HGS04
€ 4,10 + MwSt.



7FKS01

Fixierklammer-Set

11-teilig, im Koffer

Bestens geeignet, um Bleche oder andere Karosserieteile zu positionieren. Schnelles Befestigen und Lösen der Klammern. Hervorragende, platzsparende Alternative zu Gripzangen oder Schraubklemmen. Spaltmaße können so viel leichter vor der Verschweißung angepasst werden.

Bestehend aus:

- 1 x Fixierzange
- 10 x Fixierklammern

7FKS01
€ 75,90 + MwSt.



7PSW11

Parksensor-Werkzeug

11-teilig, im Koffer

Werkzeugsatz zum passgenauen, gratfreien Bohren und Stanzen von Löchern zur Montage von Parksensoren.

Bei der Instandsetzung nach Unfall oder beim Nachrüsten von Parksensoren, da die Karosserieteile in der Regel ohne entsprechende Bohrungen geliefert werden.

Ohne Kratzer im Lack. Exakte Positionierung der Sensoren. Einfache Handhabung.

Bestehend aus:

- Stanzwerkzeug mit Führungsdorn für 18,2 mm (BMW, VW)
- Stanzwerkzeug mit Führungsdorn für 24,0 mm (Opel)
- Stanzwerkzeug mit Führungsdorn für 26,0 mm (VW)
- Stanzwerkzeug mit Führungsdorn für 32,0 mm (BMW)
- Zentrierbohrer 10 mm
- Zugdorn
- Gleitgriffknarre

7PSW11
€ 169,00 + MwSt.



7SMM01

Spaltmaßmesser

Sinnvolles Werkzeug, um Spaltmaße an Karosseriebauteilen, Leuchten und Ausstattungselementen effektiv und korrekt einzustellen bzw. zu kontrollieren.

- Messbereich: 0,5 mm – 11,5 mm

7SMM01
€ 15,00 + MwSt.

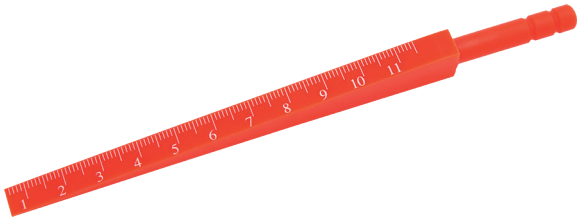

7KN41

Kunststoffnieten-Zangensatz

Kunststoffnietenzange mit Kunststoffnieten zum Fixieren von Verkleidungen und anderen Karosserie- oder Ausstattungsteilen.

Bestehend aus:
- 1 x Nietenzange
- 10 x Nieten ∅ 5 mm x 15,8 mm
- 10 x Nieten ∅ 5 mm x 17,2 mm
- 10 x Nieten ∅ 6,3 mm x 25,2 mm
- 10 x Nieten ∅ 6,6 mm x 17,2 mm

7KN41
€ 63,40 + MwSt.

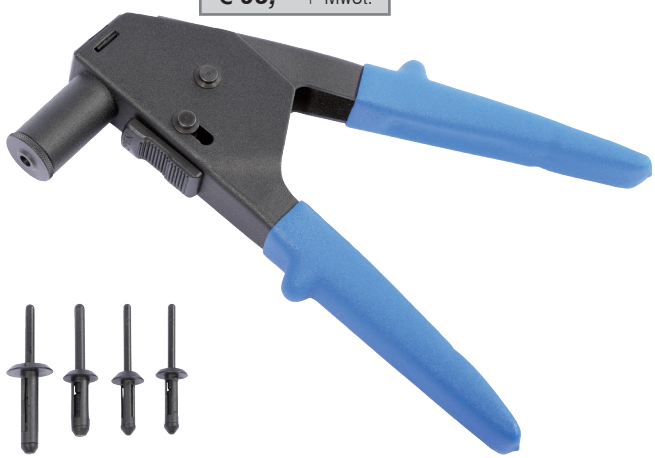

Ersatznieten

je 100 Stück im Beutel

€ 38,90 + MwSt.	800KN-5 x 15,8
€ 38,90 + MwSt.	800KN-5 x 17,2
€ 38,90 + MwSt.	800KN-6,3 x 25,2
€ 38,90 + MwSt.	800KN-6,6 x 17,2

7DRS32.1

Dellenreparatursatz

32-teilig

Ermöglicht eine zielführende Dellenreparatur ohne Demontage der Karosserie- und Verkleidungsteile.

Bestehend aus:
- Heißklebepistole
- 10 Spezial-Klebesticks
- 18 Klebeprismen
- Mechanische Dellenzugvorrichtung
- Sprühflasche (leer) für Klebeentferner
- Handschaber

7DRS32.1
€ 43,00 + MwSt.



€ 20,60 + MwSt. **800DRS-KP**
Ersatz Klebeprismen, 9-tlg.

€ 28,90 + MwSt. **800DRS-KS**
Ersatz Spezial-Klebesticks

7BAS08

Beulenausdrücker-Stangensatz

8-teilig

Werkzeugsatz zum Ausdrücken von Beulen und Dellen (Smart Repair). In der Regel ohne Lackbeschädigungen oder größere Montagearbeiten. Die unterschiedlich geformten Stangen ermöglichen das Erreichen der verschiedensten, auch schwer zugänglichen Arbeitsbereiche.

Ideal zur Beseitigung von Hagelschäden.

Bestehend aus:
- 1 Stange 350 mm lang mit flachem Rundkopf 25 mm
- 1 Stange 200 mm lang mit flachem Halbrundkopf 20 mm
- 1 Stange 200 mm lang mit flachem Halbrundkopf 30 mm
- 1 Stange 1.000 mm lang mit flachem Halbrundkopf 30 mm (teilweise gerändelt)
- 1 Stange 600 mm lang mit U-Haken
- 1 Stange 600 mm lang, abgewinkelt mit Kunststoffspitze
- 1 Stange 480 mm lang, abgewinkelt mit Kunststoffkugelkopf 20 mm
- 1 Stange 1.020 mm lang, abgewinkelt mit Kunststoffkugelkopf 30 mm

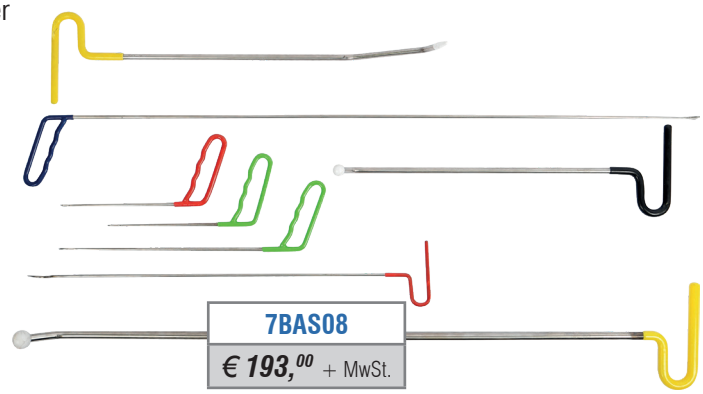

7BAS08
€ 193,00 + MwSt.

7BSG01

Karosserie-Blechschere, gerader Schnitt

- Gummierte Griffe
- Länge: 250 mm



7BSG01
€ 17,70 + MwSt.

7ASZ01

Loch-Absetzzange

Absetzzange zum Absetzen von Blechkanten bis 1 mm Stärke und zum Lochen von Blechen bei Lochpunktschweißungen.

- Absetztiefe: 13 mm
- Drehbarer Kopf mit Stempel - ∅ von 5 mm

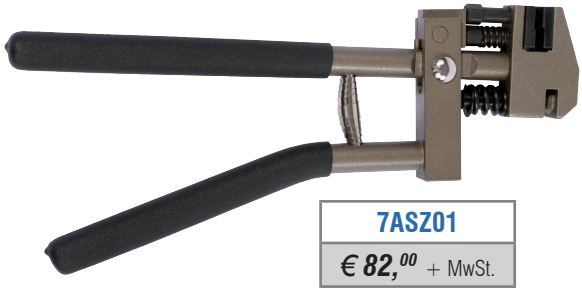

7ASZ01
€ 82,00 + MwSt.

7BK03

Blechknabber für die Bohrmaschine

in stabiler Metallbox

Blechknabber als kompaktes Vorsatzgerät an Bohrmaschinen.

Zum Schneiden von Blech und Kunststoff. Der Schneidkopf ermöglicht enge Radien und präzise Ausschnitte bei flachem oder gewelltem Material.

- Max. Umdrehungszahl: 3.000 rpm
- Max. Schnittgeschwindigkeit: 2,0 m/Min.
- Min. Schneidradius: 24 mm
- Max. Schneidkapazität: Stahl: 1,8 mm
  Edelstahl: 1,2 mm
  Ne-Metalle: 2,0 mm
  Kunststoff: 2,0 mm
- Gewicht: 400 g



7BK03
€ 46,80 + MwSt.



7WAZ08.1

Wischerarmabziehersatz

8-teilig, im Koffer

Problemloses Abziehen von verschraubten Wischerarmen, auch wenn sie eingerostet oder mit der Welle korrodiert sind. Widerspenstige und vertieft eingebaute Wischerarme werden schnell und einfach mit dem 7WAZ08.1 abgezogen.

Wischerarme mit integrierten Scheibenwaschdüsen, wie an Heckscheiben (z.B. VW-Audi, BMW usw.) können problemlos mit dem mitgelieferten Schlagabzieher abgezogen werden, ohne Druck auf die Wischerarmwelle auszuüben.

Wischerarme mit zentraler Befestigung werden einfach mit dem Abzieher entfernt, für Wischerarme mit seitlicher Befestigung benötigt man die mitgelieferten Adapter.

Passend für VW-Audi, BMW, Ford, Mercedes, Opel, Peugeot, usw.

Bestehend aus:

- 6 Adapter
- 1 Zugspindel
- 1 Schlagabzieher



7WAZ08.1
€ 181,^{00} + MwSt.

7WAA01

Wischerarm- und Batteriepolklemmenabzieher

- Zum Lösen bzw. Abziehen von Wischerarmen oder Batteriepolklemmen.
- Keine Beschädigungen der Batterie, Batteriepole oder Wischerarme, da die Abzieherklauen von unten greifen.
- Der beweglich gelagerte Zentraldorn macht den Abzieher sehr effektiv (auch bei Lichtmaschinenlagern).
- Gesamthöhe: 100 mm



7WAA01
€ 26,^{90} + MwSt.

7LPM01

Lackierpistolenhalter magnetisch

Werkzeughalter mit starkem Magnet zur Aufnahme von z.B. Lackierpistolen oder anderen Werkzeugen. Gummibeschichteter U-Bügel mit 50 mm Aufnahmebereich und 80 mm Länge.

- Magnetdurchmesser: 80 mm
- Haltekraft Magnet: 4,5 kg

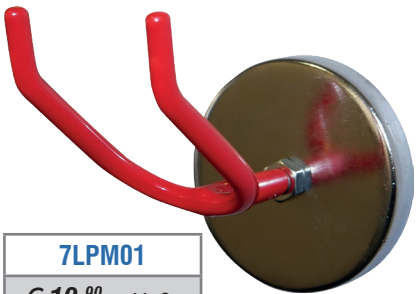

7LPM01
€ 10,^{90} + MwSt.

KUNZER Qualität verbindet

7RSL22

Reinigungsset für Lackierpistolen

22-teilig, im Kunststoffkoffer

Profi-Set zum manuellen Reinigen von Lackierpistolen oder Lackierhilfsmitteln.

Reinigungsset mit Reinigungsbürsten, Nadeln und Nadelhaltern sowie einer Präzisionsspritzflasche ohne Reinigungsflüssigkeit, die zur Reinigung aller Arten von Lackierpistolen und Airbrushpistolen benötigt werden.

Bestehend aus:

- 1 Stabbürste mit langem, gewinkeltem Griff
- 1 Stabbürste mit langem, geradem Griff
- 1 Stabbürste mit medium langem Griff
- 1 Stabbürste aus Messing mit medium langem Griff (in Kunststoffhülse)
- 5 Stabbürsten fine (in Kunststoffhülse)
- 6 Reinigungsnadeln mit unterschiedlichen Durchmessern (in Kunststoffhülse)
- 2 Messer- bzw. Nadelhalter
- 1 Bürste mit Plastikhandgriff
- 3 Detailbürsten (in Kunststoffhülse)
- 1 Präzisionsspritzflasche

7RSL22
€ 20,60 + MwSt.



7MRB100

Micro-Reinigungs- und Ausbesserungsbürsten

100 Stück, in Spenderbox

Extrem kleine und feine Bürsten zum Reinigen und Ausbessern von kleineren Lackschäden. Mit der 1,5 mm Nylonspitze können kleinere Lackschäden ausgetupft oder feine Reinigungsarbeiten durchgeführt werden.

- Farbe: gelb
- Länge: 100 mm
- Material: PP
- Spitze: Nylon 1,5 mm

7MRB100
€ 12,08 + MwSt.



7FNS11

Flusennadelset für Lackpflege

11-teilig, in Kunststoffkasten

Zum Entfernen von Flusen, Staubpartikeln und anderen Verunreinigungen aus noch feuchter, nicht angetrockneter Lackoberfläche.

Bestehend aus:

- Aluminiumstift zur Aufnahme der Flusennadeln
- 10 Stück Flusennadeln (PP+Edelstahl), 21 mm lang
- Aufbewahrungsbox (PS+PVC)

7FNS11
€ 19,50 + MwSt.



7MKM01

Motorradketten-Montagewerkzeug

Montagehilfe und Kettenspanner.
Die dritte Hand zur Positionierung der Kettenenden, um das Kettenschloss zu montieren.

- Spannbereich stufenlos von 15 mm bis 30 mm einstellbar
- Spannklauen 4,5 mm breit

In Verbindung mit **7MKSZ01** zu benutzen.

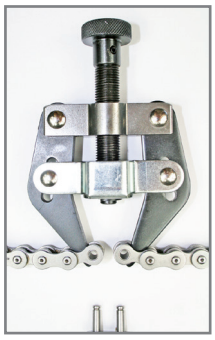

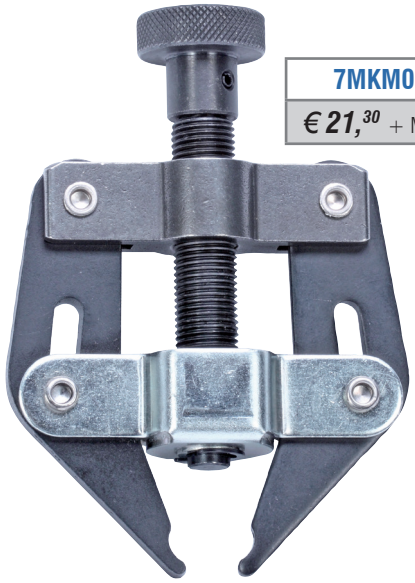

7MKM01
€ 21,30 + MwSt.

7MRM01

Motorradreifen-Montagehebel

Montagehebel aus vergütetem, legiertem Stahl.
Gummierter Griff mit Öse.

Abgerundetes Hebelende für materialschonenden Einsatz an Reifenwulst und Felgenhorn.

- Länge: 280 mm
- Breite: 25 mm

In Verbindung mit **7MFHS01** zu benutzen.

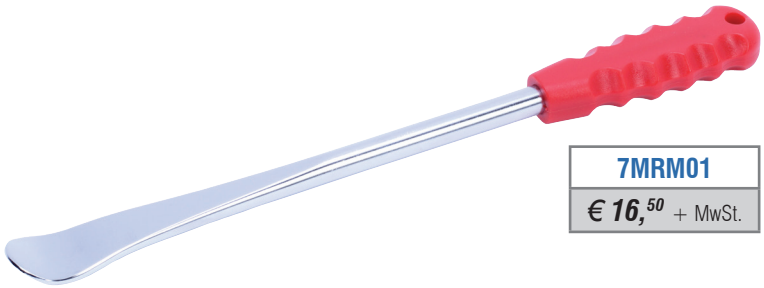

7MRM01
€ 16,50 + MwSt.

7MFHS01

Motorrad-Felgenhornschutz

Schützt zuverlässig das Felgenhorn vor Beschädigungen beim Montieren des Reifens mit Reifenhebel oder Montagemaschine. Bestehend aus zwei Schutzsegmenten, je 150 mm lang, mit Kordel zur problemlosen Demontage des Werkzeuges nach erfolgter Reifenmontage.

- Universell verwendbar für alle Felgenhornausführungen.

In Verbindung mit **7MRM01** zu benutzen.



7MFHS01
€ 10,30 + MwSt.

KUNZER Qualität verbindet

7KNS08

Kettennietersatz

8-teilig, im Koffer

Kettentrenn- und Kettennietwerkzeug für Motorradketten.
Zum Trennen und Vernieten von Kettengliedern.

- Drei Trennspitzen mit den Abmessungen:
  3 mm, 4 mm und 5 mm

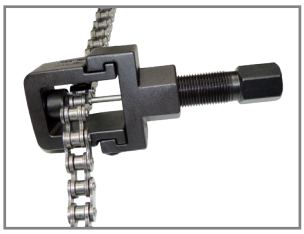



7KNS08
€ 162,^{00} + MwSt.

7WB01

Auswuchtgerät „Wheel Balancer"

Auswuchtvorrichtung zum statischen Auswuchten (Auspendeln) von Motorradfelgen und Reifen.

Durch die beiden konischen Aufnahmehülsen ist diese Wuchtvorrichtung universell einsetzbar von 12 mm bis 25 mm Achswellendurchmessern, sowie **Reifenbreiten von max. 320 mm!**

Die Vorrichtung ist zerlegbar, hat ein kleines Packmaß, geringes Gewicht und ist schnell einsatzbereit.



7WB01
€ 201,^{00} + MwSt.

7WB6032

Adaptersatz

2 Stück

Für Ducati, Honda, Triumph
∅60 mm x 32 mm



7WB6032
€ 56,^{60} + MwSt.

7WB7210

Adaptersatz

2 Stück

Für BMW 5-Loch Flansch
und Zentralflansch
∅72 mm x 12 mm



7WB7210
€ 56,^{60} + MwSt.

7WB9025

Adapter

1 Stück

Für BMW 4-Loch Flansch
∅90 mm x 25 mm

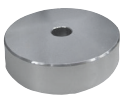

7WB9025
€ 56,^{60} + MwSt.

NEU!

WK 20465.1

Motorradheber

- Tragkraft: 500 kg
- Scherenverstellung: 95 mm bis 400 mm
- L-Adapter verstellbar: 70 mm bis 110 mm
- Maße in mm (L x B): 450 x 150
- Gewicht: 13,5 kg



WK 20465.1
€ 137,^{00} + MwSt.

7VDE43

VDE-Werkzeugsatz

43-teilig, im Alu-Koffer

Kompletter, isolierter Werkzeugsatz mit VDE-Zulassung für alle Arbeiten im Hochvoltbereich von Elektro- und Hybridfahrzeugen.

Bestehend aus:

- 4x Schraubendreher „Schlitz“: 2.5, 3.0, 3.5, 4.0
- 3x Schraubendreher „Kreuz“: PH1, PH2, PH3
- 3x Sechskantdreher: T20, T25, T30
- 15x Stecknüsse mit 3/8" Antrieb: 6, 7, 8, 9, 10, 11, 12, 13, 14, 16, 17, 18, 19, 20, 21 mm
- 3x Stecknuss mit 3/8" Antrieb und Sechskant: M8, M10, M12
- 1x 3/8" Umschalt-Knarre 200 mm lang
- 2x Verlängerung 3/8": 125 mm, 250 mm
- 1x Kabelmesser 180 mm
- 1x Wasserpumpenzange 240 mm
- 1x Kabelschere 215 mm
- 1x Kabelzange 200 mm
- 1x Seitenschneider 180mm
- 1x Spitzzange 160 mm
- 1x Flachzange 160 mm
- 2x Kabelklemme
- 2x Warnschild
- 1x Rolle Warnungsband (Flatterband) 50 m

7VDE43
€ 552,00 + MwSt.





7VDE20

VDE-Werkzeugsatz

20-teilig, im Alu-Koffer

Isolierter Maulschlüsselsatz VDE-isoliert bis 1.000 V.

Bestehend aus:

- 6, 7, 8, 9, 10, 11, 12, 13, 14, 15, 16, 17, 18, 19, 21, 22, 24, 27, 30, 32 mm Kröpfung: 15°

7VDE20
€ 362,00 + MwSt.



7APS06

Absperrpfostensatz

6-teilig

Universeller Absperrpfostensatz zur vorübergehenden Absperrung. Für den Innen- und Außenbereich geeignet. Das Set kann schnell und einfach aufgestellt und platzsparend eingelagert werden.

Große Gummiteller für festen Stand.

- Pfostenhöhe: 1.150 mm
- Pfostengewicht: 0,75 kg
- Farbe: rot/weiß (Reklektorband)
- Absperrkette: 3 m lang, Gesamtlänge bei 5 Kettenstücken: 15 m
- Durchmesser: 6 mm
- Abmessung Pfostenfuß: 400 x 400 x 35 mm
- Gewicht Pfostenfuß: 6 kg/Stück

Bestehend aus:

- 6 Stück Kettenpfosten
- 5 Stück Kettenabschnitte, je 3 m lang inkl. Anbauteile (15 m Gesamtlänge)
- 6 Stück großflächige Gummiteller



7APS06
€ 352,00 + MwSt.

7ISZ25

Isolierter Scherengitterzaun

Universeller Scherengitterzaun aus Fiberglas. Schnell und einfach aufzustellen und bei Nichtgebrauch durch die Scherenfunktion platzsparend aufzubewahren. Gefahrenstellen und Arbeitsplätze (z.B. im Elektrobereich) können so schnell und erfolgreich abgesichert werden.

Material:	Fiberglas
Zaunabmessungen:	Rohrlänge: 100 cm Durchmesser: 2,5 cm Wandstärke: 1,6 mm
Pfostenabmessungen:	Pfostenhöhe: 120 cm Vierkant: 2,5 cm Wandstärke: 4 mm
Breite ausgezogen:	250 cm
Farbe:	Gitter: rot/weiß Pfosten: gelb
Gewicht:	6 kg

7ISZ25
€ 137,00 + MwSt.

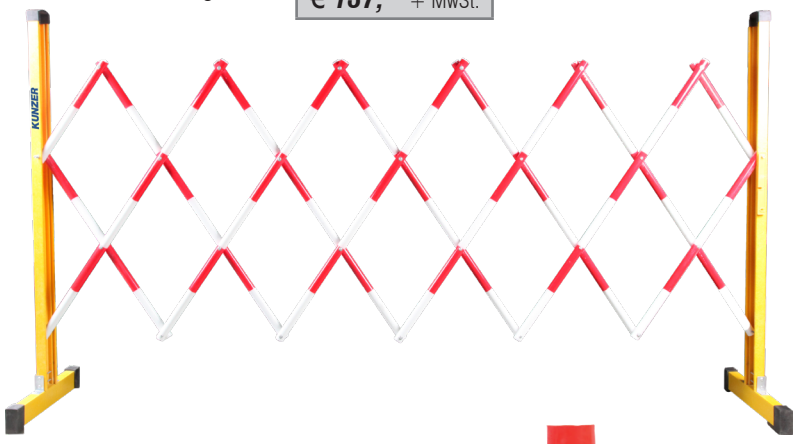

7VLK1

Tagesleuchtender Leitkegel

- 500 mm hoch
- 2 reflektierende Streifen
- Stapelbar



7VLK1
€ 19,40 + MwSt.

7FLD68

Feuerlöschdecke 6 x 8 Meter

Die Feuerlöschdecke ist eine einfache und effektive Methode, um Entstehungsbrände bzw. kleinere Brände bei Elektrofahrzeugen, E-Mobilen oder auch bei konventionellen Verbrennern zu bekämpfen.

Bei Bränden an elektrisch betriebenen Fahrzeugen verhindert die Feuerlöschdecke durch Sauerstoffabschluss die Ausbreitung des Feuers. Dauerhaft schützt die Feuerschutzdecke bei Temperaturen von ca. 550°C und kurzzeitig auch bei Spitzentemperaturen von bis zu 1.000°C

Geeignet für die Anwendung in Werkstätten, Industrie und Handwerk, Parkhäusern und bei Feuerwehren aller Art.

- Material: Fiberglas/Glasfaser
- Arbeitstemperatur: bis 550°C
- Produktgröße: 6 x 8 Meter (48m²)
- Packmaß: 470 x 340 x 200 mm
- Gewicht: 25 kg



7FLD68
€ 1030,00 + MwSt.



7NW3000

Notfallwanne PKW

Geeignet als Quarantäne-Abstellplatz von Fahrzeugen mit undichten Tanks, Hydraulik- und Ölleckagen sowie bei Elektrofahrzeugen mit beschädigten Batterien.

Mobile, leichte und faltbare Notfallwanne. Robuste und beschichtete Spezialplane mit UV-Schutz bietet chemische Beständigkeit auch bei regelmäßigem, nicht ortsgebundenem Einsatz.

In wenigen Minuten aufzubauen. Befahrbar durch einsteckbare Stützwinkel.

- Material: PVC (mit Stahlstützen)
- Abmessungen aufgebaut (LxBxH): 5 x 3 x 0,20 Meter
- Packmaß: 640 x 440 x 190 mm
- Fassungsvermögen: 3.000 Liter
- Farbe: gelb/schwarz
- Gewicht: 17 kg

7NW3000
€ 950,00 + MwSt.



7SMZ02

Strommesszange AC/DC 1.000 V

Hohe Ströme sicher erkennen und messen. Großer Öffnungswinkel der Zange, einstellbare Messbereiche, Digitalanzeige mit Hintergrundbeleuchtung sowie Taschenlampe.

- Gleichspannungsmessung: 6V / 60V / 600V / 1000V
- Gleichstrommessung: 60A / 600A / 1000A
- Wechselspannungsmessung: 6V / 60V / 600V / 1000V
- Wechselstrommessung: 60A / 600A / 1000A
- Wiederstandsmessung: 600 Ohm bis 60 KiloOhm
- Kapazitäts- und Frequenzprüfung
- Abmessungen (LxBxH): 270 x 126 x 56 mm
- Gewicht: 585 g

Betrieb mit 2x 1,5 V AA-Batterien (nicht im Lieferumfang enthalten)



7SMZ02
€ 95,30 + MwSt.

7IRH150

Isolierter Rettungshaken

Zum Bergen von Personen aus dem Gefahrenbereich im Falle eines Stromunfalls ohne Eigengefährdung.

- Länge: 2,30 Meter (teilbar)
- Durchmesser: 32 mm
- Hakenöffnung: 450 mm
- Material: Fiberglas
- Kapazität: 150 kg
- Nennspannung: 10 kV



7IRH150
€ 218,00 + MwSt.

7SVS01

Sicherheitsvorhängeschloss 38 mm

Safety-Schlösser im Bereich des Arbeitsschutzes bzw. Lockout/Tagout sind ein wichtiger Bestandteil, um das Leben und die Gesundheit von Mitarbeitern zu schützen.

Unbeabsichtigtes Wiedereinschalten des HV-Systems wird hiermit verhindert.

Hergestellt aus Premium-PA und Edelstahl. Stark, stabil, korrosionsbeständig und langlebig.

- Material: Edelstahl + PA
- Bügelstärke: 6 mm
- Bügelgröße: 38 mm

7SVS02

Sicherheitsvorhängeschloss 76 mm

Beschreibung identisch mit 7SVS01

Ausnahme: Bügelgröße: 76 mm



7SVS01
€ 9,55 + MwSt.

7SVS02
€ 10,20 + MwSt.

NEU!

008929

Recover–E–Bag Werkstattausführung „die mobile Havarieunterstützung“

Besser haben als brauchen

Stellen Sie sich vor, Sie haben ein als kritisch eingestuftes batteriebetriebenes Fahrzeug in der Werkstatt, das Sie bereits auf dem Quarantäneplatz abgestellt haben.

Sie haben ein ungutes Gefühl...

Mit dem Recover-E-Bag haben Sie das perfekte Tool, um im Bedarfsfall auf schlimmeres vorbereitet zu sein. Breiten Sie das Bag zunächst unter dem verdächtigen Fahrzeug aus und installieren Sie den Sprinkler. Der Sprinkler kann das Fahrzeug natürlich nicht löschen, aber auf diese Weise ergibt sich eine Unterbodenkühlung der Traktionsbatterie, sowie eine dünne Wasserschicht unterhalb des Fahrzeugs, die wiederum das Bag kühlt. Wenn die Batterietemperatur im Fahrzeug weiter steigt, oder gar Rauch beginnt aufzusteigen, haben Sie perfekte Vorarbeit für die Feuerwehr geleistet. Um den sekundären Batteriebrand des Fahrzeuges zu löschen, muss die Batterie irgendwie erreicht werden, dies geschieht am schnellsten mit einem Wasserbad. Nach positiver Entscheidung des Feuerwehr Einsatzleiters die Batterie zu fluten, müssen die Einsatzkräfte nur noch den Recover-E-Bag intuitiv mit 7 Fixiergurten um das KFZ verpacken. Auf einfachste Weise wird nun ein kleines Wasserbad mit je nach Fahrzeuggröße, maximal 1500L erstellt in der sich die unsichere Batterie abreagiert.

So gewinnen Sie im Ernstfall wertvolle Minuten und verhindern eine Eskalalation bzw. Brandausbreitung auf umliegende Bereiche.

Das mit Schwermetallen kontaminierte Wasser wird im Bag sicher aufgefangen und kann später entsorgt werden. So ist sichergestellt, dass das Grundwasser bzw. umliegendes Erdreich nicht kontaminiert wird. Weil letztlich die Feuerwehr die Entscheidung über den Einsatz trifft, gibt es auch hinsichtlich der Versicherung keine Fragen!

Bestehend aus:
- 1x Recover-E-Bag
- 1x Sprinkler
- 2x Spanngurt mit Spitzhaken, blau (4 m)
- 2x Spanngurt mit Spitzhaken, grün (4 m)
- 1x Spanngurt mit Spitzhaken, gelb (6 m)
- 1x Spanngurt mit Spitzhaken, rot (6 m)
- 1x Spanngurt mit Spitzhaken, orange (8 m)
- 4x Antirutschmatte
- 1x Transportbox für Zubehör
- 1x Transportsack für Recover-E-Bag
- 1x Bedienungsanleitung
- 1x Technisches Datenblatt



008929
€ 2270,^{00} + MwSt.





1. Vorbereitung für ein als kritisch eingestuftes, batteriebetriebenes Fahrzeug.



2.Unterbodenkühlung mit Sprinkler.



3. Vorbereitung zum Löschen durch komplette Montage des Recover-E-Bags durch die Feuerwehr.



4. In maximal 1.500 Liter Wasser kann sich die Batterie abreagieren.



Recover-E-Bag ist vom VBA und ZKF empfohlen.

7NM01

Nebelmaschine zur Lecksuche

14-teilig

Professioneller Nebel- bzw. Raucherzeuger für die Lecksuche oder zur Dichtheitsprüfung an Kühlsystemen, Ansaug- und Abgasanlagen, Turboleitungen und generell zum Auffinden von Undichtigkeiten in Leitungssystemen.

Versorgung mit 12V über die Fahrzeugbatterie. Stufenlos einstellbare Rauchintensität, um auch kleinste Undichtigkeiten zu erkennen. Raucherzeugung durch Rauchöl (im Lieferumfang enthalten).

Diverse Adapter zum Anschluss an Rohre, Schläuche oder Stutzen sind im Lieferumfang enthalten.

- Stromversorgung: 12 V DC (z.B. Fahrzeugbatterie)
- Rauchleistung: 20 - 30 ml/min.
- Anwendungsdauer: 15 - 20 min.
- Abkühlzeit: 10 - 20 min.
- Gewicht: 2,5 kg



7NM01
€ 259,00 + MwSt.

800NM200

Spezial-Öl zum Betrieb der Nebelmaschine, 200 ml

800NM200
€ 14,40 + MwSt.

800NM1000

Spezial-Öl zum Betrieb der Nebelmaschine, 1.000 ml

800NM1000
€ 38,20 + MwSt.

7BPB01

Batteriepolbürste

Zum Säubern und Polieren von Batteriepolen und Batterieklemmen.

Entfernt Verschmutzungen und Ablagerungen, die den Stromfluss behindern.

- Material: vernickelt
- Länge: 80 mm
- Gewicht: 73 g



7BPB01
€ 5,55 + MwSt.

7BPF01

Batteriepolfräser

Zum Säubern und Aufarbeiten von Batteriepolen und Batterieklemmen.
Die Fräsköpfe (innen und außen) entfernen auch schwerste Ablagerungen.
Nur saubere Kontakte gewährleisten einen optimalen Stromfluss.



7BPF01
€ 13,70 + MwSt.

7FMG01

Flexibler Magnetgreifer

- Länge: 700 mm
- Magnet: 12 mm, seitlich ummantelt
- Klauengreifer mit Federdrucksystem





7FMG01
€ 18,60 + MwSt.

7ÜS40

Überwachungsspiegel

Machen Sie uneinsehbare Stellen übersichtlich: Ausfahrt, Verkaufsraum, Firmengelände ...

Lichtprüfung ohne zweiten Mann und bei Prüfungen zur Hauptuntersuchung

- Durchmesser: 40 cm
- Spiegeleinsatz aus Acrylglas
- Inkl. Befestigungsmaterial



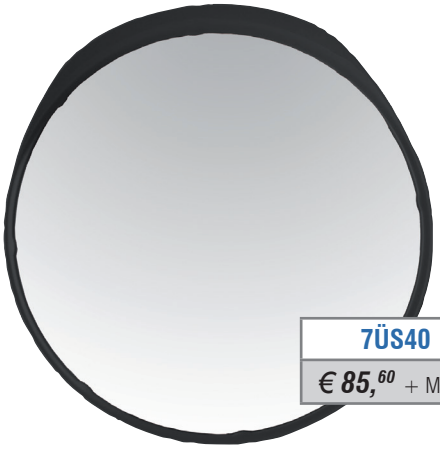

7ÜS40
€ 85,60 + MwSt.

7SM01.1

Abbrechmesser

Abbrechklingenbreite: 9 mm

Ersatzklinge: 7EK40 /
STA Art.-Nr. 838 3963

7EK40
€ 5,90 + MwSt.
Preis je 10 Stück

7SM01.1
€ 5,25 + MwSt.



7SM18

Abbrechmesser

Abbrechklingenbreite: 18 mm

Ersatzklinge: 7EK30 /
STA Art.-Nr. 838 3918

7EK30
€ 6,95 + MwSt.
Preis je 10 Stück

7SM18
€ 8,75 + MwSt.



7MSG02

Minisäge (Einhandsägebogen)

Minisäge zur Einhandbenutzung bei beengten Einsätzen.

Aluminium-Sägebogen für Standard-Sägeblätter bis 300 mm mit gummiertem Griff für eine sichere Handhabung.

Bestehend aus:

- Aluminium-Sägebogen
- Carbonstahl-Sägeblatt 10" x 1/2" x 24T

7MSG02
€ 5,90 + MwSt.



NEU!

7SCK32

Schabersatz

Mit den scharfen Metallklingen können z.B. Dichtungen und Gummireste entfernt werden.Mit den Kunststoffklingen können Aufkleber, Vignetten oder Dekorstreifen von leicht zu verkratzenden Oberflächen wie Glas oder Lack entfernt werden.

Bestehend aus:
- Schaber lang, 230 mm lang
- Schaber kurz, 120 mm lang
- 10 Stück Klingen Metall
- 10 Stück Klingen Kunststoff







7SCK32
€ 18,90 + MwSt

www.kunzer.de
PRODUKT VIDEO
oder mobil scannen

7SC06

Universalschaber

Mit einer Metallklinge

6 Stück, im Display-Karton

- Länge: 23 cm
- Klinge: 4 cm

7SC06
€ 15,50/Stück + MwSt.



7SC24
€ 11,40/Stück + MwSt.



7SC24

Minischaber

Mit einer Metallklinge

24 Stück, im Display-Karton

- Länge: 10 cm
- Klinge: 4 cm



7EK90

Ersatzklingen Metall

zu Universal- und Minischaber

100 Stück

7EK90
€ 21,30 + MwSt.

7MS27
€ 35,20 + MwSt.

7MS27

Messer- und Schabersatz

27-teilig, im Koffer

Bestehend aus:
- Metall-Universalmesser + 5 Trapezklingen
- Schabergriff zur Aufnahme der Schaberklingen
- 5 Klingen 12 mm breit, gerade
- 5 Klingen 16 mm breit, gerade
- 5 Klingen 20 mm breit, gerade
- 5 Klingen 16 mm breit, schräg 53°



7AP04

Druckluftausblaspistole 4"

- Aus Polyamid
- Rohrlänge: 100 mm
- 1/4" Metall-Innengewinde
- Inkl. Universalnippel *(Ohne Abb.!)*

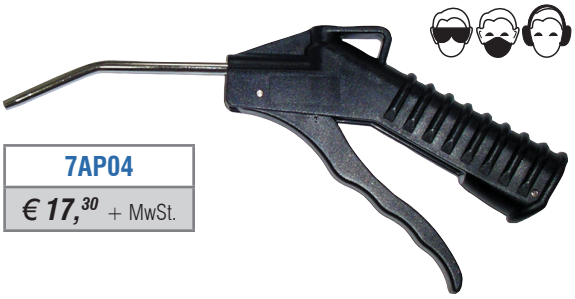

7AP04
€ 17,30 + MwSt.

7AP13

Druckluftausblaspistole 13"

- Aus Polyamid
- Rohrlänge: 330 mm
- 1/4" Metall-Innengewinde
- Inkl. Universalnippel *(Ohne Abb.!)*



7AP13
€ 20,10 + MwSt.

NEU!

7MAP01

Mini-Ausblaspistole

Sehr kompakte Ausblaspistole mit rotierendem Luftauslass.

Gerade Bauform zur Anwendung auch in beengten Platzverhältnissen.

- Alugehäuse mit Kunststoff-Ausblastrichter
- Durchmesser Luftauslass: 40 mm
- Länge: 200 mm
- Inkl. Universalnippel



7MAP01
€ 23,90 + MwSt.

7APV01.1

Druckluftausblaspistole kurz mit Venturi-Düse

Diese Ausblaspistole ist für Reinigungsarbeiten besonders gut geeignet.

Durch die Venturi-Düse steigt der Luftdurchsatz bei gleichem Lufteinsatz um ein Vielfaches und erleichtert das Abblasen von Verunreinigungen erheblich.

- Aus Polyamid
- 1/4" Metall-Innengewinde, ohne Anschlussnippel





7APV01.1
€ 18,60 + MwSt.

7SDS10
€ 26,60 + MwSt.

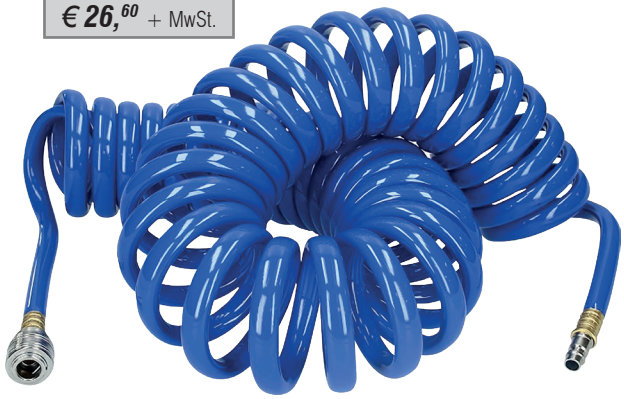

7SDS10
Spiral-Druckluftschlauch 10 m

Spiral-Druckluftschlauch inkl. Kupplungen. Zur Verlängerung bzw. zum Anschluss von Druckluftwerkzeugen an den Kompressor. Platzsparende Aufbewahrung.

- Material: PE
- Farbe: blau
- Länge: 10 m
- Durchmesser: 10 mm
- Arbeitsdruck: 120 psi
- Maximaldruck: 400 psi

7ISS04
€ 67,50 + MwSt.



7ISS04
Inspektionsspiegelsatz mit Schnellverschlussmechanismus

4-teilig, im Kunstlederetui

Bestehend aus:

- Spiegel rund: 40 mm
- Spiegel rund: 60 mm
- Spiegel rechteckig: 64 x 42 mm
- Ausziehbarer Haltegriff: 170 – 660 mm

7ISS02
€ 24,10 + MwSt.



7ISS02
Inspektionssatz mit Spiegel und Magnetheber mit integrierter Lampe

2-teilig

Bestehend aus:

- Spiegel rund: Ø 50 mm, klapp- und schwenkbar mit ausziehbarem Teleskopgriff von 220 bis 700 mm
- Inspektionslampe mit integriertem Magnet und ausziehbarem Teleskopgriff von 200 bis 800 mm

7PSF02

Pumpsprühflasche 1 Liter

Pumpsprühflasche mit 1 Liter Füllvolumen aus HDPE Material mit einstellbarer Messingsprühdüse.
Manueller Druckaufbau. Viton-Dichtringe (Säure- und lösemittelbeständig).
Universell geeignet Flüssigkeiten wie Bremsenreiniger (Acetonfrei), handelsübliche Reinigungsmittel, Wasser und Kraftstoffe in jeder Lage (360°) zu versprühen.

7PSF02
€ 11,40 + MwSt.



7PSF-WANDHALTER

Wandhalter für 3x 7PSF02 Pumpsprühflasche

Stabiler Wandhalter zur Aufnahme von 3 Stück Pumpsprühflasche 7PSF02.
Optimale Aufbewahrung und sicherer Zugriff.

- Abmessung: 425 x 150 x 140 mm
- Lochdurchmesser: 115 mm
- Gewicht: 1 kg



7PSF-WANDHALTER
€ 18,50 + MwSt.

NEU!

7SSF15

Akku-Schaumsprühflasche 1,5 Liter

Schaumsprühflasche mit 1,5 Liter Füllvolumen aus HDPE-Material mit drehbarer Schaumdüse.

Druckaufbau durch Akku-Betrieb. Universell geeignet, um handelsübliche **Reinigungs- und Schaummittel** in jeder Lage (360°) zu versprühen.

Nicht geeignet für Lösemittel und Bremsenreiniger.

- Füllmenge: 1,5 Liter
- Akku: 3,7 V Li-Ion, 1.300 mAh, 4,81 Wh
- Ladezeit: 3 Std.
- Ladebuchse: USB-C

7SSF15
€ 40,50 + MwSt.



7OEK250

Ölkanne 250 ml

Ölkanne komplett aus Metall mit Pumpe.

7OEK250
€ 17,10 + MwSt.



NEU!

7RBS429

Reinigungsbürstensatz

429-teilig, im Koffer

Zur universellen Reinigung bei Motorkomponenten, Innenräumen und Anbauteilen.

- Antrieb über ¼" Sechskant (für Bohrfutter und Handgriff)

Bestehend aus:

- 4x konische Drahtbürste 35-15, 30-14 (2x) und 25-25
- 3x stufige Drahtbürste 23-10, 15-9 und 10-7
- 6x Zylinderdrahtbürste 8,10, 12, 15, 17 und 19 mm
- 1x Handgriff mit Schnellkupplung
- 1x Verlängerung mit Schnellkupplung 150 mm
- 1x flexible Verlängerung mit Schraubkupplung 150 mm
- 413x Reinigungsstäbchen, Länge von 5 – 20 mm mit verschiedenen Durchmessern

7RBS429
€ 67,40 + MwSt.



NEU!

7RPS05

Reinigungspinselsatz

5-teilig

Universeller Pinselsatz für Reinigungsarbeiten am Interieur.

- Rundpinsel mit Kunststoffborsten
- Durchmesser: 32, 28, 25, 22, 20 mm
- Länge: 220 mm

7RPS05
€ 7,90 + MwSt.



7DVP01.1

Druck- und Vakuumpumpe

22-teilig, im Koffer

Für den universellen Einsatz zum Aufbauen von Druck- und Unterdruck. Komplett mit diversen Anschlüssen, Schläuchen und Behältern.

Geeignet zum Bremsen- und Kupplungsentlüften sowie zum Prüfen von Unterdruckdosen in verschiedensten Systemen oder Steuerungen.

- Druckanzeige: 0 bis +3 bar
- Vakuumanzeige: 0 bis -1 bar
- Max. Druck: 3,0 bar
- Max. Unterdruck: -0,7 bar

Bestehend aus:

- Handpumpe mit Druckmanometer (bar/psi/inHg)
- Arbeitsbehälter mit Deckel
- Aufbewahrungsbehälter mit Deckel
- Diverse Winkelstecker und Adapter
- Auswahl Schläuche
- Saugnapf

7DVP01.1
€ 86,70 + MwSt.



7LL01

Lupe

mit 3-facher Vergrößerung und LED Beleuchtung

Oftmals ist es sehr mühsam, z.B. Motorkenndaten oder andere kleine Typenschilder abzulesen; es ist meist dunkel und die Schilder sind verschmutzt.
Mit dieser Lupe schaffen Sie Abhilfe.

- Großes Sichtfeld mit ∅ 90 mm
- **14 weiße LEDs**
- Batteriebetrieb (2 x AAA)
  (Im Lieferumfang nicht enthalten!)
- Magnetischer Fuß hält auf allen Metallflächen

7LL01
€ 51,80 + MwSt.

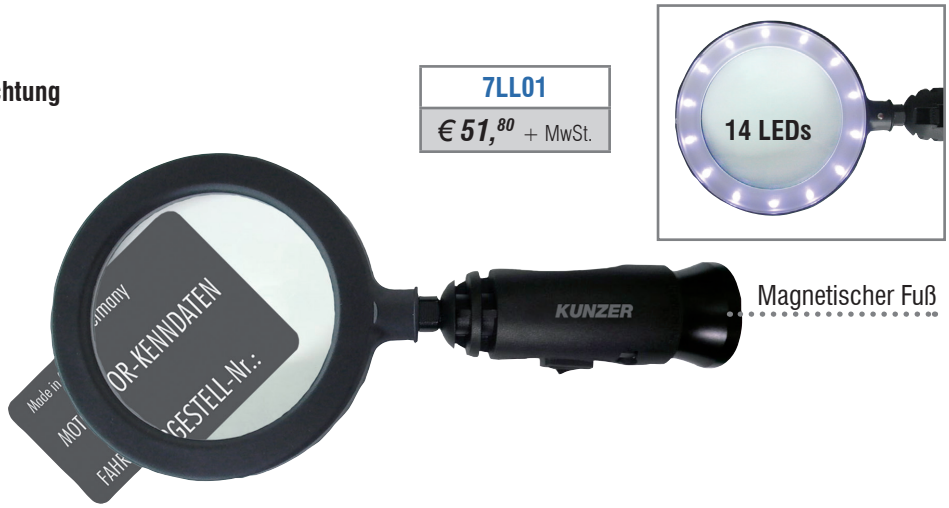

7OES12

Universaltüröffnungs-Set

9-teilig

Notfall-Werkzeugsatz zum Öffnen verschlossener Autotüren von Außen. Verwendbar für die meisten Fahrzeugtypen.

Bestehend aus:

- 2 x Nylonkeil
- 3 x verschieden vorgeformte Drähte als Öffnungswerkzeug
- 1 x Öffnungsblech schmal
- 1 x Öffnungsblech breit
- Kunststoffband für Verschlussknöpfe
- Universalschlüssel für Tankverschlüsse

7OES12
€ 44,10 + MwSt.

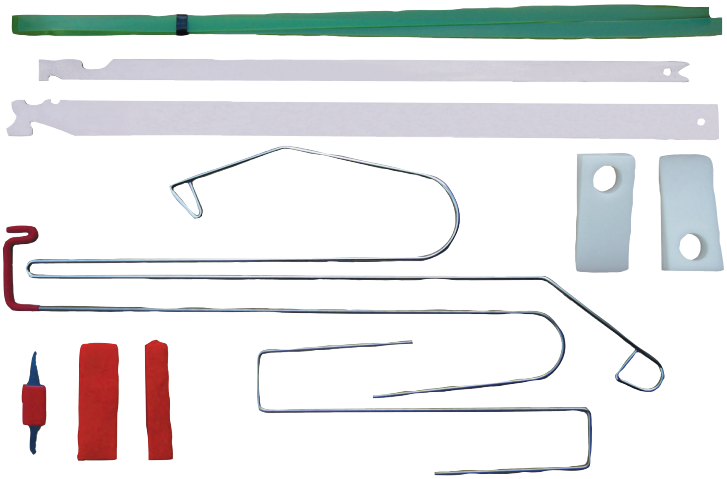

7KFS01

Kotflügelschoner

Universeller Kotflügelschoner zum Schutz der Karosserie bei Reparaturarbeiten.

Integrierter Magnethalter. Strapazierfähige und pflegeleichte Oberfläche aus leichtem PU-Material und weicher, lackschonender Rückseite.

- Abmessungen: 845 x 700 mm



7KFS01
€ 30,10 + MwSt.

NEU!

7GRK01

Gitterrostkarre

Stabile Gitterrostkarre zur Aufnahme und Transport von Gitterrosten.
Boden-Gitterroste in Lackierkabinen, Garagen und Werkshallen können problemlos aufgenommen werden, um Filter zu wechseln oder um Reinigungsarbeiten durchzuführen.
Die lange Bedienstange und die großen Luftreifen ermöglichen ein effizientes Arbeiten.

- Luftreifen: 203 mm (8")
- Rohrstärken: 25 x 25 x 1,5 mm bzw. 30 x 30 x 1,5 mm
- Abmessungen: 1.100 x 660 x 630 mm (HxBxT)
- Gewicht: 11,5 kg





7GRK01
€ 169,00 + MwSt.

7CEZ01

Clip-Entfernerzange

Spezialzange zum Lösen von Clips und Kunststoffnieten an Verkleidungen und Abdeckungen im Motorraum oder Innenraum.

- Zangenkopf ist von 0–90° schwenkbar
- Länge: 245 mm
- Öffnungswinkel: 17 mm

7CEZ01
€ 36,40 + MwSt.





7CE11

Clipentfernersatz

11-teilig, in Rolltasche

Vielseitiges und stabiles Werkzeugset zur Anwendung in allen technischen Bereichen, wie z.B. in Werkstätten, Sattlereien, Lackierereien usw.

Zum Lösen und Entfernen von Verkleidungen oder Abdeckungen.

7CE11
€ 35,30 + MwSt.



NEU!

7CE27

Clipentfernersatz

27-teilig, in Rolltasche

Zum Lösen und Entfernen von Verkleidungen, Abdeckungen oder Schutzgittern.

7CE27
€ 37,90 + MwSt.

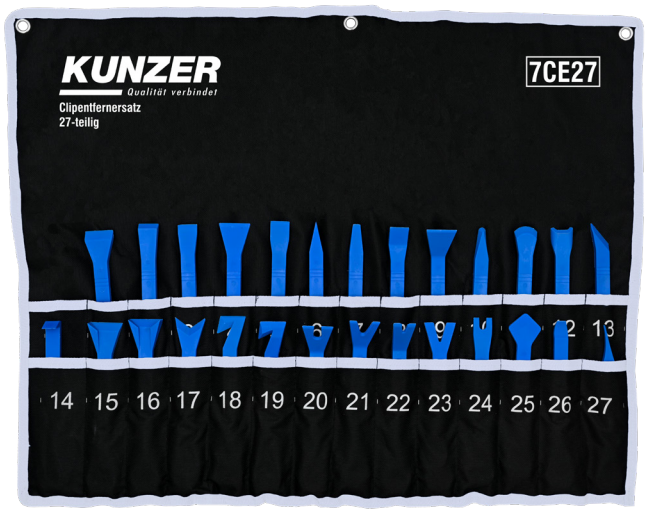

7HLF01

Heißluftfön 2.000 W

mit Zubehör, im Koffer

Leistungsstarker Heißluftfön für die ambitionierte Anwendung in Werkstatt, Garage und Haus.

Zum Ablösen von Lacken, Farben und Aufklebern. Zum Erwärmen von Metallen, Kunststoffen und Schrumpfschläuchen. Zum Verformen und Anpassen von Materialien.

Mit 2 einstellbaren Leistungsstufen (Temperatur und Luftmenge) optimal anpassbar.

Vertikale Abstellmöglichkeiten zum freihändigen Arbeiten.

- Spannung: 220-230 V AC/50 Hz.
- Leistung: 2.000 W
- Kabel: 1,8 m mit VDE-Stecker
- 2-stufig: I: ca. 350°C, 300 l/min.
  II: ca. 600°C, 500 l/min.
- Zubehör: 4 Aufsätze



7HLF01
€ 40,40 + MwSt.

7AHG01

Akku-Heißluftgebläse inkl. Aufsatzdüsen

2-stufiges (heizen und kühlen) Heißluftgebläse zum Schrumpfen von Kabelenden und Schrumpfschläuchen, Auftauen von gefrorenen Wasserleitungen, Abkühlen von Bauteilen oder Trocknen von Oberflächen und Verklebungen. Mit Arbeitslicht und Aufhängehaken.

- Akku: 26 V Lithium, 4.0Ah
- Laufzeit: 24 Min.
- Luftmenge: 100 l/Min.
- Lufttemperatur: max. 500°C
- Nennaufnahmeleistung: 300W
- Ladezeit: 80 Min.
- Gewicht: 1.400 g



7AHG01
€ 359,00 + MwSt.

7SSS127

Schrumpfschlauch-Satz

127-teilig, im Klarsichtsortimentskasten

- Schrumpfrate: 2 : 1
- Farbe: Schwarz

Abmessungen (in mm):
- 2x35 – 2,5x35 – 4x35 – 5x35 – 7x75 – 10x75 – 13x75



7SSS127
€ 9,70 + MwSt.

7SSS171

Schrumpfschlauch-Satz

171-teilig, im Klarsichtsortimentskasten

- Schrumpfrate: 2 : 1
- Farbe: Bunt gemischt

Abmessungen (in mm):
- 2x30 – 4x60 – 4,5x60 – 5x60 – 6x60 – 8x90 – 9x90 – 10x100 – 12x90 – 18x90

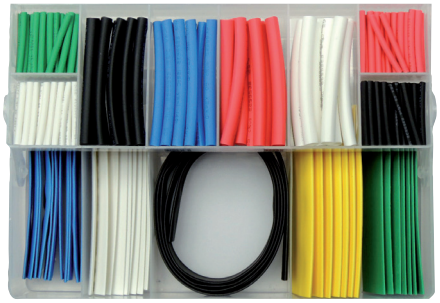

7SSS171
€ 14,50 + MwSt.

7PKS101

Polsterklammern-Satz, Zange inkl. 100 Klammern

7PKS101
€ 42,70 + MwSt.

101-teilig, im Koffer

Spezialzange zum Ansetzen und Klemmen von Polsterklammern bei Sattlerarbeiten.

Sicheres Montieren der Bezugsstoffmaterialien an Sitzgestellen.

- **Zange:** 170 mm lang mit Spezialbacken, federunterstützt mit gummierten Griffen
- **Klammern:** 15 x 8, verzinkt



800PKS100

Ersatzklammern zu PKS101

800PKS100
€ 11,60 + MwSt.

Beutel mit 100 Stück

7MLB11

Mini-Lötbrenner

11-teilig

Gasbetriebener (Butan) Mini-Lötbrenner mit diversen Aufsätzen zum Löten, Heißluftblasen und als Mikroflamme. Optimal für Feinarbeiten. Piezo-Zündung, stufenlos einstellbare Gaszufuhr.

- Lötkolben: max. 425°C
- Brenner: max. 1.300°C
- Heißluft: max. 600°C
- Anwendungszeit: 60 Minuten bei voller Tankfüllung
- Befüllung mit handelsüblichem Feuerzeuggas/Iso-Butangas



Bestehend aus:

- Gas-Lötkolben und Brenner
- Lötspitze Std. (Spitz)
- Lötspitze 2,5 mm (Nadelform)
- Lötspitze 3,5 mm (Meißelform)
- Lötspitze 4,5 mm (Rund Diagonal)
- Lötspitze 7,0 mm (Messerform/Keil)
- Reflektor (Schrumpfschlauchaufsatz)
- Lötdraht
- Lötschwamm
- Abdeckkappe

7MLB11
€ 44,70 + MwSt.

7MBR01

Minibrenner

7MRB01
€ 9,90 + MwSt.

Kleiner, kompakter Minibrenner mit Piezo-Zündung und Kindersicherung.
Einstellbar auf Dauerbetrieb und mit Standfunktion. (Ohne Gasfüllung)

Anwendung:

- Für kleinere Lötarbeiten
- Für Schrumpfschläuche
- Als Anzünder

Technische Daten:

- Größe: 60 x 30 x 96 mm
- Gewicht: 43 g
- Füllmenge: 5,2 g / 13 ml
- Typ: Butan



Display mit 12 Stück

Kindersicherung



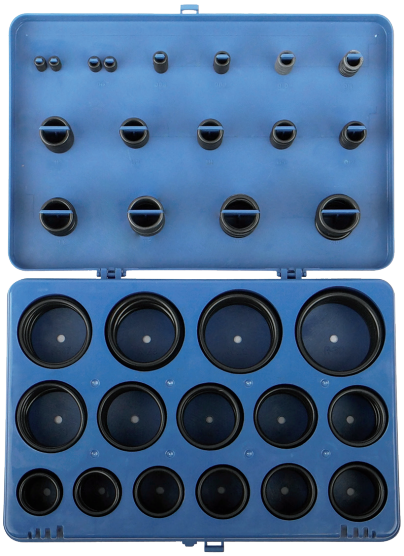

∅ Innen in mm	Stärke in mm	Menge	∅ Innen in mm	Stärke in mm	Menge
3	2,0	16	20	3,0	12
4	2,0	16	22	3,0	12
5	2,0	16	24	3,0	12
6	2,0	16	25	3,0	12
7	2,0	16	27	3,0	12
8	2,0	16	28	3,0	12
10	2,0	16	30	3,0	12
10	2,5	13	32	3,0	12
11	2,5	13	33	3,0	12
12	2,5	13	35	3,0	12
14	2,5	13	36	3,0	12
16	2,5	13	38	3,0	12
17	2,5	13	38	4,0	9
19	2,5	13	41	4,0	9
19	3,0	12	44	4,0	9

7OS386

NBR O-Ring Set

386-teilig, in Kunststoffbox

7OS386
€ 20,70 + MwSt.

7SH04

Stech- und Hakenwerkzeug

4-teilig, in der Blisterverpackung
Gesamtlänge jeweils: 145 mm
Bestehend aus:

90° Haken | Rundhaken | 45° Haken | Stecher

7SH04
€ 17,70 + MwSt.

Hiermit lassen sich O-Ringe leicht entfernen



7SH06

Stech- und Hakenwerkzeug

6-teilig, in Blisterverpackung

- Gesamtlänge jeweils: 240 mm
- Klingenlänge jeweils: 150 mm

Bestehend aus:

Stecher | Rundhaken | 45° Haken | 90° Haken | 2x 45° Haken | 45° Winkelhaken

7SH06
€ 16,50 + MwSt.



7PSDH12

Präzisions-Schraubendreher- und Hakensatz

12-teilig, in Blisterverpackung
Zur Anwendung in der Fahrzeugelektronik und der Feinmechanik.

- Gesamtlänge jeweils: 165 mm
- Klingenlänge jeweils: 75 mm

Bestehend aus:

- Schlitz 2,5 mm
- Schlitz 3,5 mm
- PH 0
- PH 00
- TX 6
- TX 7
- TX 9
- TX 10
- Haken 45°
- Haken 90°
- Rundhaken
- Stecher gerade

7PSDH12
€ 20,60 + MwSt.



7CH05
Clip- und Hebelwerkzeug
5-teilig

7CH05
€ 46,80 + MwSt.



7CH05–01
90° Hebelwerkzeug
Speziell geeignet zum Abheben
von VAG-Radabdeckungen

7CH05-01
€ 11,30 + MwSt.

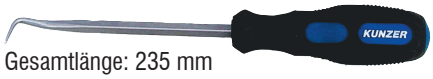

7PHS03
Präzisionshebelsatz aus Edelstahl
3-teilig

Präzisionshebelsatz zum Arbeiten an Steckverbindungen, Verkleidungsteilen, Zierleisten und Armaturenbrettkomponenten.

Die stabile und schlanke Form, sowie die verschiedenen Ausführungsvarianten ermöglichen filigranes Arbeiten, auch an schwer zugänglichen Stellen.

- Länge: 185 mm
- Klingenbreite: 3,5 / 5 mm
  6 / 10 mm
  9 / 12 mm



7PHS03
€ 24,50 + MwSt.

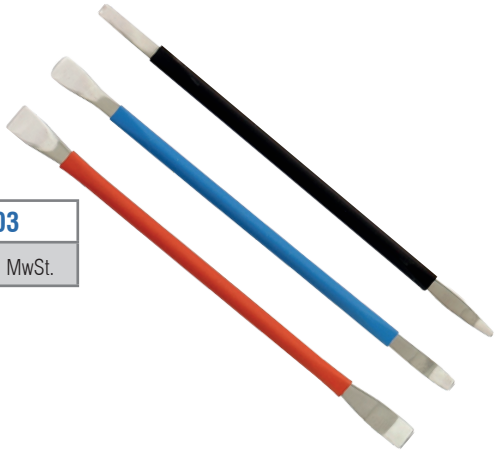

7MH05
Brecheisensatz
5-teilig
- pulverlackiert

Bestehend aus:
- Kuhfuß 600 x 16 mm
- Kuhfuß 300 x 16 mm
- Kuhfuß flach 350 x 16 mm
- Brecheisen 375 mm
- Brecheisen 300 mm

7MH05
€ 34,30 + MwSt.

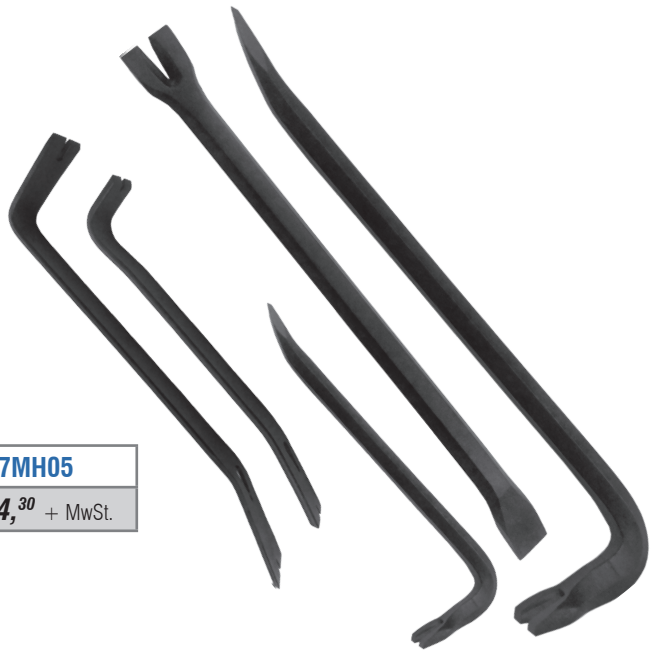

7RBK38

Reinigungsbürstensatz

38-teilig, im Koffer

Für das professionelle Reinigen und Entgraten von Buchsen, Gewinden, Rohrstutzen, Zylindern usw.
Jede Bürste mit 1/4" hex-Aufnahme für den Betrieb mit Bohrmaschinen und Druckluftbohrern geeignet. Bei der Anwendung nur rechtslaufend verwenden.

Bestehend aus:

- 12x Stahlbürsten: 8-9-10-11-12-13-14-15-16-17-18-19 mm
- 12x Messingbürsten: 8-9-10-11-12-13-14-15-16-17-18-19 mm
- 12x Nylonbürsten: 8-9-10-11-12-13-14-15-16-17-18-19 mm
- 1x Schraubendreher mit Schnellkupplung
- 1x Verlängerung zu Schraubendreher mit Schnellkupplung

7RBK38
€ 47,80 + MwSt.



7HSF03

Hammerset mit Fiberglasstiel

3-teilig

Hammerset mit Hammerkopf aus gehärtetem Carbon-Stahl und Fiberglasstiel. Gummierte Handgriffe für eine sichere Anwendung. Gute Gewichtsverteilung für kraftvollen Einsatz.

Hammergrößen/Gewicht:

- Hammer 300 g
- Hammer 500 g
- Hammer 800 g

7HSF03
€ 21,30 + MwSt.



7STS06

Splintentreibersatz

6-teilig

Bestehend aus jeweils einem Stück:

- 2x8x115 mm
- 3x8x125 mm
- 4x9,5x150 mm
- 5x9,5x165 mm
- 6x12,7x180 mm
- 8x12,7x180 mm

7STS06
€ 19,50 + MwSt.



7TW02

Transportwagen aus Kunststoff

Universeller Einsatz, u.a. zum Transportieren und Aufbewahren von Einzelteilen. Untere Wanne einzeln auch als Auffangmöglichkeit von Flüssigkeiten (Kühlwasser) einsetzbar.

- 2 Wannen, trennbar oder einzeln nutzbar
- Vier große Räder, zwei davon gebremst, für gute Beweglichkeit
- Lieferung zerlegt im Karton
- Zusammenbau ohne Werkzeug in 2 Minuten

• Abmessungen außen:	820 x 460 x 780 mm (LxBxH)
• Abmessung Wanne innen:	690 x 410 x 100 mm (LxBxH)
• Gewicht:	8,8 kg
• Tragkraft:	135 kg
• Raddurchmesser:	100 mm

7TW02
€ 137,^{00} + MwSt.



Inhalt im Lieferumfang nicht enthalten.

7WZT01

Werkzeugtisch

Stabiler und praktischer Werkzeugtisch.

Höhenverstellbar und standsicher. Leichtgängige Rollen für optimale Rangierfähigkeit. Werkzeuge und Kleinmaterial immer direkt am Arbeitsort verfügbar.

• Höhenverstellung:	875 bis 1.200 mm
• Abmessungen:	785 x 630 mm
• Abmessungen Ablage:	735 x 500 mm
• Tragkraft:	45 kg
• Randhöhe:	28 mm
• Bodenfreiheit:	50 mm



Inhalt im Lieferumfang nicht enthalten.



7WZT01
€ 217,^{00} + MwSt.

7FWA3

Flexible Werkzeugablage

3-teilig

Als universelle Werkzeugablage einsetzbar. Flexibel, rutschfest und lackschonend.

- Abmessungen: Klein: 285 x 137 x 27 mm
  Mittel: 285 x 202 x 27 mm
  Groß: 543 x 300 x 27 mm
- Gewicht (komplett): 1,43 kg





7FWA3
€ 40,^{50} + MwSt.

7MSS150

Magnetische Schraubenschale

Magnetschale als sichere Ablage für Schrauben, Muttern und Kleinteile während der Montage oder Reparatur.

Der integrierte Magnet positioniert die Schale auf magnetischen Untergründen wie z.B. dem Tragarm der Hebebühne.

- Durchmesser: 147 mm

7MSS150
€ 6,30 + MwSt.



7MHS150

Magnethaftschale

Magnethaftschale mit extra hohem Rand aus Plastik (ABS) und mit starkem Magnetfuß.

Zur sicheren Aufbewahrung von Kleinteilen und Schrauben. Starker Magnet zur Befestigung an Hebebühne, Werkstattwagen oder Werkzeugwand.

Zur horizontalen und senkrechten Anwendung geeignet.

- Durchmesser Schale max.: 150 mm
- Durchmesser Magnet: 80 mm
- Höhe max.: 112 mm

7MHS150
€ 12,40 + MwSt.



7RFR06

Radflanschreiniger

6-teilig

Diese Nabenreinigungspads sind der schnellste Weg, um Rostansammlungen an langen Bolzen und Nabenflanschen zu entfernen. Der Halter passt auf eine Standard-Bohrmaschine und die Schleifpads werden mit einer halben Umdrehung am Gewinde des Halters befestigt. Funktioniert bei PKWs, leichten LKWs und Geländewagen an vorderen und hinteren Bremsnaben und Radflanschen.

- Material: Nylon, Siliziumkarbid, Harzklebstoff
- Maximale Drehzahl: 2.500 U/min
- Adapterlänge: 80 mm, Schaft: 6 mm
  Außendurchmesser: 38 mm
- Wechselaufsätze: Außendurchmesser: 40 mm
  Innendurchmesser: 17 mm
  Bohrung: 15 mm
  Dicke: 14 mm

Bestehend aus:

- 1x Adapter
- 5x Wechselaufsätze

7RFR06
€ 16,50 + MwSt.



7RBU04

Reinigungsbürstensatz Universal

4-teilig

Universelle Bürsten zum Reinigen von verschiedensten Materialien und Untergründen.

- Verschleißfest und hitzebeständig
- Material: PP
- Antrieb über ¼" Sechskant (für Bohrfutter)

Bestehend aus:

- Rundbürste 50 mm
- Rundbürste 100 mm
- Rundbürste 120 mm
- Kegelbürste 90 mm

7RBU04
€ 11,30 + MwSt.



7EMS01

Elektronischer Messschieber

Digitale Anzeige, Messbereich: 0 bis 150 mm

Maßeinheit wählbar in mm oder inch

- Außen-, Innen-, Abstand-, Tiefenmessung, mit Nullstellung
- Anzeigegenauigkeit: 0,01 mm
- Automatische Abschaltung nach 4 Min.
- Inkl. Ersatzbatterie

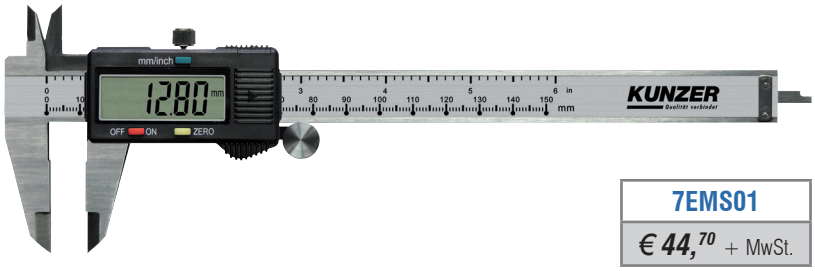

7EMS01
€ 44,70 + MwSt.

7EMS02

Elektronischer Messschieber aus Kunststoff

- Mit extra großer Digitalanzeige (53 x 23 mm)
- Messbereich: 0 - 150 mm
- Maßeinheit wählbar in mm oder inch
- Messung von außen, innen, Abstand, Tiefe oder mit Nullstellung
- Anzeigegenauigkeit: +/- 0,2 mm
- Automatische Abschaltung nach 4 Minuten
- Batteriebetrieben (Batterie CR2032 im Lieferumfang enthalten)



7EMS02
€ 13,80 + MwSt.

7MMS01

Manueller Messschieber

Analoge Anzeige, Messbereich: 0 bis 150 mm

Messschieber aus Ganzmetall für die Werkstatt oder den Haushalt.
Messschieber mit doppelter Skala und hochgenauer Auflösung. Ausgestattet mit Daumenklemme und Standard-Außen- und Innenbacken sowie Tiefenmessung.

- Anzeigegenauigkeit: 0,02 mm



7MMS01
€ 18,20 + MwSt.

7IT600.1

Infrarotthermometer

-50 °C bis + 400 °C

Berührungslose Temperaturmessung für verschiedene Anwendungen im Automobil-/Anlagenbereich.

Laserindikator zur punktgenauen Temperaturermittlung.

- Beleuchtete Digitalanzeige mit Batteriezustandsanzeige
- °C/°F wählbar
- Laserpointer
- Haltefunktion (Speicher)
- Automatische Abschaltung (7 Sek.)
- Messtoleranz: +/- 1,5% oder +/- 1,5°C
- Reaktionszeit: 500 ms.
- Klasse 2 Laser



7IT600.1
€ 84,60 + MwSt.

Stromversorgung durch 2x AAA 1,5 V Batterien (nicht im Lieferumfang enthalten)

7RFK01

Refraktometer

Refraktometer zur optischen Überprüfung von Kühlerfrostschutz, Scheibenwischwasser, Batteriesäure und AdBlue®-Additiven.

- Temperaturkompensiert
- Sofortiges Messergebnis
- Justierbares Okular

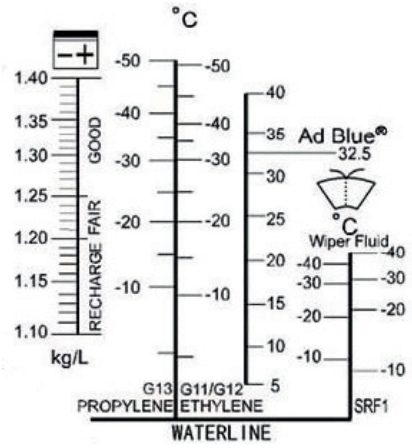



7RFK01
€ 57,10 + MwSt.

7RFK02

Refraktometer digital

Zur Überprüfung von Kühlerfrostschutz, Scheibenwischwasser, Batteriesäure und AdBlue®-Additiven mit einer digitalen Anzeige.

- Frostschutz: -50°C bis 0°C
- Scheibenwischwasser: -40°C bis 0°C
- Batteriesäure: 1.100 bis 1.500 sg
- AdBlue®: 0% bis 51%

Betrieb mit 1x 1,5V AAA-Batterie (nicht im Lieferumfang enthalten)



7RFK02
€ 165,00 + MwSt.

7WBK02

Wärmebildkamera

Berührungslose Temperaturmessung mit der Darstellung der Temperaturverteilung auf Oberflächen mit Messfeldmittelpunkt als direkten Messwert. Hot/Cold-Spotanzeige.
Für die unterschiedlichsten Anwendungsbereiche wie z.B. Bremse, Heizung/Kühlung, Radlager, elektrische Komponenten, Wärmeverläufe und Motorkomponenten.
Die Menüsteuerung ermöglicht eine einfache, komfortable Bedienung und Interpretation der Kamera. Datenspeicherung über integrierten Micro-SD-Kartenschacht und USB-Mini-Kabel.

- Bildschirm: 2,4" TFT LCD-Farbbildschirm (128 x 160 TFT)
- Messbereich: -20°C bis 1.000°C
- Thermische Empfindlichkeit: 200 mK
- Bilderfassung: 9 Hz
- Auflösung: 32 x 32 Pixel
- Stromversorung: 3x AAA Akku-Batterien (nicht im Lieferumfang enthalten)
- Speichermöglichkeit: Micro-SD-Karte (nicht im Lieferumfang enthalten)
- Gewicht: 195 g



7WBK02
€ 322,00 + MwSt.

Stromversorgung durch 3 AAA Batterien (nicht im Lieferumfang enthalten)

ENDLOSBAND 815 7121 001

Endlosband Kit

3 m Band + 8 Verschlussköpfe

Das Band in die gewünschte Länge schneiden + 50 mm. Anschließend das zugeschnittene Band in den Spalt unter das Gehäuse legen. Um 180° zurückfalten und zuschrauben. Fertig ist Ihre Schelle.

- Breite: 9 mm
- Länge: 3 m
- Band: Edelstahl AISI 430
- Schraube: Verzinkt Stahl
- Gehäuse: Verzinkt Stahl



ENDLOSBAND 815 7121 001

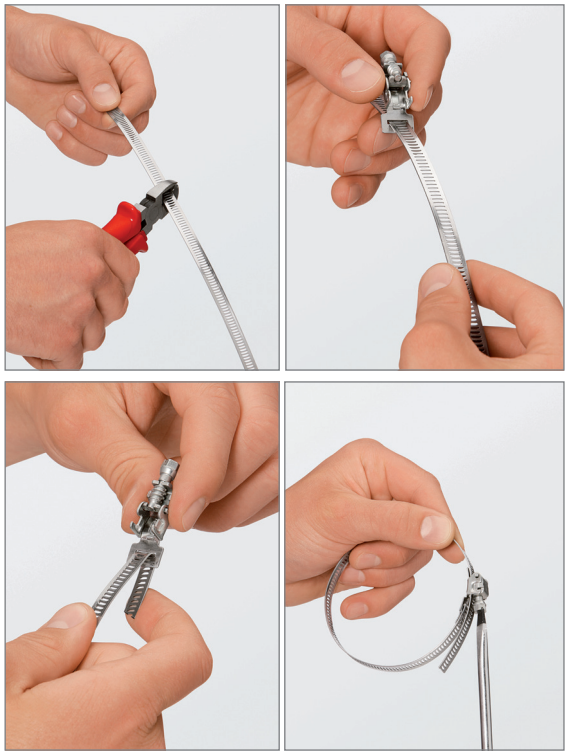

DN 10 PA GESCHLITZT

Marderschutzrohr

aus Polyamid 6,
25 m lang

Längsseitig geschlitzt, daher ist einfaches Anbringen an Zündleitungen und Kabeln möglich.

- Durchmesser: DN 10



DN 10 PA GESCHLITZT



DN 13 PA GESCHLITZT
(Ohne Abb.!)

Marderschutzrohr

aus Polyamid 6,
25 m lang

Längsseitig geschlitzt, daher ist einfaches Anbringen an Zündleitungen und Kabeln möglich.

- Durchmesser: DN 13

DN 13 PA GESCHLITZT

Alle KUNZER Zurrgurte entsprechen EN 12195-2

G 3,0
Klemmschlossgurt
Länge 3 m, Breite 25 mm
LC 125 daN

G 3,0

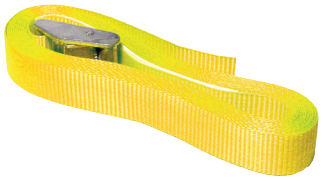

G 4,5
Klemmschlossgurt
Länge 4,5 m, Breite 25 mm
LC 125 daN

G 4,5

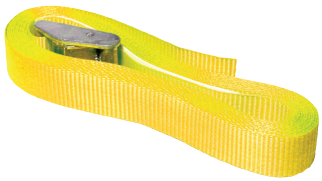

ZG 6,0
Ratschenzurrgurt
Länge 6 m, Breite 25 mm
LC 400 daN

ZG 6,0



ZG 5,0 H
Ratschenzurrgurt
mit 2 S-Haken
Länge 0,3 m und 4,7 m, Breite 25 mm
LC 250 daN

ZG 5,0 H



ZG 6 10 RH
Ratschenzurrgurt
mit 2 RH-Haken
Länge 0,3 u. 5,7 m, Breite 35 mm
LC 1.000 daN

ZG 6 10 RH

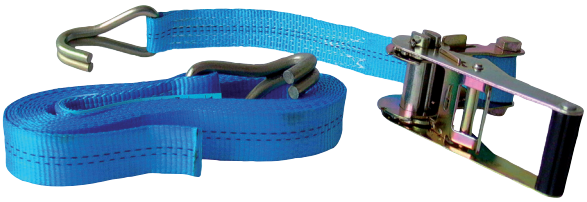

ZG 6 10 RH Doppelpack
(Abb. u. Daten ident. zu ZG 6 10 RH)
2 x Ratschenzurrgurt

ZG 6 10 RH Doppelpack

ZG 3,5 AUTOTRANSPORT
Ratschenzurrgurt
Länge 2,3 m, Breite 35 mm
LC 1500 daN

ZG 3,5 AUTO-TRANSPORT





Autozubehör





USB-C
USB-C

7USBK-C-C
€ 2,60 + MwSt.



USB-A
USB-C

7USBK-A-C
€ 9,40 + MwSt.



USB-C
USB-A

7USBAC12
€ 7,95 + MwSt.



USB-C
USB-C

7USBL230-1
€ 9,10 + MwSt.



USB-C
USB-A

7USBL230-2
€ 9,10 + MwSt.



USB-C
USB-C
USB-A

7USBL230-3
€ 27,90 + MwSt.

Artikelnummer:	7USBAC12	7USBK-A-C 7USBK-C-C	7USBL230-1	7USBL230-2	7USBL230-3
Bezeichnung:	USB-Autoladeadapter 12V	7USBK-A-C / USB-Kabel 5m 7USBK-C-C / USB-Kabel 1m	USB- Steckernetzteil 230V / **20W**	USB- Steckernetzteil 230V / **20W**	USB- Steckernetzteil 230V / **65W**
Anschlüsse	1x USB-C / 1x USB-A	7USBK-A-C / USB-A - USB-C 7USBK-C-C / USB-C - USB-C	1x USB-C1 / 1x USB-C2	1x USB-C / 1x USB-A	1x USB-C1 / USB-C2 / 1x USB-A
Max. Leistung Einzeln:	USB-A / 5,0-12V 18W USB-C / 3,6-12V 20W	300 V Spannungsfestigkeit	USB-C1 / 5–12V 20W USB-C2 / 5–12V 18W	USB-C / 5–12V 20W USB-A / 5–12V 18W	USB-C1 / 5–20V 65W USB-C2 / 5–20V 65W USB-A / 5V / 9V / 12V 18W
Max. Leistung Kombiniert:	USB-C+A/C:20W-A:18W	- -	USB-C1+C2/ C1:15W-C2:15W	USB-C+A/C:15W-C:15W	USB-C1+C2/C1:45W-C2:18W USB-C1+A/C1:45W-A:18W USB-C1+(C2+A)C1:45W-(15W)
Eingang:	12-24 V	-	100–240 V AC/DC, 50-60 Hz	100–240 V AC/DC, 50-60 Hz	100–240 V AC/DC, 50-60 Hz
Kabellänge:	Ohne Kabel	7USBK-A-C / USB-Kabel 5m 7USBK-C-C / USB-Kabel 1m	Ohne Kabel	Ohne Kabel	Ohne Kabel
P. Power Supply:	Nicht Unterstüzt	Unterstüzt	Nicht Unterstützt	Nicht Unterstützt	5-20V dynamisch, max. 60W
Merkmale:	Standard Typ B ~21 mm Metallgehäuse CE-Geprüft Passgenau für 12V-24V Bordspannungssteck-dosen	20 AWG-Kabel VW1 Temperaturbeständig bis 80C Spannungsfest bis 300V Für Ladekabel	USB-Steckernetzteil 230V, mit 2 USB-C Ausgängen zum Laden von KUNZER Lampen, Smartphones, etc.	USB-Steckernetzteil 230V, mit 2 USB-(A+C) Ausgängen zum Laden von KUNZER Lampen, Smartphones, etc.	USB-Steckernetzteil 230V, mit 2 Ausgängen zum Laden von KUNZER Lampen, Smartphones, Tablets etc.

Artikel-nummer:	Bezeichnung:	Span-nung:	Material:	Anzahl Pole:	Merkmale:
VBK 71	Verbindungskabel 	12 V	Kunststoff/ Alu	7	Kabellänge: ca. 2,8 m
VBK 72	Verbindungskabel 	12 V	Kunststoff	7	Kabellänge: ca. 2,8 m
VBK 73	Verbindungskabel 	12 V	Kunststoff	7	Kabellänge: ca. 2,8 m
VBK 1313	Verlängerungskabel 	12 V	Kunststoff	13/13	Kabellänge: ca. 1 m
ST 71	Metallstecker 	12 V	Metall	7	mit Schraubanschlüssen
ST 72	Kunststoffstecker 	12 V	Kunststoff	7	mit Schraubanschlüssen
ST 132	Stecker 	12 V	Kunststoff	13	mit Schraubanschlüssen
ST 73	Kupplungsdose 	12 V	Kunststoff	7	mit Aufhängebügel
MKS 137	Minikurzadapter 	12 V	Kunststoff	13/7	Auto: 13-polig Anhänger: 7-polig
MKS 713	Minikurzadapter 	12 V	Kunststoff	7/13	Auto: 7-polig Anhänger: 13-polig
D 71	Metallsteckdose 	12 V	Kunststoff	7	mit Schraubanschlüssen
D 71 AK	Metallsteckdose 	12 V	Metall/Alu-minium	7	mit Schraubanschlüssen mit Abschaltkontakt
D 72	Kunststoffsteckdose 	12 V	Kunststoff	7	mit Schraubanschlüssen
D 72 AK	Kunststoffsteckdose 	12 V	Kunststoff	7	mit Schraubanschlüssen mit Abschaltkontakt
D 132	Steckdose 	12 V	Kunststoff	13	mit Gummidichtung
D 132 AK	Steckdose 	12 V	Kunststoff	13	mit Gummidichtung mit Abschaltkontakt
KS 137	Kurzadapter 	12 V	Kunststoff	13/7	Auto: 13-polig Anhänger: 7-polig



NEU!

7KBS500

Kabelbindersortiment mit Wandhalter

Wandhalter mit 500 Stück Kabelbindern. Wandhalter aus schwarz lackiertem Stahl.

Bestehend aus:

- 100x Kabelbinder 71011, 100x2,5 schwarz
- 100x Kabelbinder 71022, 150x3,6 schwarz
- 100x Kabelbinder 71035, 200x4,8 schwarz
- 100x Kabelbinder 71038, 300x4,8 schwarz
- 100x Kabelbinder 71039, 360x4,8 schwarz

7KBS500
€ 40,50 + MwSt.



Kabelbinder aus reinem Polyamid 6.6

100 Stück im Polybeutel

- Temperaturbeständig von -40°C bis +85°C
- Nicht lösbar

Art.-Nr.	L x B in mm	Farbe
71011	100 - 2,5	schwarz
71011W	100 - 2,5	weiß
71014	190 - 2,5	schwarz
71014W	190 - 2,5	weiß
71022	150 - 3,6	schwarz
71022W	150 - 3,6	weiß
71024	200 - 3,6	schwarz
71024W	200 - 3,6	weiß
71026	280 - 3,6	schwarz
71035	200 - 4,8	schwarz
71035W	200 - 4,8	weiß
71037	400 - 4,8	schwarz
71037W	400 - 4,8	weiß
71038	300 - 4,8	schwarz
71038W	300 - 4,8	weiß
71039	360 - 4,8	schwarz
71039W	360 - 4,8	weiß
71051	400 - 7,6	schwarz
71054	365 - 7,8	schwarz
71054W	365 - 7,8	weiß
71055	450 - 7,8	schwarz
71055W	450 - 7,8	weiß
71058	750 - 8,8	schwarz
71058W	750 - 8,8	weiß



Kabelbinder aus reinem Polyamid 6.6 mit Anker

100 Stück im Polybeutel

- Temperaturbeständig von -40°C bis +85°C
- Nicht lösbar

Art.-Nr.	L x B in mm	Farbe
71035WANK	200 - 4,8	weiß

Kabelbinder aus reinem Polyamid 6.6

100 Stück im Polybeutel

- Temperaturbeständig von -40°C bis +85°C
- Lösbar

Art.-Nr.	L x B in mm	Farbe
71042LB	200 - 4,8	blau
71042LG	200 - 4,8	grün
71042LR	200 - 4,8	rot
71042LW	200 - 4,8	weiß
71042LY	200 - 4,8	gelb

050, 060, 080, 100, 150

Gummispanner

beidseitig mit Stahlhaken, farbig sortiert

VE = 10 Stück

Artikel-Nr.	050	060	080	100	150
Länge in cm	50	60	80	100	150
Ø in mm	8	10	10	10	12



GU 06, GU 08, GU 10, GU 12

Gummiseil

20 Meter auf der Rolle

Artikel-Nr.	GU 06	GU 08	GU 10	GU 12
Ø in mm	6	8	10	12



PLAST25-BE, PLAST25-BK, PLAST25-RD

ResQ-Plast Professionell

4,5 m x 25 mm auf der Rolle, blisterverpackt

Universelles und hautfreundliches Pflaster. Leicht dehnend gewickelt auf nasser, öliger oder schmutziger Haut anwendbar.

Das Pflaster bleibt dauerhaft flexibel und schränkt die Beweglichkeit nicht ein. Ideal für die Anwendung in Werkstätten. Widersteht Öl, Fett und Schmutz. Latexfrei.

Art.-Nr.	L x B	Farbe
PLAST25-BE	4,5 m x 25 mm	blau
PLAST25-BK	4,5 m x 25 mm	schwarz
PLAST25-RD	4,5 m x 25 mm	rot



PLAST25-BE
€ 6,80 + MwSt.



PLAST25-BK
€ 6,80 + MwSt.



PLAST25-RD
€ 6,80 + MwSt.

NEU!

9DHB09, 9DHW09

Dieselhandschuhe 120 Stück

- Universalgröße
- Beidhändig tragbar
- Latexfrei
- Nicht steril

Art.-Nr.	Farbe
9DHB09	blau
9DHW09	transparent



9DHB09
€ 6,55 + MwSt.



9DHW09
€ 6,55 + MwSt.

TIGER GRIP BRUSH

Handbürste TIGER GRIP

Hilft bei der gründlichen Reinigung von Haut und Nägeln.
Weicher Soft-Griff zur einfachen und sicheren Handhabung.

Zwei separate Borstenstrukturen aus Nylon, um sowohl die Hände als auch die Unterseite der Nägel zu reinigen.





TIGER GRIP BRUSH
€ 4,95 / Stück. + MwSt.



GREASE BULLY

Nitril-Einweghandschuh GREASE BULLY schwarz

VE = 50 Paar in Box

Ideal zum Einsatz in Werkstätten, Lackierereien und Fahrzeug-Aufbereitungen. Der Handschuh ist chemikalienresistent und im Vergleich zu herkömmlichen Handschuhen sehr widerstandfähig, reißfest und verschleißarm.

Sehr hoher Tragekomfort mit reduzierter Schweißbildung.
Ohne Ausziehen auch zum Bedienen von Touchscreens geeignet.

Schützt die komplette Hand vor Schmutz, Dreck, Öl usw.

- Extrem reißfest
- Hoher Tragekomfort, glatte Beschichtung
- Puder- und latexfrei
- Nitrilstärke: 7 Mil

EN ISO 374-5:2016



Resistance to Bacteria, Fungi and Virus

EN ISO 374-1:2016/ TYPE B



K T P



Artikel-Nr.	GREASE BULLY M	GREASE BULLY L	GREASE BULLY XL	GREASE BULLY XXL
Größe	M	L	XL	XXL

GREASE BULLY
€ 31,50 / Box + MwSt.

KUNZER Qualität verbindet

TIGER GRIP

Nitril-Einweghandschuh TIGER GRIP orange

EN ISO 374-5:2016

Resistance to Bacteria,Fungi and Virus

EN ISO 374-1:2016/ TYPE B

K O T P

Größen: S / M / L: VE = 50 Paar in Box
Größen XL / XXL: VE = 45 Paar in Box
Größe XXL: VE = 40 Paar in Box

Ideal zum Einsatz in Werkstätten. Hohe Reißfestigkeit und lange Nutzungsdauer aufgrund der Materialstärke von 7 Mil. Sicherheitsfarbe orange für bessere Erkennbarkeit bei Montagearbeiten.

Sehr hohe Griffigkeit durch genoppte Materialstruktur. Optimales Tastgefühl, auch zur Bedienung von Touchscreens geeignet.

Schützt die komplette Hand vor Schmutz, Dreck, Öl usw.

- Extrem reißfest
- Chemikalienresistent
- Genoppte Materialstruktur
- Puder- und latexfrei
- Nitrilstärke: 7 Mil





Artikel-Nr.	TIGER GRIP S	TIGER GRIP M	TIGER GRIP L	TIGER GRIP XL	TIGER GRIP XXL	TIGER GRIP XXXL
Größe	S	M	L	XL	XXL	XXXL

TIGER GRIP
€ 34,50 / Box + MwSt.



BIT GRIP

Schutzhandschuh BIT GRIP

VE = 12 Paar

Leichter Montagehandschuh nach EN388:2016 4131X (Norm für mechanischen Schutz). Den KUNZER Bit Grip gibt es in 5 verschiedenen Größen. Er ist atmungsaktiv und bietet, dank seiner optimalen Passform und der leichten Polyurethanbeschichtung, ein optimales Tastgefühl von den Fingerspitzen bis in die Handfläche. Der KUNZER Bit Grip eignet sich besonders für feinere Arbeiten.

- Größen: S / M / L / XL / XXL

EN 388:2016



4 1 3 1 X



BIT GRIP
€ 1,96 / Paar + MwSt.

Artikel-Nr.	9BG07	9BG08	9BG09	9BG10	9BG11
Größe	S	M	L	XL	XXL

BIT GRIP PRO

Schutzhandschuh BIT GRIP PRO

VE = 12 Paar

Etwas festerer, atmungsaktiver Montagehandschuh nach EN388:2016 4121X (Norm für mechanischen Schutz). Der KUNZER Bit Grip Pro ist ein stabiler und dabei trotzdem hochflexibler Schutzhandschuh, der trotz optimalem Schutz auch feinmechanische Arbeiten ermöglicht. Er besteht aus den Materialien Nylon und Elastan und verfügt über eine leichte, griffige Nitrilschaumbeschichtung. Erhältlich in 6 Größen.

- Größen: XS / S / M / L / XL / XXL

EN 388:2016



4 1 2 1 X



BIT GRIP PRO
€ 3,62 / Paar + MwSt.

Artikel-Nr.	9BGP06	9BGP07	9BGP08	9BGP09	9BGP10	9BGP11
Größe	XS	S	M	L	XL	XXL

9NH

Nitril-Einweghandschuhe blau

100 Stück in Box

Ideal zum Einsatz in Werkstätten und Haushalt. Langlebig und komfortabel. Bequeme Passform, beidhändig passend. Hautfreundlich, latex- und puderfrei. Schützt die komplette Hand vor Schmutz, Dreck, Öl usw.

- Sehr reißfest
- Puder- und latexfrei
- Größen: M / L / XL / XXL

EN ISO 21420:2020

EN ISO 374-4:2019

EN ISO 374-1:2016+ A1:2018/TYPE B



K P T

EN ISO 374-5:2016



VIRUS



Artikel-Nr.	9NH08	9NH09	9NH10	9NH11
Größe	M	X	XL	XXL

9NH
€ 7,30 / Box + MwSt.

BUMPER GRIP

Schutzhandschuh BUMPER GRIP

VE = 12 Paar

Flexibler, atmungsaktiver und langlebiger Montagehandschuh nach EN388:2016 4121X (Norm für mechanischen Schutz). Der KUNZER Bumper Grip besteht aus Nylon und bietet mit 4 verschiedenen Größen eine sehr gute Passform. Seine stabile Nitrilschaumbeschichtung sorgt auch an scharfen Kanten für perfekten Schutz und optimale Grifffestigkeit. Der Bumper Grip ist angenehm zu tragen und besonders für gröbere Einsätze geeignet – trotzdem bietet er ein sehr gutes Tastgefühl und ermöglicht präzises Arbeiten.

- Größen: M / L / XL / XXL

Artikel-Nr.	9BUG08	9BUG09	9BUG10	9BUG11
Größe	M	L	XL	XXL

EN 388:2016

4 1 2 1 X



BUMPER GRIP
€ 2,38 / Paar + MwSt.

ENGINE GRIP

Schutzhandschuh ENGINE GRIP

VE = 12 Paar

Leichter Montagehandschuh nach EN388:2016 3121X (Norm für mechanischen Schutz). Der KUNZER Engine Grip ist ein atmungsaktiver, leichter und tastempfindlicher Schutzhandschuh. Er bietet eine sehr gute Passform und ist in 3 verschiedenen Größen erhältlich. Der KUNZER Engine Grip verfügt über eine etwas festere Polyurethanbeschichtung, ist stabil und bietet optimalen Schutz.

- Größen: M / L / XL

Artikel-Nr.	9EG08	9EG09	9EG10
Größe	M	L	XL

EN 388:2016

3 1 2 1 X



ENGINE GRIP
€ 1,24 / Paar + MwSt.

FROSTY GRIP

Kälteschutzhandschuh FROSTY GRIP

VE = 10 Paar

Stabiler, kälteisolierter Arbeitshandschuh in Einheitsgröße, nach EN388:2016 4121X (Norm für mechanischen Schutz) und beständig nach EN ISO 374-5:2016 (Schutz gegen Mikroorganismen), EN ISO 374-1:2016/Type B (Spezifischer Schutz gegen Chemikalien). Der KUNZER Frosty Grip wurde für extreme Kältebedingungen entwickelt und eignet sich ideal für Arbeiten an Klimasystemen oder großen Kühlanlagen. Der KUNZER Frosty Grip besteht aus stabilem Latex, verfügt über eine angeraute Griffffläche und ein Kunstfaser-Innenfutter. Sein verlängerter Schaft bietet optimalen Kälteschutz bis weit über die Handgelenke.

- Größen: Uni

Artikel-Nr.	9FG10
Größe	Uni

EN 388:2016

4 1 2 1 X

EN ISO 374-1:2016 TYP B

EN ISO 374-5:2016



FROSTY GRIP
€ 13,40 / Paar + MwSt.

GEAR GRIP

Schutzhandschuh GEAR GRIP

VE = 12 Paar

Leichter und besonders atmungsaktiver Montagehandschuh nach EN388:2016 4121X (Norm für mechanischen Schutz). Der KUNZER Gear Grip ist dank seines Materialmixes aus Baumwolle und Elastan besonders angenehm zu tragen. Für optimalen Schutz, gutes Tastgefühl und beste Griffsicherheit sorgt seine stabile Nitrilschaumbeschichtung. Der KUNZER Gear Grip bietet eine optimale Passform und ist in 4 verschiedenen Größen erhältlich.

- Größen: S / M / L / XL

Artikel-Nr.	9GG07	9GG08	9GG09	9GG10
Größe	S	M	L	XL

EN 388:2016
4 1 2 1 X



GEAR GRIP
€ 3,10 / Paar + MwSt.

MONSTER GRIP

Schutzhandschuh MONSTER GRIP

VE = 12 Paar

Stabiler, kältegeschützter Winter-Arbeitshandschuh in 2 verschiedenen Größen nach EN388:2016 2141X (Norm für mechanischen Schutz) und EN511:2004 X2X (Norm für Kälteschutz). Der KUNZER Monster Grip packt bei den ganz groben Arbeiten zu, egal wie kalt es ist. Durch seine schrumpfgeraute Latex Oberfläche sitzt jeder Handgriff bei optimalem Schutz. Er ist weich gefüttert und verfügt über einen bequem sitzenden Schaft in auffälliger Signalfarbe.

- Größen: L / XL

Artikel-Nr.	9MG09	9MG10
Größe	L	XL

EN 388:2016
2 1 4 1 X
EN 511
X 2 X



MONSTER GRIP
€ 5,20 / Paar + MwSt.

NOBLE GRIP

Schutzhandschuh NOBLE GRIP

VE = 12 Paar

Hochwertig verarbeiteter Montage- und Schutzhandschuh aus Ziegenleder und Baumwolle, nach EN388:2016 2111X (Norm für mechanischen Schutz). Der KUNZER Noble Grip eignet sich durch seine optimale Passform und seinen besonders hohen Tragekomfort perfekt für mechanische Arbeiten. Der KUNZER Noble Grip schont empfindliche Oberflächen, gerade bei Arbeiten im Fahrzeuginnenraum. Erhältlich in 4 Größen.

- Größen: M / L / XL / XXL

Artikel-Nr.	9NG08	9NG09	9NG10	9NG11
Größe	M	L	XL	XXL

EN 388:2016
2 1 1 1 X



NOBLE GRIP
€ 9,30 / Paar + MwSt.

WHEEL GRIP

Schutzhandschuh WHEEL GRIP

Größen: M / L / XL: VE = 12 Paar
Größe Uni: 144 Paar

Stabiler und angenehm zu tragender Montage- und Schutzhandschuh nach EN388:2016 3111X (Norm für mechanischen Schutz). Der KUNZER Wheel Grip ist ein flexibler, nitrilbeschichteter Handschuh auf Baumwollbasis. Er bietet optimalen Schutz beim Umgang mit Ölen, Fetten und Kühlflüssigkeiten und ist dabei trotzdem bequem und atmungsaktiv. Er ist in 3 verschiedenen Größen paarweise erhältlich, als Vorratspackung mit 144 Paar gibt es ihn in der Einheitsgröße 10 (Uni).

EN 388:2016
3 1 1 1 X

- Größen: M / L / XL / Uni

Artikel-Nr.	9WG08	9WG09	9WG10	9WG144
Größe	M	L	XL	Uni



WHEEL GRIP
€ 2,38 / Paar + MwSt.

9WG144
€ 223,00 / 144 Paar + MwSt.

X GRIP

Arbeitshandschuh X GRIP

VE = 1 Paar

Hochwertig verarbeiteter Arbeitshandschuh aus Kunstleder. Der KUNZER X Grip ist ein stabiler und besonders passgenauer Handschuh, der in 4 Größen erhältlich ist. Sein durchdachtes Konzept macht ihn zum perfekten Werkstatt-Profi: Verstärkte und aufgepolsterte Handinnenflächen, gelochte Seitenwände im Fingerbereich für optimale Belüftung sowie ein elastischer Schaft mit sicherndem Klettverschluss.

- Größen: M / L / XL / XXL

Artikel-Nr.	9XG08	9XG09	9XG10	9XG11
Größe	M	L	XL	XXL



X GRIP
€ 14,45 / Paar + MwSt.

ACID GRIP

Chemikalienschutzhandschuh ACID GRIP

VE = 12 Paar

Stabiler, säurefester Schutzhandschuh aus Nitril in Einheitsgröße. Beständig nach EN ISO 374-5:2016 (Schutz gegen Mikroorganismen), EN ISO 374-1:2016/Type A AJKLOPT (Spezifischer Schutz gegen Chemikalien), EN388:2016 4101X (Norm für mechanischen Schutz). Der extra lange Schaft des KUNZER Acid Grip bietet wirksamen Schutz bis weit in den Unterarmbereich. Die genoppte Griffläche und die optimale Passform sorgen für ein Höchstmaß an Sicherheit im Umgang mit Chemikalien.

EN 388:2016
4 1 0 1 X

EN ISO 374-1:2016 TYP A
AJKLOPT

EN ISO 374-5:2016

- Größen: Uni

Artikel-Nr.	9AG10
Größe	Uni



ACID GRIP
€ 3,00 / Paar + MwSt.

NEU!

7ABR77

AdBlue®-Leitungs-Reparaturset

77-teilig, im Koffer

Das AdBlue®-Leitungssystem in den Fahrzeugen ist durchaus tückisch, weil die extrem niedrige Viskosität der Flüssigkeit zum unterkriechen von Verbindungen neigt und auch, weil das System durch die Nähe zum Abgasstrang enorm hohen Temperaturschwankungen ausgesetzt ist. Vorallem die Verbindungsstellen am Einspritzventil neigen zu Undichtigkeit. Ein drastisch erhöhter AdBlue®-Verbrauch und die weißen bis bräunlichen Verkrustungen an den Verbindungsstellen dokumentieren dies recht plastisch.
Abhilfe schafft bislang nur eine Ersatzleitung, die für viel Geld von den Fahrzeugherstellern angeboten wird. Ein jeder von Ihnen, der sich schon einmal mit dieser Thematik befasst hat, wird bestätigen, dass der Einbau dieser Leitung mit enormem Aufwand verbunden ist.

Bei Anwendung des AdBlue®-Reparatursatzes wird die defekte Leitung einfach getrennt, die elektrischen Heizdrähte seitlich abgelegt, ein neuer Nippel mittels Spezialschlauch in die bestehende Leitung eingesetzt, die Heizdrähte wieder anmontiert und dicht ist die Problemstelle.



7ABR77
€ 249,00 + MwSt.



AdBlue® entweicht zumeist aus dem SAE-Stecker am Dosierventil.

1.

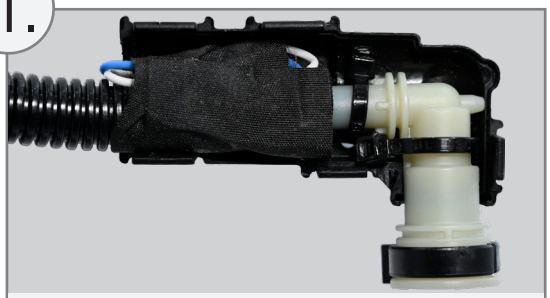

Steckergehäuse/Verkleidung geöffnet

2.

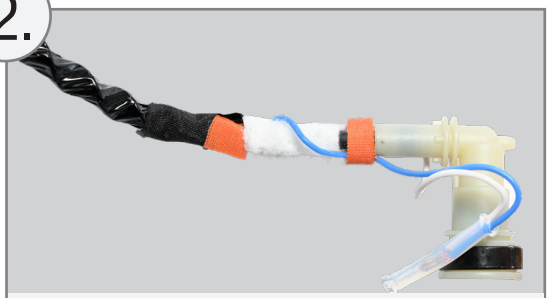

Schutzrohr zurückgeschoben, Förderleitung freigelegt

3.

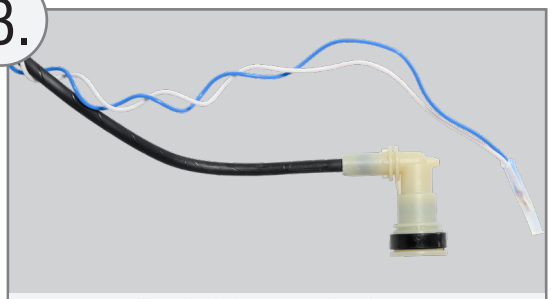

Förderleitung freigelegt, Heizleitung abgewickelt

4.

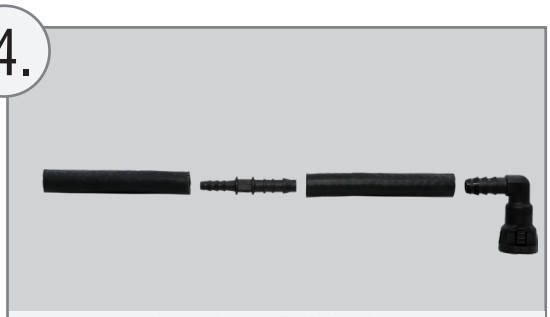

Benötigter Teilebedarf aus 7ABR77

5.

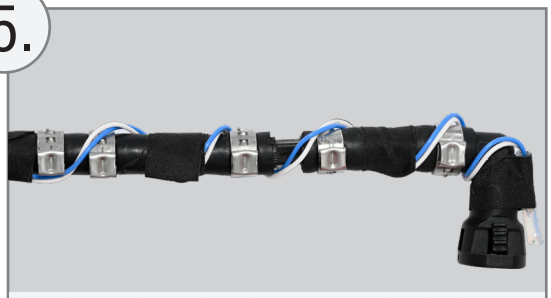

Nach erfolgreicher Reparatur, Förderleitung komplett, Heizdraht wieder umwickelt

6.

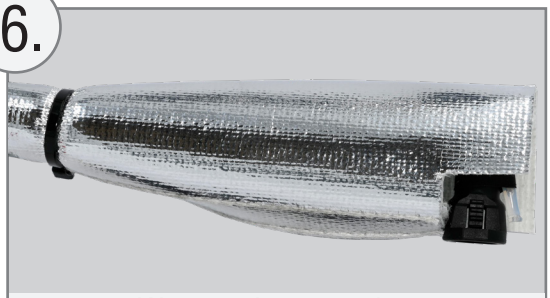

Wärmeschutz montiert

7KLR117

Kraftstoffleitungs-Reparaturset

116-teilig, im Koffer

Ist Ihnen beim Wechsel des Kraftstofffilters schon mal die auf den Filter aufgesteckte SAE Kupplung abgebrochen? Das passiert gerade bei älteren Fahrzeugen recht leicht. Die Kupplungen sind verdreckt, oft spröde, der Mechanismus sehr schwergängig.
Da passiert es schon mal, dass die Kupplungen einfach abreißen.
Guter Rat ist dann teuer, weil die ganze Leitung original wiederbeschafft werden muss. Mit diesem Reparaturset können Sie sämtliche Leitungen reparieren, egal ob Benzin mit 8 mm oder Diesel mit 10 mm Durchmesser. Es sind alle Übergänge der verschiedenen Materialien sicher darstellbar (PA-Rohr – Stahlrohr; Schlauch – Stahlrohr; PA-Rohr – Schlauch). Darüber hinaus sind sämtliche SAE Verbinder enthalten, die am Kraftstofffilter benötigt werden.
Egal welcher Werkstoff und welches Schadensbild – mit diesem Reparaturset können Sie sämtliche Defekte an der Kraftstoffleitung einfach und sicher instand setzen.

7KLR117
€ 228,^{00} + MwSt.

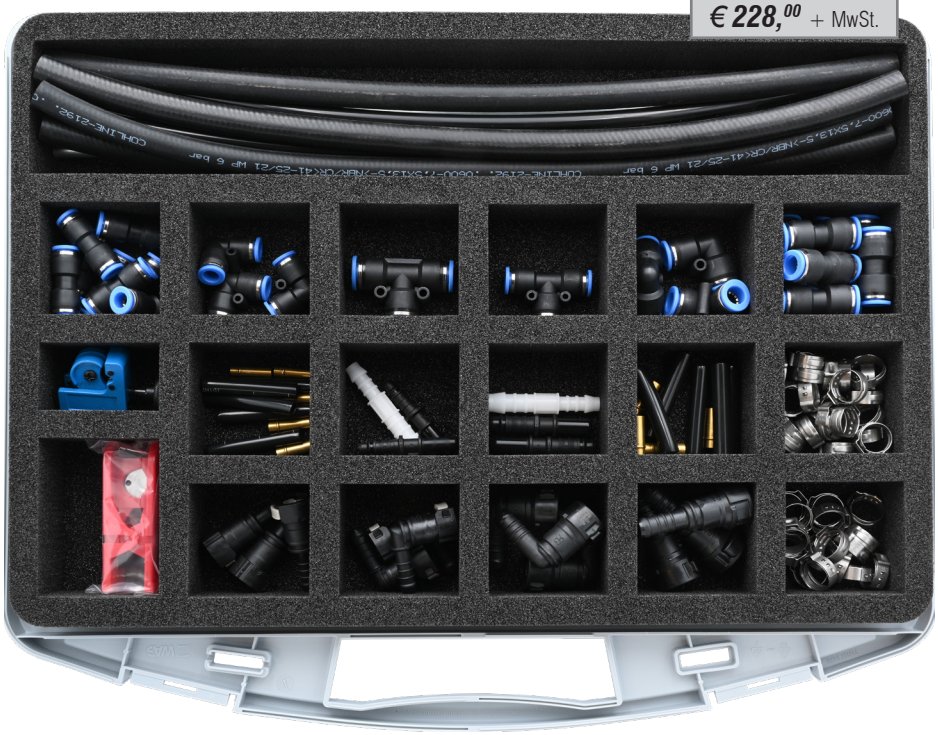

HINWEIS



Seite 54 – **7DSK01**

HINWEIS



Seite 54 – **7DSKG01**

7KLR044

Kraftstoffleitungs-Reparaturset

44-teilig, im Kunststoff-Sortimentskasten

Die Reparatur von Kraftstoffleitungen stellt in der Praxis ein großes Problem dar, denn die hierfür benötigten Komponenten stehen häufig nicht zur Verfügung.

Bei älteren Fahrzeugen bestehen die Kraftstoffleitungen hauptsächlich aus Stahlrohren und Schläuchen.
Heute dominieren PA-Rohre beim Leitungssystem, vom Kraftstofftank über Kraftstofffilter bis zum Motor.

Mit dem hier angebotenen Sortiment können Sie sehr einfach, schnell und kostengünstig eine Reparatur durchführen, indem auf die bestehende Leitung ein neuer Stecker montiert wird.



7KLR044
€ 87,^{20} + MwSt.

7KAR55

Klimaanlagen-Leitungs-Reparaturset

Für alle Klimaleitungen 8, 10, 12, 16, 18 mm

54-teilig, im Kunststoffsortimentskasten

Dauerhafte Reparatur von Klimaleitungen in PKW und NKW.

- Keine speziellen sowie sperrigen Montagewerkzeuge
- Kurze Aufstecklängen von Rohr und Schlauch
- Enge Radien möglich
- Kein Rohrbiegen notwendig, dadurch keine Schädigung des Rohres
- Kaum Durchflussreduzierungen
- Keine Dichtungs-Chemie

Inhalt:	7KAR55
Artikelbeschreibung	Menge
Spezial Schlauchstutzen 8 mm	2
Spezial Schlauchstutzen 10 mm	2
Spezial Schlauchstutzen 12 mm	2
Spezial Schlauchstutzen 16 mm	2
Spezial Schlauchstutzen 18 mm	2
Spezial Verschraubung mit Schneidring 8 mm	2
Spezial Verschraubung mit Schneidring 10 mm	2
Spezial Verschraubung mit Schneidring 12 mm	2
Spezial Verschraubung mit Schneidring 16 mm	2
Spezial Verschraubung mit Schneidring 18 mm	2
Klimaschlauch 8 mm – 235 mm lang	1
Klimaschlauch 10 mm – 235 mm lang	1
Klimaschlauch 13 mm – 235 mm lang	1
Klimaschlauch 16 mm – 235 mm lang	1
OETIKER stufenlose 1-Ohr Klemme, Niro	20



Korrodierte Klimaleitungen mit wenigen Handgriffen instand setzen – Das Set 7KAR55 ist die Lösung!

7KAR55
€ 257,^{00} + MwSt.



Bitte einschlägige Reparaturvorschriften beachten!

7KSR56

Kühlerschlauch-Reparaturset

für alle Kühlerschläuche (16, 20, 24, 25, 26 und 32)

56-teilig, im Koffer

Defekte Gummiformschläuche sind ein echtes Problem. Die Beschaffung von Ersatz ist schwierig, weil die kurzfristige Verfügbarkeit der Teile meistens nicht gegeben ist.

Dieses Set stellt eine Lösung des Problems dar. Sie können sämtliche Kühlwasserschläuche reparieren.

Dazu wird das schadhafte Schlauchstück herausgeschnitten und mit Hilfe der mitgelieferten Schlauchstutzen und Kupplungen (0° und 90°) ein neues Stück Schlauch eingesetzt.

In Anbetracht der hohen Teilepreise für Gummiformteile hat sich das Set bereits nach zwei durchgeführten Reparaturen abbezahlt!

Bestehend aus:

NW 32: 2x Stutzen 90°; 4x Stutzen 0°; 4x Doppelnippel; 4x Schlauchschellen 25–40 mm; 2x Schlauch 32x4 mm;

NW 25: 2x Stutzen 90°; 4x Stutzen 0°; 4x Doppelnippel; 4x Schlauchschellen 23–35 mm; 2x Schlauch 25x3,5 mm;

NW 20: 2x Stutzen 90°; 4x Stutzen 0°; 4x Schlauchschellen 16–27 mm; 2x Schlauch 20x3,25 mm;

NW 16: 2x Stutzen 90°; 4x Stutzen 0°; 4x Schlauchschellen 12–22 mm; 2x Schlauch 15x3,5 mm;

www.kunzer.de
PRODUKT VIDEO
oder mobil scannen

7KSR56
€ 217,00 + MwSt.

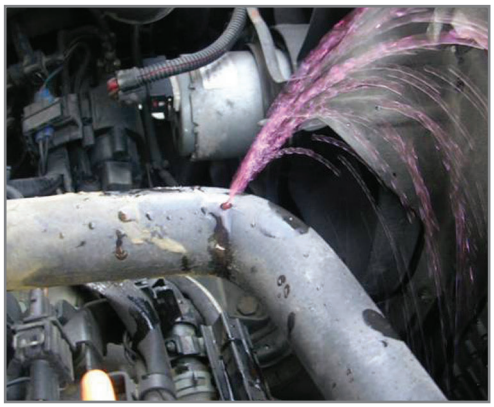

Vorher

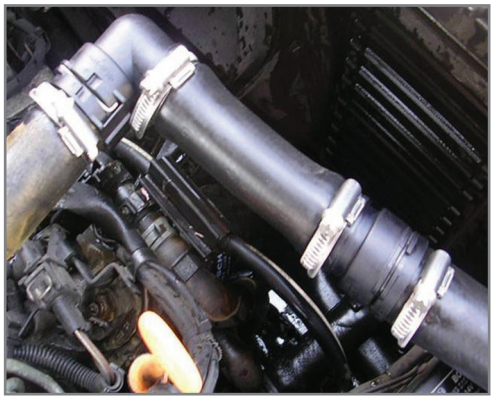

Nachher



KUNZER Qualität verbindet

7SWR86

Scheibenwaschanlagen-Reparaturset

86-teilig, im Koffer

Vielseitiger Reparatursatz für Leitungen von Scheibenwaschanlagen.

Reparatur von Schläuchen mit Innendurchmesser 3, 4, 5 und 6 sowie Wellrohren NW 4,5 mittels einfacher und bewährter Verbindungstechnik.

Mit diesem Reparatursatz können defekte oder beschädigte Waschwasserleitungen ohne großen Aufwand repariert bzw. instandgesetzt werden.



Vorher



Nachher

7SWR86
€ 98,80 + MwSt.



7TDR24

Druckluft - Reparaturset

22-teilig, im Kunststoffsortimentskasten

Geeignet zur schnellen Reparatur von PA-Rohren
mit Außendurchmesser 4–6–8–10–12–14 und 16 mm

- Für Betriebsdruck max. 10 bar
- Berstdruck 15 bar
- Ölbeständig

www.kunzer.de
PRODUKT VIDEO
oder mobil scannen

Inhalt:	7TDR24
Artikelbeschreibung:	Menge:
Rohrverbinder 4 mm, gerade	2
Rohrverbinder 6 mm, gerade	2
Rohrverbinder 8 mm, gerade	2
Rohrverbinder 10 mm, gerade	2
Rohrverbinder 12 mm, gerade	2
Rohrverbinder 14 mm, gerade	2
Rohrverbinder 16 mm, gerade	2
PA-Rohr 12, 4x1, 230 mm lang	1
PA-Rohr 12, 6x1, 230 mm lang	1
PA-Rohr 12, 8x1, 230 mm lang	1
PA-Rohr 12, 10x1, 230 mm lang	1
PA-Rohr 12, 12x1,5, 230 mm lang	1
PA-Rohr 12, 14x1,5, 230 mm lang	1
PA-Rohr 12, 16x2, 230 mm lang	1
PA-Rohr Abschneider	1

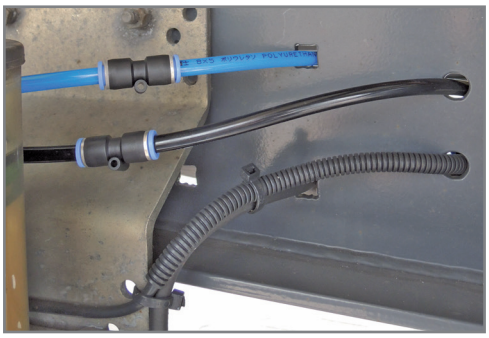

Schnelle, sichere Druckluftreparatur



7TDR24
€ 80,00 + MwSt.



Bitte einschlägige Reparaturvorschriften beachten!

KUNZER Qualität verbindet

7WRR32

Wellrohr/Glattrohr-Reparaturset für Sekundärluft-Leitungen

32-teilig, im Kunststoffsortimentskasten

Reparaturset für Wellrohre und deren Leichtbaustecker an Automobilen und Nutzfahrzeugen.

Zum Ersetzen der Stecker oder zum Fertigen von komplett neuen Leitungen.

Medienführende Wollrohre wie z.B. Kurbelgehäuseentlüftungen, Ölnachfüllrohre, Ölrücklaufleitungen, Sekundärluftleitungen, Tankentlüftungen und Kompressoransaugleitungen sind meist in Wellrohr und außenverrasteten Steckern ausgeführt.

Beschädigte Stecker oder Leitungen in den gängigsten Abmessungen können mit dem Reparatursatz zeit- und kostensparend repariert werden.

Die Verbindung zwischen Stecker und Wellrohr wird durch einen speziellen Schrumpfschlauch mit Innenkleber (Schrumpfrate 1:4) erreicht.



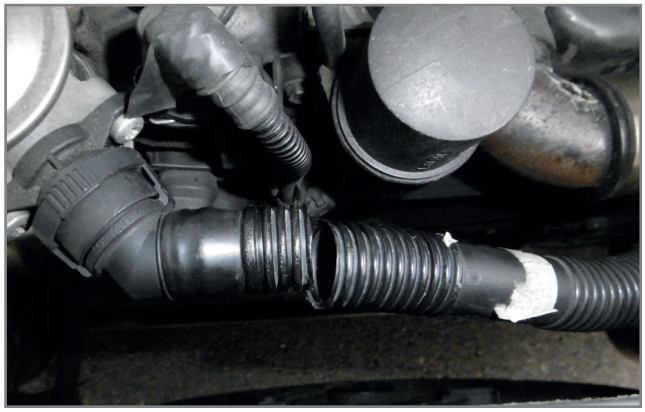

Ideal in Verbindung mit 7AHG01

7WRR32

€ 183,^{00} + MwSt.



Hydraulische Unterstellheber – Standardmodelle

mit einem Kolben und Einstellspindel

- Komplettes Programm 2 t – 100 t
- Balliges Pumpgehäuse
- Sicherheitsventil
- Waagrechter Einsatz möglich
- Pumphebel verriegelbar
- Verschiedene Formen Auflagedeckel, Hebelhalter
- Temperaturbereich -20°C bis +70°C
- Erfüllung verschiedener Normen
- Nachweis der technischen Forderungen BWB

A = Bauhöhe
B = Spindelverstellung
C = Hydraulischer Hub
D = Gesamthöhe
E = Auflagedeckel
F = Standfläche

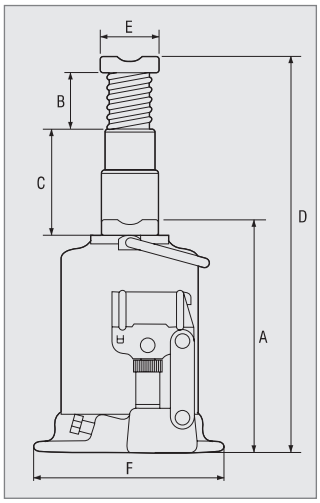

Hydraulische Unterstellheber – Standardmodelle mit einem Kolben und Einstellspindel

Tragkraft kg	Typ	Art.-Nr.	A mm	B mm	C mm	D mm	E mm	F mm	kg
2.000	A 2 – 170	108.856.5	170	92	115	377	28	103x105	2,9
3.500	A 3,5 – 170	108.872.0	170	92	115	377	28	103x105	2,9
5.000	A 5 – 212	108.787.1	212	100	150	462	40	110x110	3,9
8.000	AX 8 – 220	109.225.1	220	110	150	480	48	124x122	5,7
10.000	A 10 – 220	108.809.4	220	110	150	480	48	124x122	5,7
12.000	A 12 – 230	108.871.0	230	110	157	497	48	134x120	7,1
15.000	AX 15 – 230	108.870.9	230	110	155	495	60	139,5x130	8,3
20.000	AX 20 – 240	108.816.3	240	110	155	505	60	164x160	10,7
25.000	AH 25 – 240	108.810.7	240	118	157	515	65	185x176	13,1
30.000	A 30 – 240	108.816.2	240	100	142	482	65	185x176	14,5
50.000	A 50 – 300	110.526.8	300	–	180,5	480	64	176x218	36,0
100.000	AX 100 – 300	803.633.0	300	–	150	450	95	330x295	87,0



Standardmodell

Hydraulische Unterstellheber – Teleskopmodelle mit zwei Kolben und großer Hubhöhe

Tragkraft kg	Typ	Art.-Nr.	A mm	B mm	C mm	D mm	E mm	F mm	kg
3.000	ATDX 3 – 185	250.098.1	185	–	215	400	R 50	126x93	4,1
5.000	AT 5 – 215	108.857.2	215	–	305	520	43	134x120	6,3
10.000	ATG 10 – 200	108.857.3	200	68	262	530	43	164x160	8,8
10.000	ATN 10 – 175	108.871.5	175	–	210	385	43	197x168	7,9
10.000	ATD 10 – 120	108.816.4	120	–	110	230	39,5	164x160	6,9
12.000	ATQ 12 – 230	108.849.2	230	85	255	570	85	176x185	12,4
12.000	ATPX 12 – 230	108.845.0	230	85	255	570	48	176x185	12,2
12.000	ATPX 12 – 200	108.810.8	200	75	210	485	48	176x185	11,2



Teleskopmodell

Hydraulische Unterstellheber – Sondermodelle mit einem Kolben und großer Hubhöhe

Tragkraft kg	Typ	Art.-Nr.	A mm	B mm	C mm	D mm	E mm	F mm	kg
3.500	AD 3,5 – 176	108.856.6	176	92	115	383	75	103x105	3,1
4.000	ADX 4 – 370	108.844.2	370	–	260	630	75	110x110	6,0
10.000	ADX 10 – 370	108.796.4	370	–	260	630	75	124x122	8,5
12.000	A 12 – 270	108.871.4	270	110	202	582	48	134x120	7,8



Sondermodell

KUNZER Qualität verbindet

Unterstellböcke

Teilweise mit Spindelverstellung

Unterstellböcke gehören zur Grundausstattung jeder Werkstatt zur Unfallverhütung beim Anheben bzw. Abstützen eines Fahrzeugs.

Tragkraft von 1.500 bis 16.000 kg

- Stabile Konstruktion
- Hohe Standfestigkeit
- Lange Lebensdauer

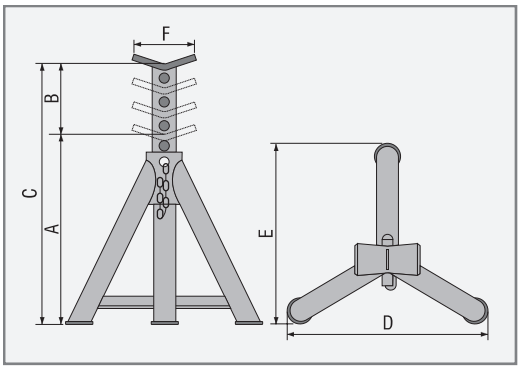



Tragkraft kg	Typ	Art.-Nr.	Bauhöhe A mm	Höhenverstellung B mm	Zwischenstellungen mm	Endhöhe C mm	Fußabstand D mm	Fußabstand E mm	Auflagedeckel mm	Gewicht kg
1.500	AB 1,5–260	801.329.2	265	140	35	405	255	220	75	2,2
1.500	AB 1,5–420	801.330.6	425	240	65	665	400	350	75	3,6
1.500	AB 1,5–1200	803.639.0	1.200	800	80	2.000	750	660	130	16,5
3.000	AB 3–320	801.331.4	330	200	50	530	320	285	75	3,8
3.000	AB 3–1200	803.640.3	1.200	800	80	2.000	750	660	130	20
5.000	AB 5–365	801.332.2	380	200	50	580	370	370	80	6,4
8.000	AB 8–360	801.333.0	380	215	55	595	400	400	130	10,5
8.000	AB 8–580	801.334.9	580	370	75	950	600	600	130	15,4
16.000	AB 16–290	803.173.8	290	165	70	455	250	240	130	15
16.000	AB 16–440	803.174.6	440	285	70	725	400	400	130	21
16.000	AB 16–675	803.175.4	675	450	70	1.125	450	450	130	25
5.000	AB 5–230–S	803.176.2	230	90	–	320	190	190	75	5
12.000	AB 12–320–S	803.177.0	325	160	–	485	220	220	130	10
12.000	AB 12–450–S	802.742.0	450	275	–	725	350	350	130	14
8.000	AB 8–345–SH	803.179.7	345	245	–	590	400	400	130	13
8.000	AB 8–950–SH	804.400.7	950	500	–	1450	650	650	140	35
8.000	AB 8–1400–SH	804.397.3	1400	700	–	2100	850	850	140	45

Die Rangierheber

Nach dem Motto „Das Bessere ist der Feind des Guten“ haben wir unser Programm an hydraulischen Rangierhebern neu aufgelegt. Produkte in ihren Details zu verbessern und durch zusätzliche Funktionalität aufzuwerten ist ein sinnvolles, ja regelrecht notwendiges Anliegen, um im Wettbewerb die Nase vorne zu behalten. So sind alle Wagenheber mit dem Nachsatz FSH nicht nur mit einem Fußschnellhub sondern zusätzlich mit doppelten Zylindern ausgerüstet. Der sich daraus ergebende Vorteil ist die Möglichkeit der alternativen Nutzung des Fußpedals oder des eingebauten Schnellhubs.

Verschiedene Hebeprobleme erfordern unterschiedliche Typen von Rangierhebern.

Vielfach sind die Aufnahmepunkte moderner Fahrzeuge sehr tief, Seitenschweller reduzieren zusätzlich die mögliche Einfahrtiefe des Wagenhebers. Für derartige Personenfahrzeuge empfiehlt sich der Typ WK 1075 FSH.

Bei SUV‘s liegen die Aufnahmepunkte vielfach näher an der Fahrzeugmitte, oder man muss den Rangierheber tiefer unter das Fahrzeug positionieren. Für diesen Fall empfiehlt Kunzer die Type WK 1020 FSH mit nur 70 mm Anfangshöhe bei gleichzeitig größerer Endhöhe von 610 mm.

Für schwerere Fahrzeuge wie Sprinter, Crafter, Boxter und Co empfiehlt sich die Type WK 1032 FSH mit einer Tragkraft von 3 Tonnen.

Abschließend sei angemerkt, dass bei der Wahl des richtigen Rangierhebers nicht das komplette Fahrzeuggewicht relevant ist, niemand will das ganze Auto heben, es geht ja immer nur um eine Seite. Wenn also der Wagenheber eine Kapazität von etwas mehr als 50% des maximalen Fahrzeuggewichts aufweist ist das vollkommen ausreichend.



WK 1020 FSH

Hydraulischer Rangierwagenheber mit Fußschnellhub

Sehr gut für tiefliegende Fahrzeuge geeignet. Die flache Bauform mit 70 mm Bauhöhe und einer Einfahrtiefe von 500 mm ermöglicht es auch, extrem niedrige Aufnahmepunkte zu erreichen. Der integrierte Fußschnellhub und das Doppelpumpensystem ermöglichen einen schnellen und komfortablen Ansatz am Fahrzeug.

- Ventilsteuerung, Doppelpumpensystem
- Fußschnellhub
- Stahlräder (optional PU-Rädersatz als Zubehör erhältlich)
- Pumpstangenschutz gegen das Anstoßen am Fahrzeug
- Hubhöhe: 70 - 610 mm
- Tragkraft: 1.500 kg
- Gewicht: 44 kg



WK 1020 FSH
€ 394,00 + MwSt.

KÜS TESTSIEGER Rangier-Wagenheber 09/2020

Auto Bild TESTSIEGER 2020
11 Rangier-Wagenheber im Praxistest
KUNZER WK 1075 FSH
Heft 42/2020

WK 1075 FSH

Hydraulischer Rangierwagenheber mit Fußschnellhub

Robuster Rangierheber für den ambitionierten Einsatz. Die niedrige Aufnahmehöhe von 75 mm bietet ein breites Anwendungsfeld auch bei tiefergelegten Fahrzeugen oder Fahrzeugen mit Seitenschwellern. Der integrierte Fußschnellhub erleichtert den Ansatz am Fahrzeug.

- Ventilsteuerung, Doppelpumpensystem
- Fußschnellhub
- Stahlräder (optional PU-Rädersatz als Zubehör erhältlich)
- Pumpstangenschutz gegen das Anstoßen am Fahrzeug
- Hubhöhe: 75 - 505 mm
- Tragkraft: 2.000 kg
- Gewicht: 32 kg

www.kunzer.de
PRODUKT VIDEO
oder mobil scannen



WK 1075 FSH
€ 234,00 + MwSt.

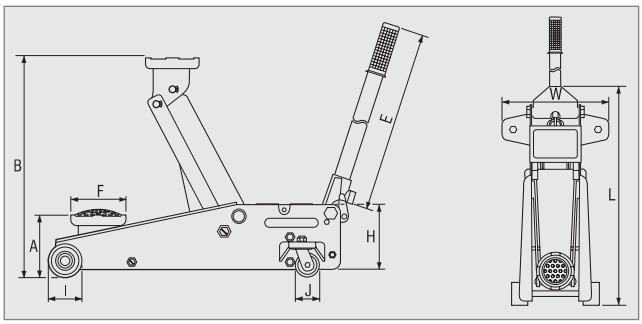

Art.-Nr.	A mm	B mm	E mm	F mm	H mm	I mm	J mm	L mm	W mm
WK 1020 FSH	70	610	1200	102	160	60	60	950	370
WK 1075 FSH	75	505	1150	108	150	60	55	760	350

WK 1035 AB

Hydraulischer Rangierwagenheber 3.500 kg mit Abstützfunktion

Innovativer und stabiler Rangierwagenheber mit 3.500 kg Hubkraft und 3-stufiger Abstützfunktion.

Der einzige Rangierheber auf dem Markt, der gleichzeitig die gesetzlichen Vorschriften zur dauerhaften Abstützung erfüllt. Ein Abstützbock ist entbehrlich.

- Ventilsteuerung, Doppelpumpen-Schnellhebefunktion
- 3-stufige integrierte Abstützfunktion (325/405/470 mm)
- Stahlräder
- Pumpstangenschutz gegen das Anstoßen am Fahrzeug
- Hubhöhe: 140 – 508
- Tragkraft: 3.500 kg
- Gewicht: 37 kg

Schnellhub
+
Abstützung
=





WK 1035 AB
€ 288,00 + MwSt.

WK 1032 FSH

Hydraulischer Rangierwagenheber mit Fußschnellhub

Sehr robuster und stabiler Rangierheber.

Die hochwertige Ausstattung und die hohe Tragkraft machen den Rangierheber in diesem Preissegment unschlagbar.

Der integrierte Fußschnellhub und das Doppelpumpensystem ermöglichen einen sehr schnellen und anwendungsfreundlichen Ansatz am Fahrzeug.

- Ventilsteuerung, Doppelpumpensystem
- Fußschnellhub
- Stahlräder (optional PU-Rädersatz als Zubehör erhältlich)
- Pumpstangenschutz gegen das Anstoßen am Fahrzeug
- Hubhöhe: 100 - 533 mm
- Tragkraft: 3.000 kg
- Gewicht: 42 kg

Fußschnellhub
+
Schnellhub
=

Einlage-Sattelkissen



Jetzt mit Fußschnellhub

WK 1032 FSH
€ 288,00 + MwSt.

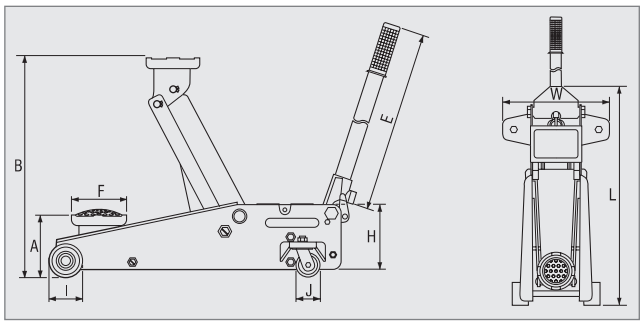

Art.-Nr.	A mm	B mm	E mm	F mm	H mm	I mm	J mm	L mm	W mm
WK 1035 AB	140	508	950	110	180	80	55	700	360
WK 1032 FSH	100	533	1200	108	165	80	60	780	370

WK 1019 ALU

Hydraulischer ALU - Rangierwagenheber

Rangierheber komplett aus Aluminium gefertigt.Das niedrige Gewicht ermöglicht schnelles, effizientes und kraftsparendes Ansetzen und Arbeiten.

- Ventilsteuerung
- PU-Räder
- Pumpstangenschutz gegen das Anstoßen am Fahrzeug
- Einlagesattelkissen
- Hubhöhe: 83 – 470 mm
- Tragkraft: 2.000 kg
- Gewicht: 19 kg



WK 1019 ALU
€ 390,^{00} + MwSt.

WK 1025 OR

Hydraulischer Rangierwagenheber 2.500 kg „Off-Road“

Robuster und stabiler Rangierheber in Hybrid-Bauweise (Alu/Stahl).

Extra große Räder mit abgedichteten Kugellagern. Perfektes Handling, auch für den Einsatz bei losen Untergründen (Sand, Schotter, Off-Road).

Inklusive zwei Adaptern für hohe Ansatzpunkte bei SUV's, Pick-Ups und Geländefahrzeugen.

- Ventilsteuerung, Doppelpumpensystem
- Große, geländegängige Räder
- Pumpstangenschutz gegen das Anstoßen am Fahrzeug
- **Zwei zusätzliche Adapter mit jeweils 75 mm**
- Hubhöhe: 140 – 525 mm (ohne Adapter)
- Tragkraft: 2.500 kg
- Gewicht: 34,5 kg



WK 1025 OR
€ 560,^{00} + MwSt.

Art.-Nr.	A mm	B mm	E mm	F mm	H mm	I mm	J mm	L mm	W mm
WK 1019 ALU	83	470	1200	115	160	65	45	700	300
WK 1025 OR	140	525	1250	100	200	150	200	750	310

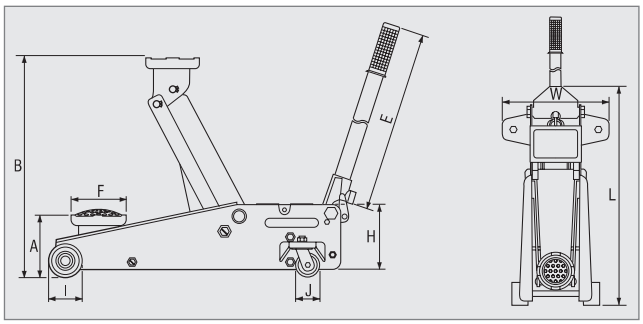

F 5211

Hydraulischer Rangierwagenheber

Einstiegsmodell für den ambitionierten Hobbyschrauber

- Stahlräder
- Hubhöhe: 150 – 530 mm
- Länge: 720 mm
- Breite: 255 mm inkl. Räder
- Tragkraft: 2.250 kg
- Gewicht: 21,5 kg

F 5211
€ 134,00 + MwSt.



WK 1011 FSH

Hydraulischer Rangierwagenheber mit Fußschnellhub

Stabiles Einsteigermodell für den privaten und semiprofessionellen Einsatz. Fußschnellhub zum schnellen und sicheren Ansatz. Hervorragendes Preis-/Leistungsverhältnis.

- Zahnradübersetzung
- Fußschnellhub (optional)
- Stahlräder
- Pumpstangenschutz gegen das Anstoßen am Fahrzeug
- Hubhöhe: 140 - 490 mm
- Tragkraft: 2.250 kg
- Gewicht: 32,5 kg

WK 1011 FSH
€ 181,00 + MwSt.



NEU!

WK 1050 FSH

Hydraulischer Rangierwagenheber mit Fußschnellhub

Professioneller Rangierheber u.a. für Tageszustellfahrzeuge, wie Daimler Sprinter, Fiat Ducato,

VW Crafter oder vergleichbare Modelle.

Die lange Bauform und der Fußschnellhub gestatten das problem Anheben der Vorder- und

Hinterachse ohne, dass der Pumphebel mit dem Stossfänger bzw. der Fahrzeugunterkante kollidiert.

- Hubhöhe: 150 - 685 mm (ohne Adapter)
- Tragkraft: 5.000 kg
- Gewicht: 89 kg
- Ventilsteuerung, Doppelpumpensystem
- T-Griff-Bedienstange mit 3 Rastfunktionen (90°, 45°, 0°)
- Ballige Stahlräder
- Fußschnellhub

WK 1050 FSH
€ 680,00 + MwSt.



Art.-Nr.	A mm	B mm	E mm	F mm	H mm	I mm	J mm	L mm	W mm
F 5211	150	530	730	62	180	76	48	720	255
WK 1011 FSH	140	490	1000	120	137	89	60	644	342
WK 1050 FSH	150	685	1160	130	170	110	70	1500	365

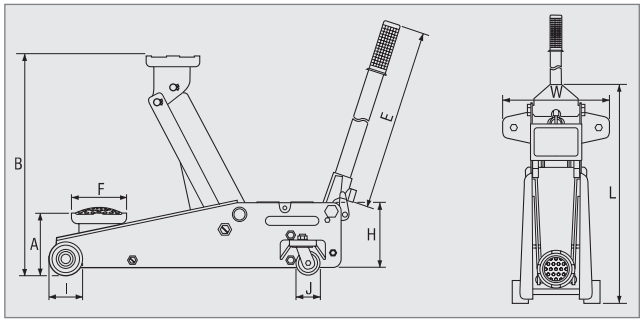

KUNZER Qualität verbindet

7HK01

Hebeklotz für Fiat 500e (1 Stück)

Einsatz an den Hebepunkten Fiat 500e (vorne und hinten).

- Durchmesser: 75 mm
- Höhe: 50 mm
- Sicke: 11 mm breit, 15 mm tief
- Material: Gummi
- Gewicht: 0,27 kg/Stk.



7HK01
€ 10,20 + MwSt.

7TWA02

Wagenheberaufnahmeadapter für TESLA (1 Stück)

Adapterstück für den Ansatz an den serienmäßigen Wagenheberaufnahmen von TESLA-Modellen 3, S, X, Y (US, CN Produktion).

Die Beschädigung der Aufnahme bzw. des Wagenbodens wird so verhindert.

- Durchmesser: 63 mm
- Höhe: 47 mm
- Material: POM + Gummi
- Tragkraft: 5 t



7TWA02
€ 12,07 + MwSt.

7TWA03

Wagenheberaufnahmeadapter für TESLA (1 Stück)

Adapterstück für den Ansatz an den serienmäßigen Wagenheberaufnahmen von TESLA-Modell Y (Deutsche Produktion).

Die Beschädigung der Aufnahme bzw. des Wagenbodens wird so verhindert.

- Durchmesser: 63 mm
- Höhe: 47 mm
- Material: POM + Gummi
- Tragkraft: 5 t



7TWA03
€ 12,07 + MwSt.

Rangierheber	SATTELKISSEN				RÄDER	
	Auflage		Einlage			
						
WK 1020 FSH	–	–	WK 1020 FSH-10	€ 14,60 + MwSt.	WK 1020 FSH-PU-RÄDERSATZ	€ 47,80 + MwSt.
WK 1075 FSH	–	–	WK 1075 FSH-10	€ 13,30 + MwSt.	WK 1075 FSH-PU-RÄDERSATZ	€ 44,90 + MwSt.
WK 1035 AB	–	–	–	–	–	–
WK 1032 FSH	–	–	WK 1075 FSH-10	€ 13,30 + MwSt.	WK 1032 FSH-PU-RÄDERSATZ	€ 44,70 + MwSt.
WK 1019 ALU	WK 1031-10	€ 19,30 + MwSt.	WK 1075 FSH-10	€ 13,30 + MwSt.	–	–
WK 1025 OR	–	–	–	–	–	–
F 5211	F 5211-PU	€ 5,20 + MwSt.	–	–	–	–
WK 1011 FSH	WK 1031-10	€ 19,30 + MwSt.	–	–	–	–
WK 1050 FSH	–	–	–	–	–	–

WK 4010

Hydraulischer Getriebeheber

Zur Montage von Getrieben und Schalldämpfern unter der Hebebühne.

- Das Anheben der Last erfolgt über eine Fußpumpe, um die Hände frei zu haben.
- Das Absenken der Last erfolgt über ein Handrad mit integrierter Totmannsteuerung.
- Eingebautes Sicherheitsventil gegen Überlastung.
- Tragkraft: 300 kg
- Gewicht: 30,5 kg



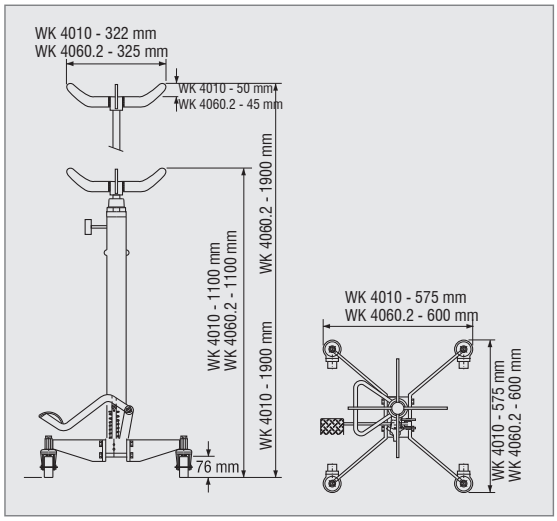

WK 4010
€ 249,00 + MwSt.

WK 4060.2

(Ohne Abb.!)

Hydraulischer Getriebeheber

Artikelbeschreibung – *Siehe WK 4010!*

- Tragkraft: 600 kg
- Gewicht: 30,5 kg

WK 4060.2
€ 310,00 + MwSt.

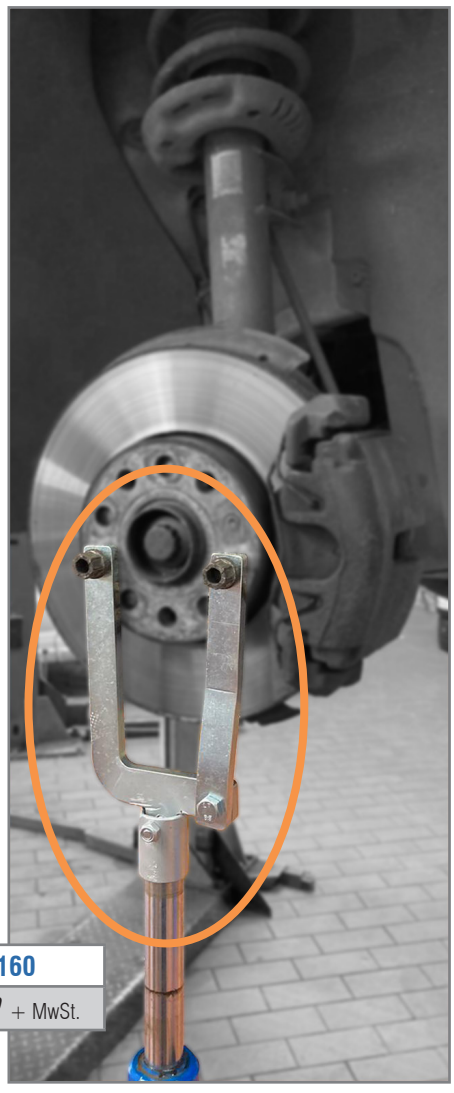

72160

Abstützvorrichtung für Federbein- und Stoßdämpferwechsel

KUNZER Spezialwerkzeug für den einfachen und sicheren Federbeinwechsel an allen gängigen PKW und leichten Nutzfahrzeugen. Der KUNZER 72160 wird einfach mit zwei Radschrauben bzw. über die Stehbolzen an der Radnabe fixiert. Mit einem Getriebeheber (30 mm Standard-Schaft) können dann die vorderen Achslenker oder hintere Quer- und Längslenker sicher stabilisiert und abgestützt werden. Ein flexibles Gelenk am unteren Schaft des KUNZER 72160 ermöglicht sicheres Positionieren im Sturzwinkel von Radflansch oder Achse. Durch Anheben bzw. Absenken lassen sich nun Federbeine und Stoßdämpfer optimal abstützen bzw. positionieren und damit ein- und ausbauen. Ein zweiter Mann ist somit für diese Arbeiten nicht mehr notwendig.

72160
€ 75,70 + MwSt.

HINWEIS



Seite 167 – 7SSS18.1

HINWEIS



Seite 167 – 71110

www.kunzer.de
PRODUKT VIDEO
oder mobil scannen

WK 3003.1

Unterstellbock

- Tragkraft: 3 Tonnen
- Gewicht: 7,5 kg/Paar

WK 3006.1

Unterstellbock

- Tragkraft: 6 Tonnen
- Gewicht: 14,6 kg/Paar

WK 3012.1

Unterstellbock

- Tragkraft: 10 Tonnen
- Gewicht: 25,5 kg/Paar

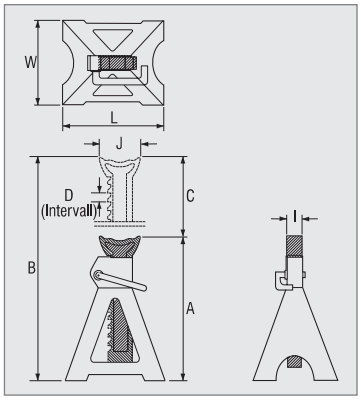

Höheneinstellung leicht gemacht!



WK 3003.1
€ 65,10 / Paar + MwSt.

WK 3006.1
€ 124,00 / Paar + MwSt.

WK 3012.1
€ 306,00 / Paar + MwSt.

Art.-Nr.	Tragkraft kg	A mm	B mm	C mm	D mm	I mm	J mm	L mm	W mm
WK 3003.1	3.000	303	438	135	11	26	90	205	188
WK 3006.1	6.000	405	620	215	20	28	100	280	255
WK 3012.1	10.000	452	700	248	28	40	120	312	285

7TUS01

Teleskop-Unterstellstütze mit Pedal

Geeignet für den universellen Einsatz bei dem eine zusätzliche Abstützung benötigt wird. Idealer Werkstatthelfer bei Arbeiten unter dem Fahrzeug (z.B. Auspuff, Aufhängungen und Bodenverkleidungen).

Stufenlose Einstellung durch die stabile Trapez-Gewindespindel. Zusätzlicher Hub von 20 mm durch das Fußpedal.

- Max. Kapazität: 750 kg
- Abmessungen min.: 1.320 mm
- Abmessungen max.: 1.910 mm
- Pedalhub: 20 mm
- Gewicht: 15 kg



7TUS01
€ 125,00 + MwSt.

7MB01

Motorbrücke

Zum Abfangen bzw. Abstützen des Motors, wenn z.B. die Vorderachse oder der vordere Rahmen ausgebaut ist. Universeller Einsatz durch asymmetrische Positionierungsmöglichkeiten, gute Lastverteilung über die Spindel und stufenlos einstellbare Stützfüße.

- Tragkraft: 500 kg
- Arbeitsbreite: 730 - 1.480 mm
- Höheneinstellung: 0 - 205 mmm
- Gewicht: 18 kg



7MB01
€ 164,00 + MwSt.

WK 5011.2

Werkstattkran 1.000 kg

- Faltbarer Werkstattkran
- Ideal zum Heben und Transportieren von Motoren, Aggregaten, Kompressoren und anderen schweren Geräten
- In kürzester Zeit aufgebaut und wieder platzsparend gefaltet
- Tragkraft: 1.000 kg
- Gewicht: 64 kg
- Abmessung in Faltposition: 1.440 x 470 x 620 mm (HxBxT)

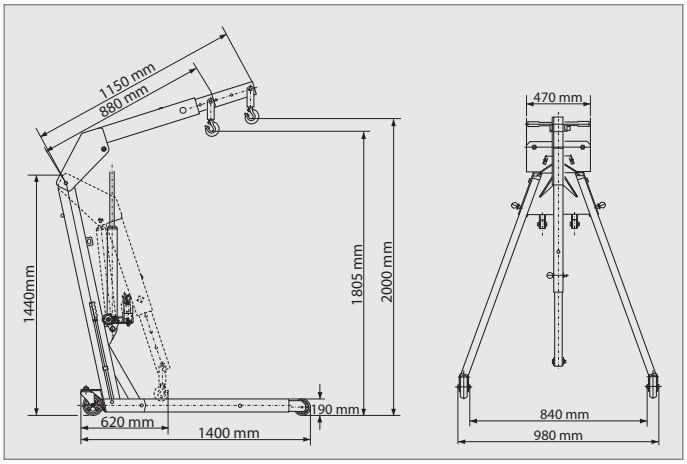

Armposition	Tragkraft kg	Min. Hakenhöhe mm	Max. Hakenhöhe mm	Armlänge mm
1	1.000	320	1.805	880
2	750	230	1.870	970
3	500	150	1.935	1.060
4	250	60	2.000	1.150



7LAG01
€ 77,80 + MwSt.

WK 5011.2
€ 618,00 + MwSt.

7LAG01

Lastenausgleicher

Lastenausgleicher, mit dem eine Last in der Neigung verändert werden kann.

Universelle und sichere Anwendung durch vier Ketten mit Befestigungsflanschen und einstellbaren Abständen.

- Tragkraft: 750 kg
- Kettenabstand: 320 / 290 / 260 mm
- Gewicht: 5,5 kg

NEU!

WK HT500

Mobiler Scherenhubtisch 500 kg

Stabile Stahlkonstruktion mit hydraulischer Hub- und Senkvorrichtung.
Fußhebelbedienung für das Heben, Handhebel für die Absenkung.
Große und leichtgängige Fußrollen mir Radschutz und Bremsen.

- Tragkraft: 500 kg
- Tischhöhe minimal: 280 mm
- Tischhöhe maximal: 900 mm
- Tischfläche: 815 x 500 mm
- Gewicht: 77 kg



WK HT500
€ 489,00 + MwSt.

WK RH2500

Radheber und mobile Hebebühne

Mobile, elektromechanische Einsäulen-Hebebühne zum einseitigem Anheben von Kraftfahrzeugen.

Leicht und einfach zu bedienen. Für nahezu jedes Fahrzeug geeignet. Kein fester Einsatzort, für die Verwendung in Innenräumen oder im Freien geeignet.

Ideal für die große oder kleine Werkstatt. Sicheres Arbeiten in jeder Höhe.

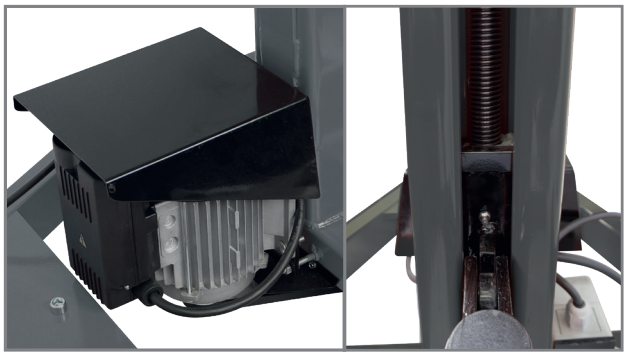

- Hublast: 1.250 kg
- Max. Fahrzeuggewicht: 2.500 kg
- Hubhöhe: 980 mm
- Hubzeit: ca. 35 Sekunden
- Bauhöhe: 1.350 mm
- Stromversorgung: 220V
- Maße Grundrahmen: 950 x 680 x 110 mm (LxBxH)
- Gewicht: 72 kg

www.kunzer.de
PRODUKT VIDEO
oder mobil scannen



WK RH2500
€ 1310,00 + MwSt.

WK RHSH

Schwellerhalter zu WK RH2500

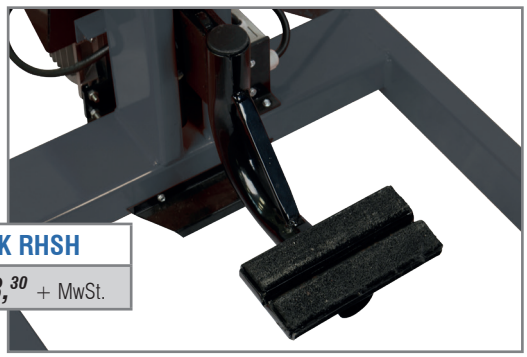

WK RHSH
€ 63,30 + MwSt.

WK RMH65

Reifenmontagehilfe

Elektrische Reifenmontagehilfe (akkubetrieben) für die Montage und den Transport von Rädern. Spindelantrieb für sicheren und verschleißarmen Einsatz. Das spezielle Fahrgestell ohne vordere Ausleger und mit ausklappbaren Gegengewichten ermöglicht auch den Einsatz an Scheren-Hebebühnen oder mobilen Hebebühnen.

Sehr leistungsfähig durch einen 24V/200W Elektroantrieb, Doppel-Akku mit im Fahrgestell integriertem Ladegerät. 150-200 Hubvorgänge bei vollgeladenem Akku. Einfache Bedienung mit 2 mm Hubgenauigkeit. Übersichtliches Display mit Drucktastschaltern, Ladeanzeige und Not-/Ausschalter. Ergonomische Griffe für den Einhandbetrieb. Leichtgängiges Fahrgestell mit 2 Schwenkrollen (2 gebremst) für optimale Rangierfähigkeit. Extrem sicherer Stand durch niedrigen Schwerpunkt und ausklappbare Gegengewichte.

Rad-/Reifenkombination gängiger Fahrzeuge (Oberklasse, Geländewagen, SUV) können durchaus 35 - 45 kg wiegen. Dabei ist eine Arbeitserleichterung sehr wichtig. Ideal für Arbeiten an der Bremse, um das Radhaus mühelos frei zugänglich zu machen.

WK RMH65
€ 1495,^{00} + MwSt.

Für Scherenbühnen



WK RMH-WERKZEUGABLAGE

Werkzeugablage zu WK RMH65 und WK CVRMH65

WK RMH-WERKZEUGHALTER

Werkzeughalter zu WK RMH65 und WK CVRMH65

800CVRMH-FAHRWERK

Fahrwerk für Umbau von WK RMH65 auf WK CVRMH65

www.kunzer.de
PRODUKT VIDEO
oder mobil scannen

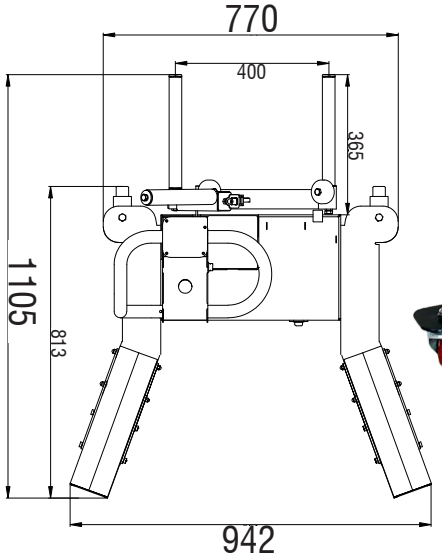

800CVRMH-FAHRWERK
€ 268,^{00} + MwSt.

WK CVRMH65

Reifenmontagehilfe kompakt

Durch ein sehr kompaktes Fahrgestell (CV = Compact Version)

auch bei sehr beengten Räumen einsetzbar. Rangieren auf kleinem Raum oder zwischen eng stehenden Hebebühnen. Als Ergänzung oder Alternative zu der WK RMH65.



WK RMH-WERK-ZEUGABLAGE

€ 30,^{10} + MwSt.



WK RMH-WERK-ZEUGHALTER

€ 30,^{10} + MwSt.



	WK RMH65:	WK CVRMH65:
Tragkraft:	65 kg	
Hub:	1.200 mm	
Raddimension min:	135/80 R13	
Raddimension max:	305/30 R26	
Motor:	24V/200 W	
Batterie:	2x 12V/9 Ah (AGM)	
Höhe:	1.620 mm	
Fußmaß:	**1.105 x 942 mm**	**736 x 711 mm**
Gewicht:	**105 kg**	**70 kg**

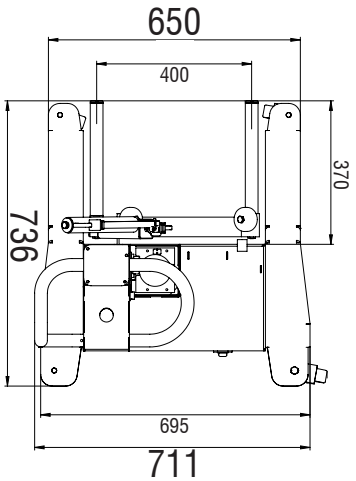

Kompaktes Fahrgestell



WK CVRMH65

€ 1495,^{00} + MwSt.

NEU!

WK BHT1200

Elektro-Hydraulischer Hubtisch mit flexibler Plattform für die universelle Anwendung

Der WK BHT 1200 ist ein robuster und flexibel einsetzbarer Hubtisch, speziell entwickelt für den sicheren Austausch von HV-Fahrzeugbatterien. Dank seiner hohen Tragkraft, der großen Hubhöhe und der leichten Rangierbarkeit eignet er sich auch ideal für den Aus- und Einbau von Motoren, Getrieben, Hinterachsen und kompletten Baugruppen.

- Hohe Hubhöhe: Von 660 mm bis zu 1915 mm – ideal für Arbeiten im Stehen und in hoher Position
- Sicheres Arbeiten: Optionale Stützen oder Gummiadapter für zusätzliche Stabilität
- Hohe Tragkraft: Geeignet für Motoren, Getriebe, Achsen und ganze Baugruppen
- Rangierbarkeit: 4 große Rollen (200mm), davon 2 gebremst und 2 gelenkt.
- Zweiteilige Tischplatte: Verlängerbar um 100 mm für extra große Baugruppen
- Präzises Positionieren: Feinjustierung der Hebeplattform in X & Y - Ebene
- X-Achse (seitlich) ± 50 mm
- Y-Achse (längs) ± 50 mm

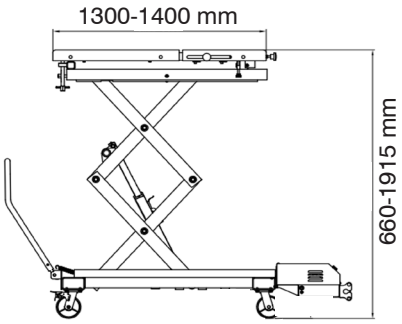

Technische Daten:

• Kapazität:	1.200 kg
• Höhe minimal:	660 mm
• Höhe maximal:	1.915 mm
• Antrieb:	Elektrisch/Hydraulisch, 220 V ± 10% / 50 Hz
• Tischgröße:	1.300-1400 x 770 mm
• Gewicht:	418 kg



WK BHT1200

€ 3880,^{00} + MwSt.

KUNZER Qualität verbindet

Zubehörsatz für sicheres und effizientes Arbeiten

Der Batteriehubtisch WK BHT1200 ist serienmäßig mit Gewindebohrungen für ein modulares Befestigungssystem ausgestattet. Mehr als 100 vorgebohrte Montagelöcher mit M10 x 1,5 Gewinden ermöglichen die flexible und präzise Befestigung verschiedenster Baugruppen direkt auf der Hebeplattform. Unser Zubehör ist exakt abgestimmt auf die Anforderungen vor Ort und ermöglicht alle notwendigen Anpassungen für den sicheren Betrieb und die stabile Positionierung Ihrer Werkstücke. Ob rutschfeste Gummiauflagen für empfindliche Oberflächen oder robuste Stützen für die feste Bodenmontage - wir liefern Lösungen, die Ihre Arbeitsprozesse effizienter und sicherer machen.

NEU!

WK BHT1200-GA

Gummiauflage RUND

Rutschfeste, strapazierfähige Gummiauflagen (rund) für den Schutz empfindlicher Oberflächen mit Gewinde M10 x 1,5 zur Festmontage, ideal geeignet zur sicheren Auflage von Bauteilen auf der Hebeplattform. Dieses Produkt ist einzeln käuflich und kann flexibel eingesetzt werden. Bestellempfehlung 15 Stück - siehe Beispielbild.

Technische Daten:

- Durchmesser : 50 mm
- Höhe : 20 mm
- Gewinde : M10 x 1,5 x 14



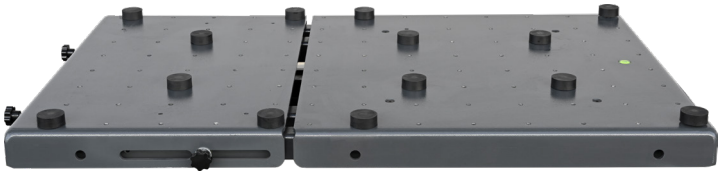

WK BHT1200-GA
€ 12,90 + MwSt.

NEU!

WK BHT1200-OSS

Stützensatz 8-Teilig

Satz aus robusten Standfüßen (Höhe 25 cm) zur Festmontage. Einfach über das M10 x 1,5 Gewindesystem in der gewünschten Position einschrauben. (höhenverstellbar +12 cm)

Technische Daten:

- Höhe : 250 mm
- Einstellbereich : ± 120 mm
- Durchmesser : 60 mm
- Gewinde : M10x1,5x14





WK BHT1200-OSS
€ 425,00 + MwSt.

NEU!

WK 2068

Professionelle Elektro-hydraulische Motorradhebebühne

Geeignet für alle Motorräder - dank individuell einstellbarer Auflageflächen und optionalem Zubehör. Perfekt für den professionellen Einsatz in Werkstätten mit variablem Arbeitsplatz, durch abnehmbaren Rädersatz zum Rangieren der Motorradhebebühne. Dank des integrierten Motors bleibt die Hebebühne flexibel einsetzbar und somit ohne externe Anbauteile.
Die elektro-hydraulische Steuerung erlaubt präzises und stufenloses Heben und Senken – für effiziente Arbeitsabläufe und optimale Arbeitshöhe.

- Rädersatz, Auffahrrampe und 2x Automatischer Zurrgurt **im Lieferumfang inkludiert**
- Abklappbare Segmente vorne und hinten
- Magnetisches Bedienteil
- Rädersatz abnehmbar
- Vormontiert

Technische Daten:

Kapazität:	682 kg
Höhe minimal:	200 mm
Höhe maximal:	1.040 mm
Antrieb:	Elektrisch/Hydraulisch, 220 V ± 10% / 50 Hz
Plattformgröße:	2.200 x 750 mm
Rampengröße:	700 x 500 mm
Gewicht:	203 kg

WK 2068
€ 2390,00 + MwSt.



NEU!

WK 2068-RS

Radsatz

Fahrwerkssatz zu Motorradhebebühne WK 2068
Räder zum anheben der Motorradhebebühne
Einsteckbar.



WK 2068-RS
€ 95,00 + MwSt.

NEU!

ZG 2,5 AUTOMATIK

Automatischer Ratschengurt

- 2,5 cm breit 320 cm lang



ZG 2,5 AUTOMATIK
€ 22,50 + MwSt.



AJ-22T1F

1-stufiger lufthydraulischer Heber

Robuster und preiswerter lufthydraulischer Rangierheber mit einer **Ausgangshöhe von 205 mm**. Einfach und problemlos in der Anwendung. Optimal, wenn man keine besonders tiefliegenden Achsen anheben muss.

- Inkl. 3 Adapterstücke: 1x20/40/80 mm
- **Tragkraft: 22.000 kg**

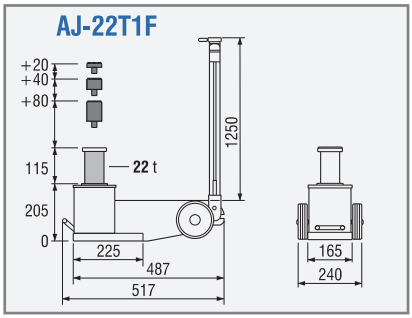

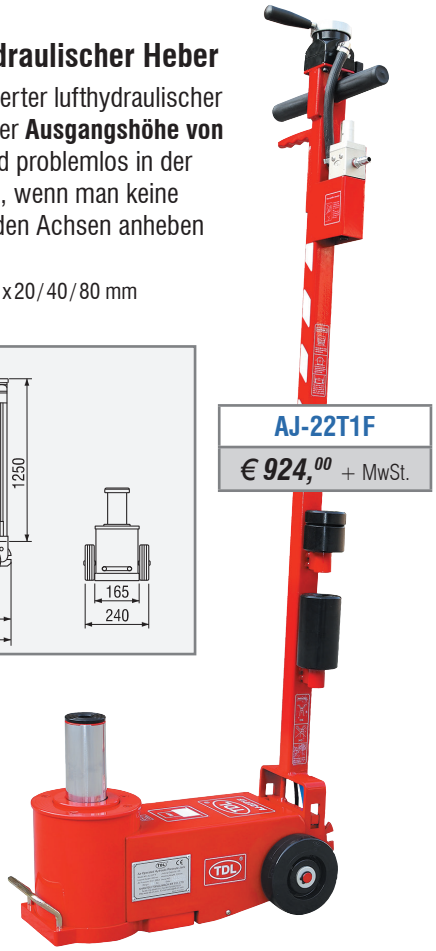

AJ-22T1F
€ 924,00 + MwSt.

AJ-40T2FL

2-stufiger lufthydraulischer Heber

Die Neuentwicklungen der NFZ mittlerer und kleiner Baureihen haben häufig sehr tiefliegende Achsen. Diesem Umstand wird bei diesem Modell Rechnung getragen.
Mit einer **Ausgangshöhe von 150 mm** kommt man praktisch unter jede Achse.

- Inkl. 3 Adapterstücke: 1x20/40/80 mm
- **Tragkraft: 40.000/20.000 kg**

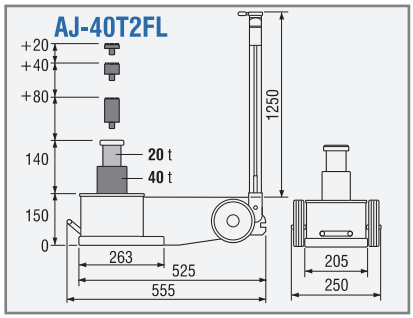

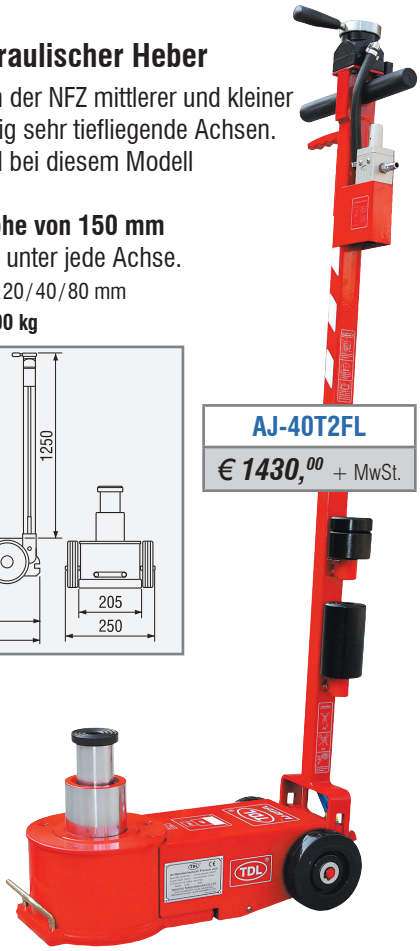

AJ-40T2FL
€ 1430,00 + MwSt.

AJ-45T3GFL

3-stufiger lufthydraulischer Heber

Spezialheber für Omnibusse, speziell Niederflurkonstruktionen und andere besondere Fahrzeuge mit geringer Bodenfreiheit.
Besonders niedrige **Ausgangshöhe von 120 mm**.

- Inkl. 3 Adapterstücke: 1x20/2x40 mm
- **Tragkraft: 45.000/20.000/10.000 kg**

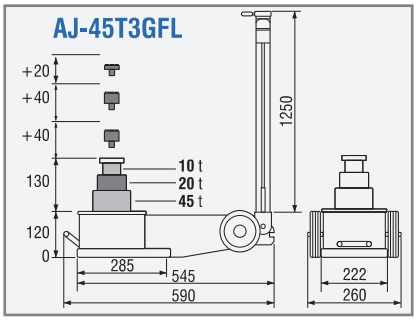



AJ-45T3GFL
€ 2125,00 + MwSt.



Art.-Nr.	Höhe min. mm	Hydr. Hub mm	Höhe max. ohne Adapter mm	Höhe max. mit Adapter mm	Länge mm	Breite mm	Gewicht kg	Betriebsdruck bar	Luftbedarf l/min
AJ-22T1F	205	115	320	460	517	240	37	8–12	600
AJ-40T2FL	150	140	290	430	555	250	42	8–12	600
AJ-45T3GFL	120	130	250	330	590	260	40	8–12	600

KUNZER Qualität verbindet

AJ-50T3NC

3-stufiger lufthydraulischer Heber

Der lange 3-stufige Allrounder.
Hier verbindet sich eine besonders niedrige **Ausgangshöhe von 150 mm** mit einem langen Fahrwerk und großem hydraulischen Hub, bei kompakten Abmessungen.

- Inkl. 3 Adapterstücke: 1 x 20 / 40 / 80 mm
- **Tragkraft: 50.000 / 30.000 / 15.000 kg**

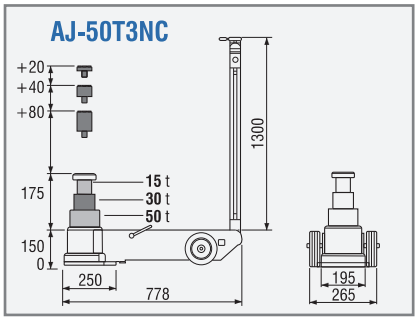

AJ-50T3NC
€ 1860,^{00} + MwSt.



AJ-50T3NH

3-stufiger lufthydraulischer Heber

Der lange 3-stufige Allrounder
bei mittleren und hohen **Ausgangshöhen ab 220 mm** für maximale Hubhöhen.
Das lange Fahrwerk ermöglicht auch den Ansatz an innenliegenden Aufnahmepunkten.

- Inkl. 3 Adapterstücke: 1 x 20 / 40 / 80 mm
- **Tragkraft: 50.000 / 30.000 / 15.000 kg**

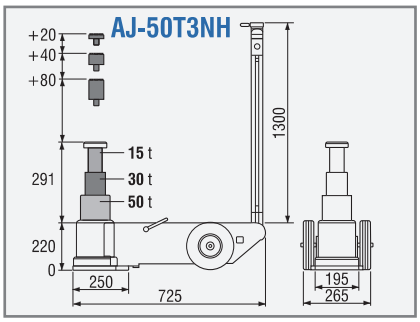

AJ-50T3NH
€ 1960,^{00} + MwSt.



Art.-Nr.	Höhe min. mm	Hydr. Hub mm	Höhe max. ohne Adapter mm	Höhe max. mit Adapter mm	Länge mm	Breite mm	Gewicht kg	Betriebs-druck bar	Luft-bedarf l/min
AJ-50T3NC	150	175	325	465	778	265	53	8 - 12	800
AJ-50T3NH	220	291	511	651	725	265	63	8 - 12	800

AJ-80T3C

3-stufiger lufthydraulischer Heber

Ein kraftvoller 3-stufiger Heber für eine breite Anwendung. Langes Fahrwerk ermöglicht auch den Ansatz an innenliegenden Aufnahmepunkten. Für den Einsatz an Nutzfahrzeugen, Baumaschinen und landwirtschaftlichem Gerät.

- Inkl. 3 Adapterstücke: 1 x 20 / 40 / 80 mm
- **Tragkraft: 80.000 / 40.000 / 20.000 kg**

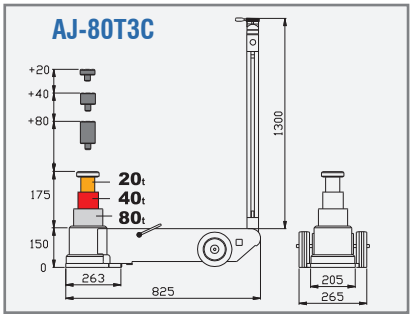

AJ-80T3C
€ 2175,00 + MwSt.

AJ-80T3N

3-stufiger lufthydraulischer Heber

Ein kraftvoller 3-stufiger Heber für eine breite Anwendung. Kompakte Bauform für den Einsatz an Nutzfahrzeugen, Baumaschinen und landwirtschaftlichem Gerät.

- Inkl. 3 Adapterstücke: 1 x 20 / 40 / 80 mm
- **Tragkraft: 80.000 / 40.000 / 20.000 kg**

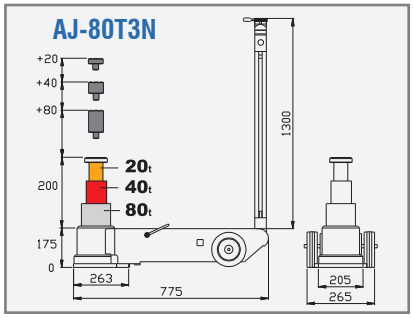

AJ-80T3N
€ 2175,00 + MwSt.

Art.-Nr.	Höhe min. mm	Hydr. Hub mm	Höhe max. ohne Adapter mm	Höhe max. mit Adapter mm	Länge mm	Breite mm	Gewicht kg	Betriebsdruck bar	Luftbedarf l/min
AJ-80T3C	150	175	325	465	825	265	59	8 - 12	600
AJ-80T3N	175	200	375	515	775	265	63	8 - 12	600

AJ-40T2VC

2-stufiger lufthydraulischer Heber

Recht niedrige **Ausgangshöhe von 170 mm**. Gut geeignet für den harten, täglichen Einsatz in LKW Reparatur- und Regiebetrieben.

- Inkl. 3 Adapterstücke: 1 x 20 / 40 / 80 mm
- **Tragkraft: 40.000 / 20.000 kg**

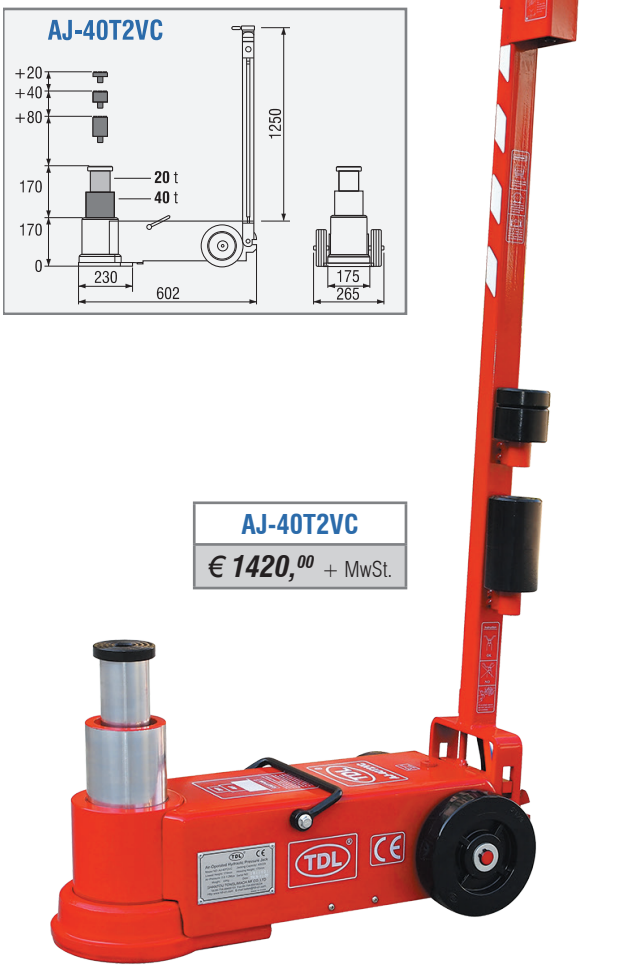

AJ-40T2VC
€ 1420,00 + MwSt.

AJ-80T2C

2-stufiger lufthydraulischer Heber

Bei großen, schweren NFZ und Baumaschinen wird neben einer geringen Einfahrtshöhe auch eine hohe Hubleistung erwartet. Hier passt der AJ-80T2C optimal in das Anforderungsprofil.

- Inkl. 3 Adapterstücke: 1 x 20 / 40 / 80 mm
- **Tragkraft: 80.000 kg / 40.000 kg**

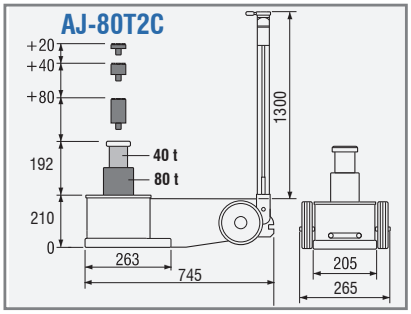

AJ-80T2C
€ 1820,00 + MwSt.

Art.-Nr.	Höhe min. mm	Hydr. Hub mm	Höhe max. ohne Adapter mm	Höhe max. mit Adapter mm	Länge mm	Breite mm	Gewicht kg	Betriebs-druck bar	Luft-bedarf l/min
AJ-40T2VC	170	170	340	480	602	265	44	8–12	600
AJ-80T2C	210	192	402	542	745	265	70	8–12	800

AJ-35T1N

(Abb. ähnl. AJ-70T1NH)

1-stufiger lufthydraulischer Heber

Sonderheber für Fahrzeuge mit hoher Bodenfreiheit.
Für den bau- und landwirtschaftlichen Bereich konstruiert.
Die hohe Kapazität von 35 t reicht zumeist auch für größere, beladene Erntemaschinen aus.

- Inkl. 3 Adapterstücke: 1x50/100/150 mm
- **Tragkraft: 35.000 kg**

AJ-35T1N
€ 2130,^{00} + MwSt.



AJ-50T1NH

(Abb. ähnl. AJ-70T1NH)

1-stufiger lufthydraulischer Heber

Sonderheber für Fahrzeuge mit hoher Bodenfreiheit.
Die hohe Kapazität von 50 t deckt den Bereich großer Ernte- und Erdbewegungsmaschinen zumeist ab.

- Inkl. 3 Adapterstücke: 1x50/100/200 mm
- **Tragkraft: 50.000 kg**

AJ-50T1NH
€ 4530,^{00} + MwSt.

AJ-70T1NH

1-stufiger lufthydraulischer Heber

Sonderheber für besonders schwere Fahrzeuge mit hoher Bodenfreiheit.
Die enorme Kapazität von 70 t deckt den Bereich sehr großer Erdbewegungsmaschinen ab.

- Inkl. 3 Adapterstücke: 1x50/100/200 mm
- **Tragkraft: 70.000 kg**

AJ-70T1NH
€ 5550,^{00} + MwSt.



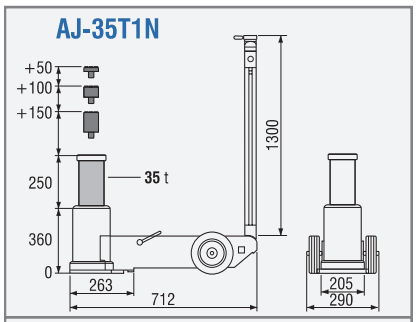

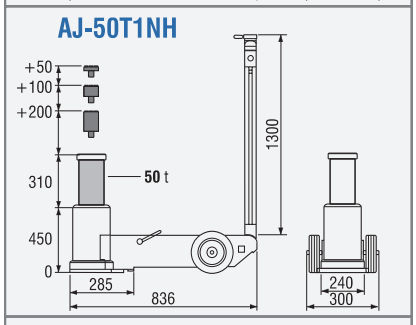

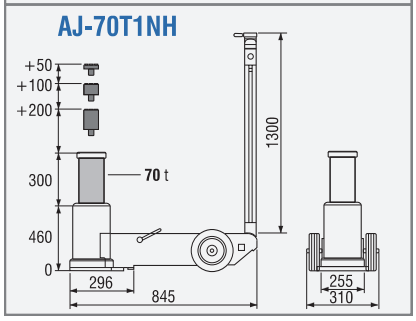

Adapter



Auf Anfrage erhältlich

Art.-Nr.	Höhe min. mm	Hydr. Hub mm	Höhe max. ohne Adapter mm	Höhe max. mit Adapter mm	Länge mm	Breite mm	Gewicht kg	Betriebs-druck bar	Luft-bedarf l/min
AJ-35T1N	360	250	610	910	712	290	66	8–12	600
AJ-50T1NH	450	310	760	1110	836	300	93	8–12	600
AJ-70T1NH	460	300	760	1110	845	310	108	8–12	800

AJ-80T3EH

3-stufiger lufthydraulischer Heber

Ein extrem kraftvoller Heber für den maximalen Einsatz. Die Ausgangshöhe von 300 mm und die maximale Hubhöhe von 1.110 mm in Verbindung mit 80 t Hublast machen aus diesem Heber ein absolutes Schwergewicht für den Einsatz bei Nutzfahrzeugen, Baumaschinen und landwirtschaftlichem Gerät.

- Inkl. 3 Adapterstücke: 1 x 50 / 100 / 150 mm
- **Tragkraft: 80.000 / 50.000 / 25.000 kg**

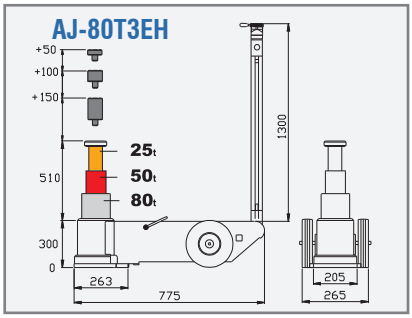



AJ-80T3EH
€ 7010,00 + MwSt.



Art.-Nr.	Höhe min. mm	Hydr. Hub mm	Höhe max. ohne Adapter mm	Höhe max. mit Adapter mm	Länge mm	Breite mm	Gewicht kg	Betriebsdruck bar	Luftbedarf l/min
AJ-80T3EH	300	510	810	1110	775	265	118	8 - 12	800

Art.-Nr.	02011	02012	02000	02001	02003	02004	02040	02041	02042	02043	02045	02050	02052	02054	02018	02019	02021	02022
																		
Ø-Dorn in mm	21,5	21,5	21,5	21,5	21,5	21,5	17	17	17	17	17	21,5	21,5	21,5	32,5	32,5	32,5	32,5
Höhe in mm	20	60	10	20	40	80	10	20	40	80	20	50	100	150	50	100	200	300
Preis in € + MwSt.	€ 59,00	€ 59,00	€ 15,40	€ 15,40	€ 25,20	€ 37,60	€ 15,40	€ 15,40	€ 25,20	€ 37,20	€ 58,00	€ 59,00	€ 93,00	€ 103,00	€ 65,00	€ 93,00	€ 125,00	€ 153,00
AJ-22T1F	X	X	X	X	X	X												
AJ-35T1N	X	X										X	X	X				
AJ-40T2FL	X	X	X	X	X	X												
AJ-40T2VC	X	X	X	X	X	X												
AJ-45T3GFL							X	X	XX	X	X							
AJ-50T1NH															X	X	X	X
AJ-50T3NC	X	X	X	X	X	X												
AJ-50T3NH	X	X	X	X	X	X												
AJ-70T1NH															X	X	X	X
AJ-80T2C				X	X	X												
AJ-80T3C				X	X	X												
AJ-80T3EH												X	X	X				
AJ-80T3N				X	X	X												

X = optionales Zubehör

X = im Lieferumfang enthalten

XX = 2x im Lieferumfang enthalten

7WPR10

Werkstattpresse 10 t

Hydraulische Presse mit kompakter Bauform zur Nutzung als **Bank- bzw. Tischpresse.** Der Pressvorgang erfolgt durch eine Handpumpe.



7WPR10
€ 341,^{00} + MwSt.

7WPR20.1

Werkstattpresse 20 t

Werkstattpresse mit seitlich verstellbarem Hydraulik-Presszylinder und Tischhöhenverstellung.

Hydraulische Betätigung mit fußpneumatischem Schnellansatz.

Integriertes Manometer, Sicherheitsventil, Adaptersatz und 2 Richtblöcke (Plan und V-Form).

Die Hubkraft, die Baugröße und die universelle Steuerungsmöglichkeit machen diese Werkstattpresse zu einem unverzichtbarem Bestandteil einer modernen Werkstatt.

Inklusive 7-teiligem Adaptersatz.

- Presszylinderversatz: 200 mm

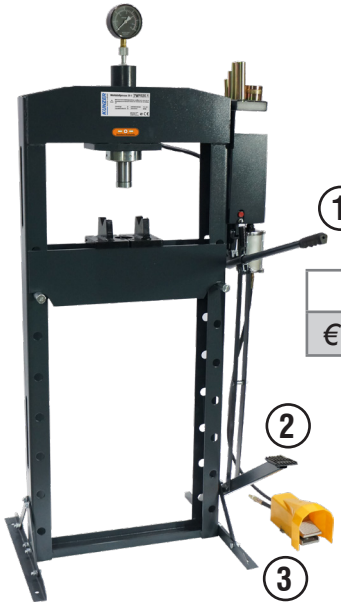

7WPR20.1
€ 961,^{00} + MwSt.

7WPR30

Werkstattpresse 30 t

Werkstattpresse mit seitlich verstellbarem Hydraulik-Presszylinder und Tischhöhenverstellung.

Hydraulische Betätigung mit fußpneumatischem Schnellansatz.

Integriertes Manometer, Sicherheitsventil, Adaptersatz und 2 Richtblöcke (Plan und V-Form).

Durch hohe Druckleistung und kompakte Bauform ein unverzichtbarer Bestandteil einer modernen Werkstatt (PKW und NKW).

Inklusive 7-teiligem Adaptersatz.

- Presszylinderversatz: 200 mm

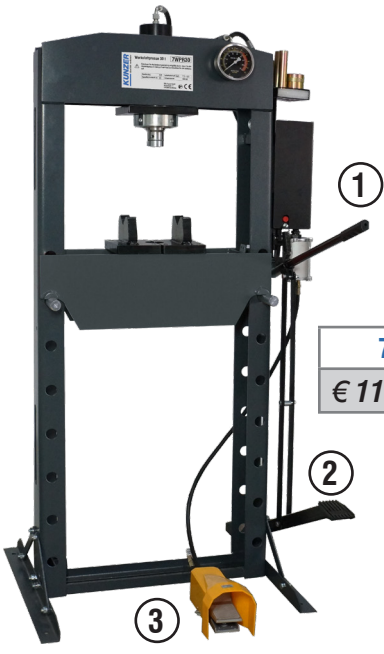

7WPR30
€ 1170,^{00} + MwSt.

7WPR50

Werkstattpresse 50 t

Werkstattpresse mit seitlich verstellbarem Hydraulik-Presszylinder und Tischhöhenverstellung mittels Winde.

Hydraulische Betätigung mit fußpneumatischem Schnellansatz.

Integriertes Manometer, Sicherheitsventil, Adaptersatz und 2 Richtblöcke (Plan und V-Form).

Durch hohe Druckleistung und kompakte Bauform ein unverzichtbarer Bestandteil einer modernen Werkstatt (PKW und NKW).

Inklusive 7-teiligem Adaptersatz.

- Presszylinderversatz: 250 mm

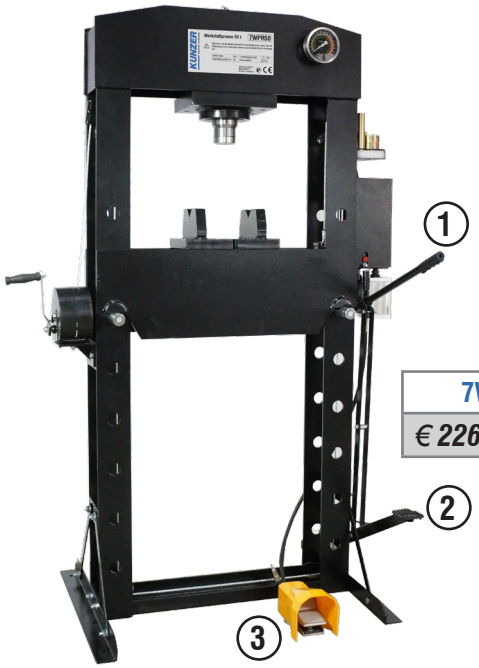

7WPR50
€ 2260,^{00} + MwSt.

7WPR100

Werkstattpresse 100 t

Werkstattpresse mit seitlich verstellbarem Hydraulik-Presszylinder und Tischhöhenverstellung mittels Winde.

Hydraulische Betätigung mit pneumatischem Schnellansatz.

Integriertes Manometer, Sicherheitsventil, Adaptersatz und 2 Richtblöcke (Plan und V-Form).

Durch eine sehr hohe Druckleistung und kompakte Bauform ein unverzichtbarer Bestandteil einer modernen Werkstatt im NKW-Bereich.

Inklusive 7-teiligem Adaptersatz.

- Presszylinderversatz: 280 mm

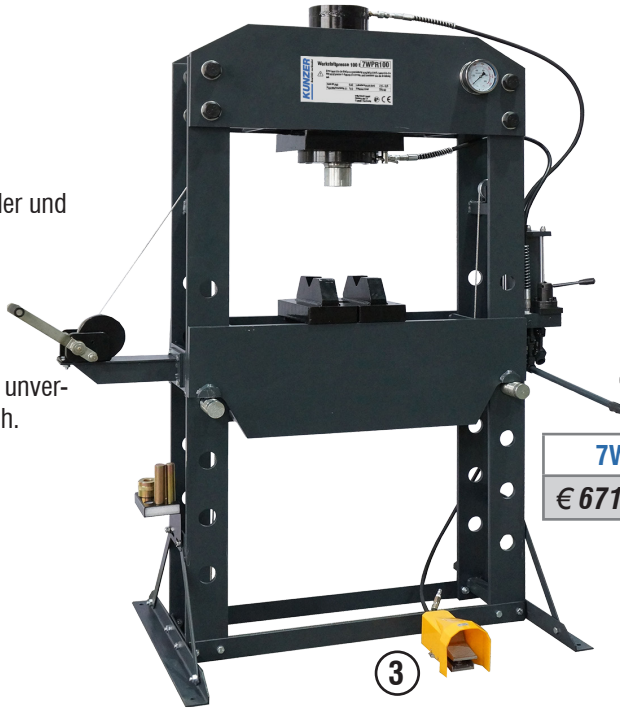

7WPR100
€ 6715,^{00} + MwSt.

Art.-Nr.	Kapazität in t:	Hub in mm:	Luftdruck in bar:	Tischhöhe in mm:	Tischbreite in mm:	Abmessungen in mm (HxBxT):	Gewicht in kg:
7WPR10	10	180	Handpumpe	105 - 305	380	1.020 x 590 x 400	47
7WPR20.1	20	150	7,5 - 8,5	50 - 925	500	1.670 x 690 x 550	97
7WPR30	30	160	7,5 - 8,5	50 - 1.030	530	1.645 x 770 x 600	125
7WPR50	50	180	7,5 - 8,5	50 - 1.100	615	1.861 x 935 x 800	241
7WPR100	100	250	7,5 - 8,5	90 - 910	800	1.945 x 1160 x 800	543

① **Handbetätigung**
② **Fußpedal**
③ **Pneumatikpedal**

7END03

Smartphone-Endoskop mit 360° schwenkbarer Kamera
im stabilen Koffer

- Bewegliche **Kameraspitze mittels Drehrad um 360° schwenkbar**
- **6 mm** biegsame Kamerasonde, 800 mm lang, Gesamtlänge: 1000 mm
- Sichtfeld: 75°
- Kompatibel zu IOS und Android (via App)
- Stabiler, schwenk- u. drehbarer Smartphone-Halter (Spannbereich 55-85 mm)
- Bildschärfe und Beleuchtung einstellbar
- 8 Stk. LED zur Umfeldbeleuchtung
- Für Bild- und Videoaufnahmen
- Fokus: 30 – 80 mm
- Schutzklasse Kamerasonde: 1 m wasserdicht, IP67
- LiPo Akku 1.200 mAh
- Automatische Abschaltung bei zu hoher Temperatur

Zubehör:
- 230V Ladeadapter mit Kabel (USB/Micro-USB)
- Adapterkabel





7END03
€ 269,00 + MwSt.

7END04

Tragbares Endoskop mit Druckluft-Sprühsonde
im stabilen Koffer

2 in 1: Endoskop und Sprühpistole. Es kann zur Inspektion und Reinigung von Klimaverdampfern, Klima- und Lüftungsleitungen und Ablaufleitungen verwendet werden. Kleine Räume, tote Winkel und schwer zugängliche Stellen können so inspiziert werden und mit Verwendung eines Reinigungsmittels leicht und effizient desinfiziert bzw. gereinigt werden.

- 8,5 mm biegsame Kamerasonde mit Sprühsonde
- Sichtfeld: 80°
- Bildschirm: 3,5 Zoll
- Länge Kamera/Sprühsonde: 800 mm
- Bildschärfe und Beleuchtung einstellbar
- 6 Stk. LED zur Umfeldbeleuchtung
- Für Bild- und Videoaufnahmen
- Fokus: 30 – 80 mm
- Schutzklasse Kamerasonde: IP67
- LiPo Akku 1.650 mAh
- Behälter Sprühmittel: 250 ml
- Arbeitsdruck: 6 - 8 bar

Zubehör:
- 230V Ladeadapter mit Kabel (USB/USB-C)





7END04
€ 259,00 + MwSt.


252

Welches Gerät passt am besten zu mir?

7IHG7 – Kompakt. Leicht. Zuverlässig.

Das smarte Modell - Ideal für Anwendungen bei kleinen bis mittleren Werkstücken. Das 7IHG7 überzeugt durch seine kompakte Bauweise, geringes Gewicht und eine solide Heizleistung von 1.250 W. Durch seine einfache Handhabung eignet sich dieses Modell perfekt für alltägliche Reparaturen im KFZ-Bereich. Präzise, sicher und wirtschaftlich. Für alle, die effizient arbeiten wollen, ohne in ein Hochleistungsgerät investieren zu müssen.

7IHG8 – Mehr Power. Mehr Möglichkeiten.

Das leistungsstarke Multitalent - Für anspruchsvolle Arbeiten und mehrere Anwendungen bei kleinen bis mittleren Werkstücken ist das 7IHG8 die perfekte Wahl. Mit einer Ausgangsleistung von 1.500 W und einer gemessenen Leistungssteigerung von +15 % gegenüber dem Basismodell sorgt dieses Gerät für ein spürbar schnelleres Erwärmen. Die verstärkte Kühlung ermöglicht längere Einsatzzeiten bei kleinen bis großen Werkstücken – ideal für Vielanwender, die auf Zuverlässigkeit und Effizienz setzen.

7IHG22 – Maximale Leistung für höchste Ansprüche.

Das Profigerät für den Dauereinsatz - Mit 2.250 W Heizleistung, robuster Bauweise und extra starker Kühlleistung ist das 7IHG22 das ultimative Werkzeug für mehrmalige Anwendungen hintereinander bei kleinen bis großen Werkstücken. Eine um +35 % gesteigerte Ausgangsleistung gegenüber dem Basismodell sorgt für eine besonders schnelle und intensive Erwärmung der Werkstücke. Für alle, die keine Kompromisse machen.

Ob bei Schrauben, Achsschenkeln, Rahmenbauteilen oder großflächigen Metallkomponenten – die Induktionsheizgeräte der Firma KUNZER bringen die Hitze dorthin, wo sie gebraucht wird, und sparen dabei Zeit, Kraft und Kosten.

Kunzer Induktionsheizgeräte im Leistungsvergleich

Teststück: Schraube M8 x 30

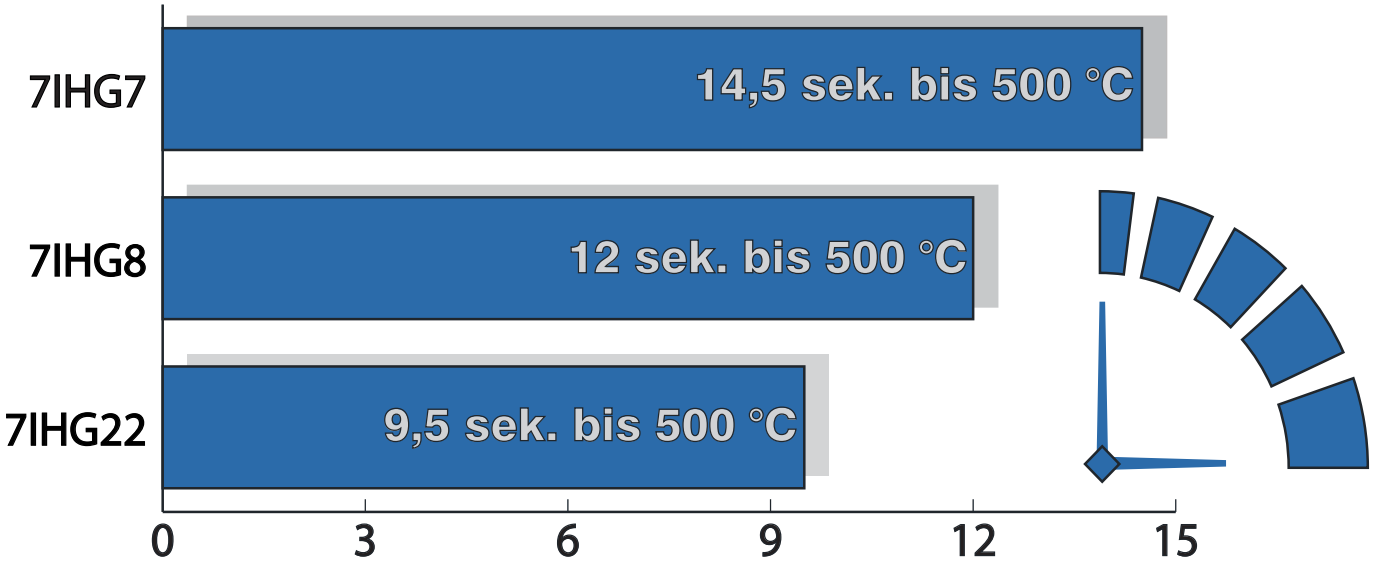

Zeit bis zur Erwärumung von 500°C (in Sekunden)

NEU!

7IHG7

Induktionsheizgerät

mit 5-teiligem Zubehörsatz, im stabilen Koffer

Das Lösen von festgerosteten Schrauben ist unglaublich zeit- und nervenaufreibend. Mit einem Induktionsgerät kann Wärme zielgerichtet, schnell und gefahrlos in das betreffende Bauteil eingebracht werden. Typische Anwendungen sind Schrauben am Schalldämpfer und Krümmer, Lambdasonde, Glühkerze, Bremsnippel, Spurstangen und Fahrwerksteilen.

Darüber hinaus kann das Kunzer Induktionsheizgerät auch helfen bei:

- Wärmebehandlung von Hageldellen bzw. leichten Dellen im Metallbereich
- Einsetzen von Lagerschalen, Erwärmen von Lagersitzen
- Entfernen von Aufklebern, Werbedekors, Folien, Unterbodenschutz und Spachtelmasse
- Hilfe beim Ausbau von verklebten Front- und Heckscheiben

Bestehend aus:

- Induktionsheizgerät 1.250 W
- Induktionsspule Innen 26 mm
- Induktionsspule Innen 37 mm
- Induktionsplatte flach und rund 55 mm
- Induktionsdraht 600 mm
- Flexibles Induktionskabel 1.000 mm



Artikel:	7IHG7
Spannung:	230 V, 50/60 Hz
Leistungsaufnahme / Ausgangsleistung:	1.250 W
Länge Induktionsgerät:	465 mm
Durchmesser Induktionsgerät:	100/160 mm
Max. Breite (Versch. Aufsatzaufnahme)	110 mm
Kabellänge:	3 m
Gewicht Induktionsgerät:	1 kg
Gewicht inkl. Koffer + Serienzubehör:	3,7 kg
Abmessungen Koffer (B / T / H):	465 x 340 x 125 mm

7IHG7
€ 620,00 + MwSt.

7IHG8

Induktionsheizgerät

mit 6-teiligem Zubehörsatz, im stabilen Koffer

Durch die kompakte Bauform und einer maximalen Leistung von 1.500 W ideal für die Anwendung im Automobil-, Nutzfahrzeuge- und Industriebereich. Hohe Leistung für große Effektivität.

Bestehend aus:

- Induktionsheizgerät 1.500 W
- Induktionsspule Innen-ø 20 mm
- Induktionsspule Innen-ø 32 mm
- Induktionsspule Innen-ø 43 mm
- Induktionsdraht 600 mm
- Flexibles Induktionskabel 1.000 mm
- Induktionsplatte flach und rund Ø 55 mm

7IHG8
€ 778,^{00} + MwSt.



Artikel:	7IHG8	7IHG22
Spannung:	230 V, 50/60 Hz	230 V, 50/60 Hz
Leistungsaufnahme / Ausgangsleistung:	1.500 W	2.250 W
Länge Induktionsgerät:	300 mm	302 mm
Durchmesser Induktionsgerät:	100/160 mm	100/165 mm
Max. Breite (Versch. Aufsatzaufnahme)	110 mm	110 mm
Kabellänge:	2,8 m	2,8 m
Gewicht Induktionsgerät:	2,4 kg	2,4 kg
Gewicht inkl. Koffer + Serienzubehör:	4,9 kg	4,9 kg
Abmessungen Koffer (B / T / H):	470 x 350 x 130 mm	480 x 370 x 210 mm



7IHG22

Induktionsheizgerät „Mega“

mit 6-teiligem Zubehörsatz, im stabilen Koffer

Kompakte Bauform und eine mega Leistung von 2.250 W kennzeichnen dieses Gerät.
Ideal für die Anwendung im Automobil-, Nutzfahrzeuge-
und Industriebereich. Extrem hohe Leistung für große Effektivität.

Bestehend aus:

- Induktionsheizgerät 2.250 W
- Induktionsspule Innen-ø 20 mm
- Induktionsspule Innen-ø 32 mm
- Induktionsspule Innen-ø 43 mm
- Induktionsdraht 600 mm
- Flexibles Induktionskabel 1.000 mm
- Induktionsplatte flach und rund Ø 55 mm



7IHG22
€ 923,00 + MwSt.

7IHGZ07

Induktionsspulen Kit, 7-teilig

- 1 x Spule 13 mm Innen-Ø, 135 mm lang
- 1 x Spule 19 mm Innen-Ø, 140 mm lang
- 1 x Spule 23 mm Innen-Ø, 140 mm lang
- 1 x Spule 26 mm Innen-Ø, 260 mm lang
- 1 x Spule 32 mm Innen-Ø, 210 mm lang
- 1 x Spule 38 mm Innen-Ø, 210 mm lang
- 1 x Spule 45 mm Innen-Ø, 220 mm lang





7IHGZ07
€ 186,00 + MwSt.

Ersatzspulen zu 7IHG6.3

Ø 13 mm **800IHG13**	**€ 26,20** + MwSt.
Ø 19 mm **800IHG19**	**€ 26,20** + MwSt.
Ø 23 mm **800IHG23**	**€ 26,20** + MwSt.
Ø 26 mm **800IHG26**	**€ 26,60** + MwSt.
Ø 32 mm **800IHG32**	**€ 26,60** + MwSt.
Ø 38 mm **800IHG38**	**€ 26,60** + MwSt.
Ø 45 mm **800IHG45**	**€ 26,60** + MwSt.

7GJ01.1

Hydraulische Rangierhilfe

- Hebt Fahrzeuge mit Hilfe eines hydraulischen Fußpedals sanft an
- Leicht rollbar in jede Richtung
- Universell einsetzbar
- Gedämmte Auflagefläche
- Bei Verwendung von 2x7GJ01.1 180°, bei 4x7GJ01.1 360° Drehung möglich
- Tragkraft: 680 kg/Stück
- Maße in cm (BxTxH): 54,5x63x19,5
- Gewicht: 19 kg

- Einfahrhöhe: min. 150 mm
- Reifenbreite: max. 300 mm
- Reifengröße: 13" bis 19" Max. Ø Reifen: 720 mm
- Holmabstand: min. 270 mm max. 540 mm



7GJ01.1
€ 239,00 + MwSt.



7ABH02.1

Auffahrrampe mit Hubvorrichtung, Stück

Technische Daten:

- Plattformgröße (LxB): 320 x 245 mm
- Auffahrhöhe: 250 mm
- Auffahrbreite: bis 245 mm
- Tragkraft: 1.000 kg/Stück
- Gewicht: 20 kg/Stück
- Abmessungen (LxBxH): 1.140 x 260 x 270 mm
- Höhenverstellung: bis 360 mm



7ABH02.1
€ 181,00 + MwSt.



7WD02

Rangiergerät WHEEL DOLLY, Paar

- Räder mit Blockierfunktion und 360° schwenkbar
- Stapelbar für raumsparende Lagerung
- Tragkraft: 900 kg/Stück
- Maße in cm (BxTxH): 50 x 35 x 19/38 (Reifenschale/Rangierbock)
- Reifenbreite max.: 340 mm



7WD02
€ 635,00 / Paar + MwSt.



7ARK2.1

Auffahrrampensatz, Kunststoff

2-teilig

- Maße in mm: 905 x 305
- Auffahrhöhe: 170 mm
- Belastung: max. 3 t pro Paar
- Für Reifenbreite bis 300 mm

7ARK2.1
€ 245,00 / Paar + MwSt.



7PRS04

Parkrampen-Satz

Satz mit 4 Stück Parkrampen, die Reifenschäden (Standplatten) bei längeren Standzeiten vermeiden.

- Abmessungen (LxB): 550x360 mm
- Standhöhe: 36 mm
- Bauhöhe max.: 90 mm



7PRS04
€ 267,00 / Satz + MwSt.

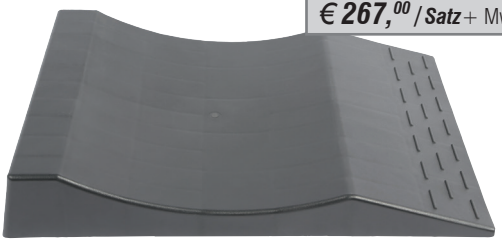

KUNZER Qualität verbindet

7AL04

Aluleiter 4-stufig (3+1)

Klapp-Trittleiter mit 4 Stufen aus Aluminium. Universell einsetzbar in Werkstatt, Haushalt und Garten. Stabile, rutschfeste Konstruktion.

- Abmessungen aufgeklappt: 45 x 88 x 142 cm
- Abmessungen zusammengeklappt: 45 x 12,5 x 154 cm
- Höhe Plattform: 82 cm
- Maximale Belastung: 150 kg
- Gewicht: 4 kg





7AL04
€ 75,40 + MwSt.

7KKT02

Kunststoff-Klapptritt 2-stufig

Universell einsetzbar in Werkstatt und Garage.
Leichtgängiger Klappmechnismus zur platzsparenden Aufbewahrung.
Komplett aus Kunststoff, auch zum Einsatz an Elektrofahrzeugen geeignet.

- Stufenhöhe: 22/44 cm
- Max. Belastung: 120 kg
- Abmessungen (LxBxH): 500 x 450 x 580 mm (aufgeklappt)
  210 x 450 x 620 mm (zugeklappt)
- Gewicht: 3,3 kg



7KKT02
€ 50,80 + MwSt.

NEU!

7ARK700

Auffahrrampensatz

2-teilig

Niedrige Auffahrrampe mit 9° Steigungswinkel, geeignet um auch tiefergelegte oder mit Spoilern versehene Fahrzeuge auf eine Hebebühne zu fahren oder mit einem Rangierheber anzuheben.

Teilbare Version um jeden Aufnahmepunkt zum Anheben zu erreichen.

- Abmessung: 707 x 200 x 90 mm (LxBxH)
- Auffahrhöhe: 67 mm
- Belastung: max. 9 t pro Paar
- Reifenbreite: ca. 250 mm
- Steigungswinkel: 9°
- Gewicht: 3,8 kg (Paar)





7ARK700
€ 36,00 + MwSt.

7WV1.1

Werkstattventilator

Besonders großer und leistungsstarker Werkstatt-ventilator mit verstellbarem Anstellwinkel.

- 3-stufig verstellbare Geschwindigkeit
- Maße in mm (HxBxT): 595 x 250 x 602
- Rotordurchmesser in mm: 440



7WV1.1
€ 71,60 + MwSt.

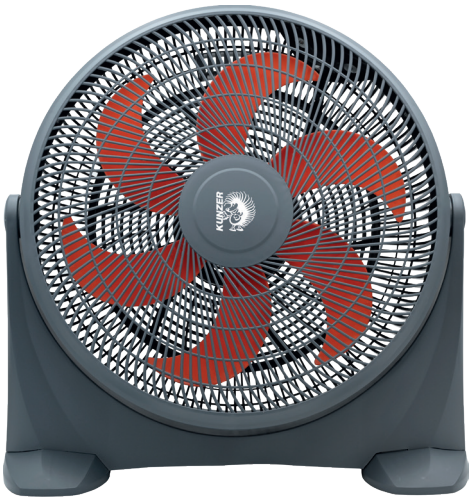

7DWW01

Diagnosewagen mit Schublade

Ideal geeignet als mobile Abgasprüfstation und als Aufbewahrungs- und Einsatzwagen für Diagnose-ausrüstung. Oder auch zur Kundendienstannahme.

- Diverse Öffnungen zur Durchführung der Geräteanschlußkabel
- Schublade und 2 Einlegeböden
- 4 PP Rollen 5" x 1,25"
- Maße in mm (HxBxT): 1.155 x 500 x 500
  Schublade: 300 x 450 x 55
- Gewicht: 43 kg

7DWW01
€ 625,00 + MwSt.



4 Lenkrollen, feststellbar



KUNZER Qualität verbindet

NEU!

7USR10

Ultraschallreinigungsgerät

7USR10
€ 312,00 + MwSt.



Geeignet zum materialschonenden Reinigen von komplexen Bauteilen.

Entfernt Ablagerungen oder rußartige Verschmutzungen, Verkokungen, Fett- und Ölrückstände

von Oberflächen aus Stahl, Edelstahl, Glas, Keramik und Gummi.

Vielfältige Anwendungsmöglichkeiten wie z.B. für Einspritzdüsen, Sensoren oder Motorbauteile.

Digitale Anzeigen und Einstellmöglichkeit für Temperatur und Anwendungszeit.

- Volumen: 10 l
- Material: Edelstahl
- Frequenz Ultraschall: 40 KHz
- Ultraschallleistung: 240 W
- Heizleistung: 450 W
- Heiztemperatur: 0 – 80° C
- Abmessung Tank innen: 300 x 240 x 150 mm (LxBxH)
- Abmessung außen: 330 x 26 Wx 280 mm (LxBxH)
- Gewicht: 8,5 kg

7TRG1

Teilereinigungsgerät

7TRG1
€ 319,00 + MwSt.



Handliches, transportables Gerät für die Reinigung und die Entfettung von kleineren Bauteilen.

Bestehend aus:

- Integriertem Reinigungsmitteltank mit elektrischer Pumpe 220 V
- Abnehmbare Bürste
- Verschlussdeckel

Nur wasserlösliche Reinigungsmittel verwenden.

7SSG90

Sandstrahlgerät 90 l

7SSG90
€ 238,00 + MwSt.



Tischgerät zur Lackentfernung oder zum Reinigen und Entrosen von Kleinteilen aller Art z.B. Aufhängungsteile, Gehäuse oder kleine Felgen.

Dicht schließender Deckel und große Sichtscheibe für sauberes und sicheres Anwenden.

Geeignet für die verschiedensten Strahlgüter wie z.B. Glasperlen, Quarzsand.

- Luftdruck max.: 8,5 bar
- Luftbedarf: 200 - 350 l/min
- Füllmenge Strahlgut max.: 7,5 l
- Abmessungen außen (LxBxH): 630 x 530 x 480 mm
- Abmessungen innen (LxBxH): 560 x 460 x 280 mm (Arbeitsbereich)

7WSG01.1

Walnussstrahlgerät inkl. Sauger

Effektive und schonende Reinigung von Verkokungen im Motor – ganz ohne Zylinderkopf-Demontage. Mit biologisch abbaubarem Walnussschalengranulat entfernt das Gerät zuverlässig Rückstände an Ventilen sowie in Einlass- und Auslasskanälen, ohne Metall oder empfindliche Oberflächen zu beschädigen. Zum Betrieb des Walnussstrahlgeräts wird eine Druckluftzuleitung mit 6-8 Bar Arbeitsdruck benötigt.

- Länge: 52 cm
- Breite: 52 cm
- Höhe: 82 cm
- Gewicht: 19 kg
- Schlauchlänge: 2 m
- Tankinhalt: 30 l
- Arbeitsdruck: 6-8 bar
- Stromanschluss: 230 V
- Saugleistung: 1.400 W

Bestehend aus:

- Sauger inkl. Sprühpistole
- Schutzbrille
- 2,5 kg Walnussgranulat
- 23x verschiedene Saugaufsätze Motor
- Saugaufsatz 35 mm & 45 mm
- 2 Meter Saugschlauch
- Aufsatz lang - kurz und gebogen



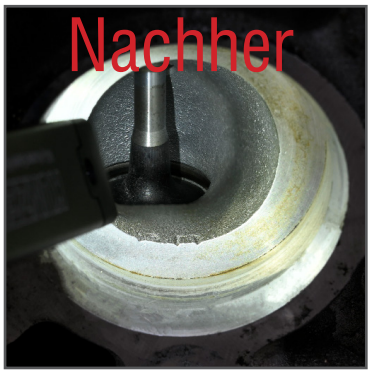



2,5 kg Strahlmittel





7WSG01.1
€ 559,00 + MwSt.

7WSG-STRAHLMITTEL

Walnuss-Schalen Strahlmittel 5 kg

Eignet sich hervorragend zur schonenden Reinigung von Oberflächen und Ventilen.

- Körnung: 0,6 - 1,0 mm

7WSG-STRAHLMITTEL
€ 22,30 + MwSt.

WK 50100.1

Hydraulischer Karosserie-Richtsatz

10 Tonnen

Ca. Maße in cm (B x T x H): 98 x 42 x 23

- Gewicht: 38 kg

Bestehend aus:

- Rollenkoffer
- Hydraulische Handpumpe mit Schlauch
- 10 Tonnen Druckzylinder
- Gummikugel
- 4 Verlängerungsrohre: 127 – 711 mm
- Kupplungsstück
- Gezahnte Auflagehülse
- Spreizer
- V-förmiges Basisstück
- Winkelstück
- Endstück mit Gewinde
- Fußplatte
- 90° Kombinationsstück



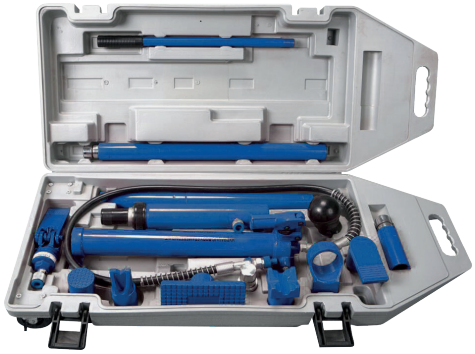

WK 50100.1
€ 386,^{00} + MwSt.

NEU!

WK 50040

Hydraulischer Karosserie-Richtsatz

4 Tonnen

Bestehend aus:

- 2 Hydraulische Handpumpe mit Schlauch
- 4 Tonnen Druckzylinder
- 4 Verlängerungsrohre
- Gummikugel
- Spreizer
- Gezahnte Auflagehülse
- V-Förmiges Basisstück
- Winkelstück
- Fußplatte
- 90° Winkelfuß
- Stabiler Tragekoffer



WK 50040
€ 245,^{00} + MwSt.

NEU!

WK 51542

Hydraulischer Zug- und Drucksatz

2/4/5/10 Tonnen zur Anwendung in Verbindung mit einem Karosserie-Richtsatz

Zwei Zughydrauliken, 2 t und 5 t, die jeweils mit Zughaken ausgestattet sind.
Fünf Druckhydrauliken, 2 t kurz, 4 t extrem kurz, 4 t, 10 t kurz und 10 t.
(Hydraulikpumpe nicht im Lieferumfang enthalten)

Bestehend aus:

- Druckzylinder: 2 t
  2x 4 t
  2x 10 t
- Zugzylinder: 2 t
  5 t
- 4x Zughaken



WK 51542
€ 586,^{00} + MwSt.

7RBS03

Gaming-Stuhl

Der Blickfang für Büro, Ausstellung und Wartezone. Der Sportsitz am Schreibtisch oder der Gaming-Konsole.

- Gaming-/Bürostuhl in Racing-Carbon-Optik
- Schwarz mit orangen, abgesetzten Nähten
- 3D-Armlehnen: breiten- und höhenverstellbar, zusätzlich sind die Armauflagen in der Tiefe verstellbar
- Schwarzes Fahrgestell mit Nylon-Rädern
- Belastbarkeit: max. 150 kg
- Sitzhöhe: 42 - 52 cm



7RBS03
€ 300,00 + MwSt.

NEU!

WK BFW500

Blattfederwerkzeug für die U-Bolzen

Rangierfähiger Elektroschrauber zur Demontage / Montage der U-Bolzen (Briden) an NKW-Blattfedersystemen.

Der starke Elektromotor (mit einstellbarer Drehzahl), die gute Rangierfähigkeit und der lange Ansatz mit dem stabilen Umlenkgetriebe ermöglichen den Einsatz auch bei erschwerten Montagebedingungen.

- Elektromotor: 380 V / 50 Hz / 5,5 KW
- Drehmoment: 550 Kg/m
- Drehzahl: 10 bzw. 15 U/min (einstellbar)
- Gewicht: 91 kg



WK BFW550
€ 1090,00 + MwSt.

NEU!

7EH2000

Elektroheizlüfter 2.000 W

PTC-Elektroheizer mit robustem Metallgehäuse.
Kompakt und leistungsstark für die mobile Beheizung.
Starkes Heizelement und laufruhiges Gebläse für die schnelle Aufheizung.
Motor mit Thermoschalter. Thermostat für Überhitzung.

7EH3000

Elektroheizlüfter 3.000 W NEU!

(Beschreibung und Abb. identisch mit 7EH2000)

Artikel:	7EH2000	7EH3000
Leistung:	2.000 Watt	3.000 Watt
Elektrische Versorgung:	230V/50 Hz.	
Luftdurchsatz:	120 m³/h	280 m³/h
Schutzart:	IP21	
Abmessungen in mm:	197 x 192 x 200	245 x 245 x 260
Gewicht in kg:	1,9	3,6



7EH2000
€ 49,⁰⁰ + MwSt.

7EH3000
€ 72,⁰⁰ + MwSt.

7AHS02

Akku-Handstaubsauger TURBOMAX

Sehr leistungsstarker und kompakter Akku-Handstaubsauger. Durch die maximale **Saugleistung von 22.000 Pa** und die kompakte Bauform zum Einsatz im Fahrzeug und im Haushalt geeignet. Metallfilter und Staubgehäuse leicht zu öffnen und zu reinigen.

- Akku: 14,8 V Li-Ion, 2.900 mAh
- Saugleistung min.: 12.000 Pa
- Saugleistung max.: 22.000 Pa
- Fassungsvermögen: 0,25 l
- Luftstrom: 45 l/min
- Geräuschstärke: max. 75 dB(A)
- Laufzeit: 20 min.
- Motor: 230 W; Brushless Motor
- Ladezeit: 2 Std.
- USB-Ladekabel im Lieferumfang enthalten
- Abmessungen (LxBxH): 450 x 72 x 68 mm
- Gewicht: 1,2 kg

Bestehend aus:
- Handstaubsauger inkl. Dauerfilter
- Akku
- USB-Adapterkabel
- Teppichbürste
- Polsterbürste
- 2x Verlängerungsrohr (je 230 mm lang)

7AHS02
€ 165,⁰⁰ + MwSt.





7RG10

Rückengurt

Zur Unterstützung der unteren Rückenmuskulatur für ein effektives und schonendes Arbeiten.

Vorbeugend bei starken Belastungen wie z.B. Reifenwechsel und schwerem Tragen von Gegenständen.

Größe XL für den Taillenumfang von 90 – 120 cm





7RG10
€ 29,90 + MwSt.

WK 3010

Pneumatischer Montagerollhocker

Die hochwertige, pneumatische Höhenverstellung ermöglicht das ermüdungsarme Arbeiten in Sitzhöhen von 42 bis 54 cm. Die große Werkzeugablage mit 420 mm ∅ nimmt kleine Werkzeuge und Reparaturmaterial auf.

- 2 Werkzeugablagen um 360° drehbar
- Leicht manövrierbar
- Höhenverstellbar von 40–52 cm
- Rad ∅: 75 mm
- Belastbarkeit: 150 kg
- Gewicht: 6,5 kg



WK 3010
€ 71,60 + MwSt.

7KSB01

Knieschutzmatte mit Griffmulde aus EVA

- Länge: 450 mm
- Breite: 210 mm
- Stärke: 28 mm



7KSB01
€ 13,40 + MwSt.

7LM01

Kunststoff-Liegematte aus EVA

- Länge: 1.000 mm
- Breite: 400 mm
- Stärke: 30 mm

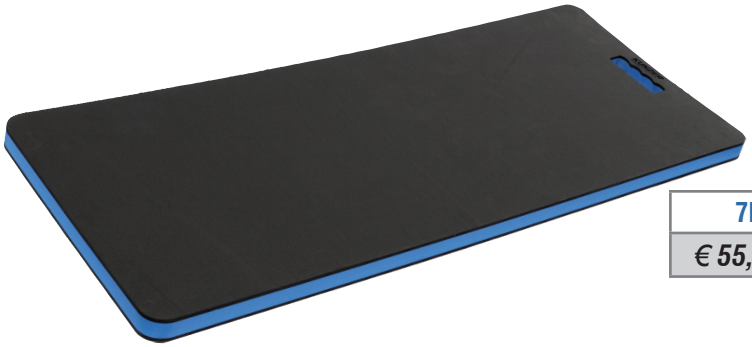

7LM01
€ 55,60 + MwSt.

WK 3040

Professionelles Montagerollbrett

- Massive Konstruktion
- Ergonomisch geformt
- Beidseitig Ablagefächer für Kleinteile
- 6 ölbeständige und leichtgängige 3"-Rollen
- Weiche, gepolsterte Kopfstütze
- Belastbarkeit: 130 kg
- Gewicht: 6 kg



WK 3040
€ 71,60 + MwSt.

NEU!

WK 3045

Professionelles Montagerollbrett

- Stabiler Metallrahmen mit tiefer Liegeposition
- Komplett gepolsterte Liegefläche mit Kopfkeil
- 4 große, leichtgängige, ölbeständige Rollen

- Belastbarkeit: 180 kg
- Abmessungen: 1.020 x 540 x 170 mm
- Rollendurchmesser: 5" (130 mm)
- Gewicht: 10,5 kg



WK 3045
€ 92,40 + MwSt.

NEU!

WK 3070

Profi-Rollbrett

- Maximale Manövrierfähigkeit auch auf unebenem Untergrund
- Das Profirollbrett für NFZ, Landwirtschaft u. Militär
- Kogelgelagerte, extrem leictgängige gummierte Laufräder

- Belastbarkeit: 135 kg
- Abmessungen: 1.160 x 640 x 165 mm
- Rollendurchmesser: 5" (130 mm)
- Gewicht: 10,5 kg



WK 3070
€ 149,00 + MwSt.

7GBEV10

10x Werkstattbodenfliese PP
= 2,6 m²

Werkstattboden zum Selbstverlegen (Klickversion) mit geschlossener Oberfläche.

Werten Sie Ihren Werkstattboden durch einen neuen Bodenbelag auf! Leicht und passgenau verlegbar und leicht zu reinigen.

Mit Auto, Rangierheber oder Stapler belastbar.

- Fliesengröße: 51 x 51 cm
- Fliesenhöhe: 0,7 cm

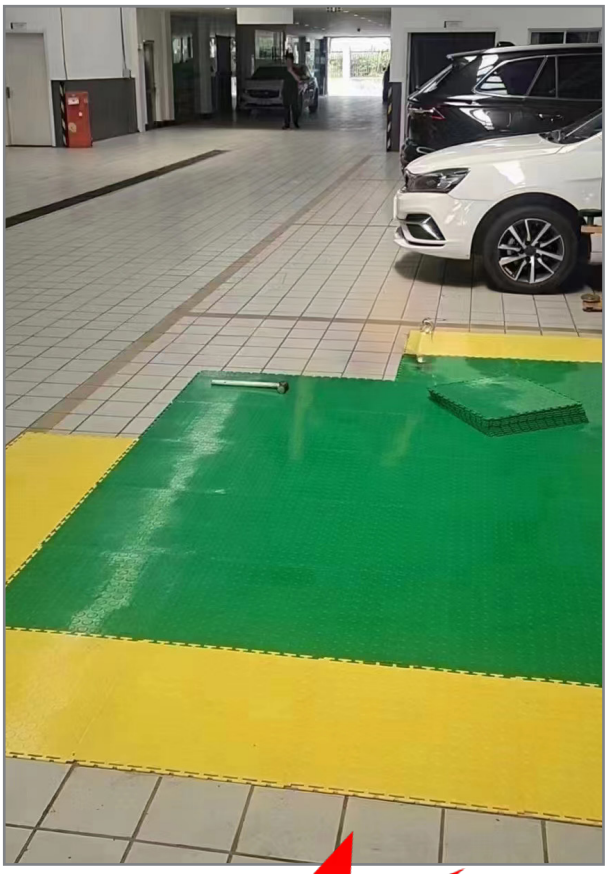

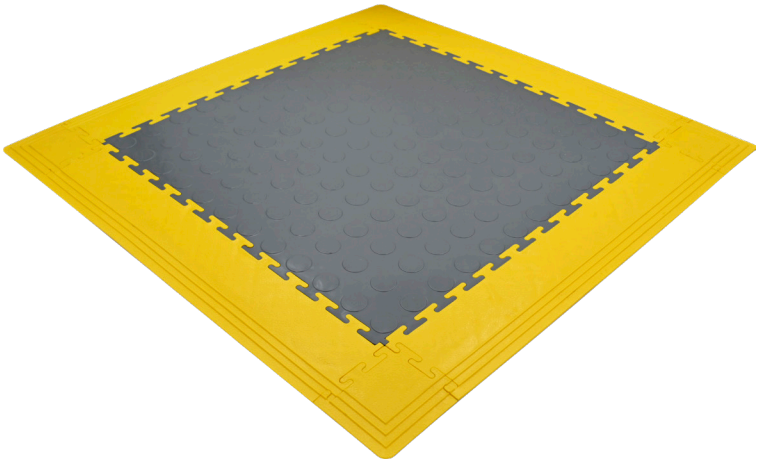

55,38€/m²

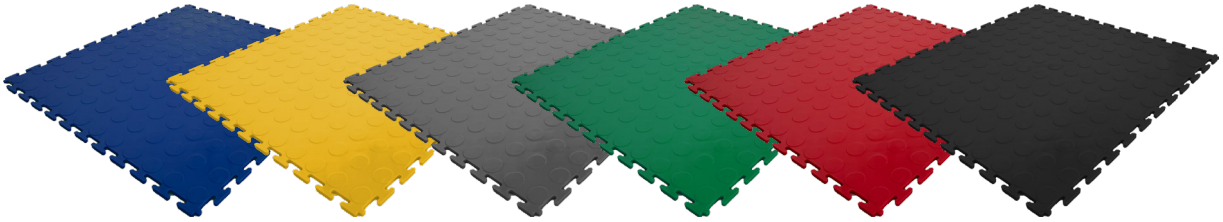

Farbe:	Blau	Gelb	Grau	Grün	Rot	Schwarz
Bodenfliese (10 Stück)	7GBEV10 BLAU	7GBEV10 GELB	7GBEV10 GRAU	7GBEV10 GRÜN	7GBEV10 ROT	7GBEV10 SCHWARZ
Kante (10 Stück)	7GBEV KANTE BLAU	7GBEV KANTE GELB	7GBEV KANTE GRAU	7GBEV KANTE GRÜN	7GBEV KANTE ROT	7GBEV KANTE SCHWARZ
Ecke (4 Stück)	7GBEV ECKE BLAU	7GBEV ECKE GELB	7GBEV ECKE GRAU	7GBEV ECKE GRÜN	7GBEV ECKE ROT	7GBEV ECKE SCHWARZ

7GBEV10
€ 144,⁰⁰ / 10 Stk. + MwSt.

7GBEV KANTE
€ 50,⁸⁰ / 10 Stk. + MwSt.

7GBEV ECKE
€ 10,²⁰ / 4 Stk. + MwSt.

KUNZER Qualität verbindet

7GBO20

20x Werkstattbodenfliese Gitterstruktur PP = 3,4 m²

Werkstattboden zum Selbstverlegen (Klickversion) mit offener Gitterstruktur.
Werten Sie Ihren Werkstattboden durch einen neuen Bodenbelag auf!
Leicht und passgenau verlegbar und leicht zu reinigen.
Mit Auto und Motorrad belastbar.
Nicht geeignet für Stapler und Rangierheber.
Durch die Gitterstruktur sehr gut geeignet für die Ausstattung von Waschplätzen oder ähnlichem.

- Fliesengröße: 41 x 41 cm
- Fliesenhöhe: 2 cm





30,33€/m²

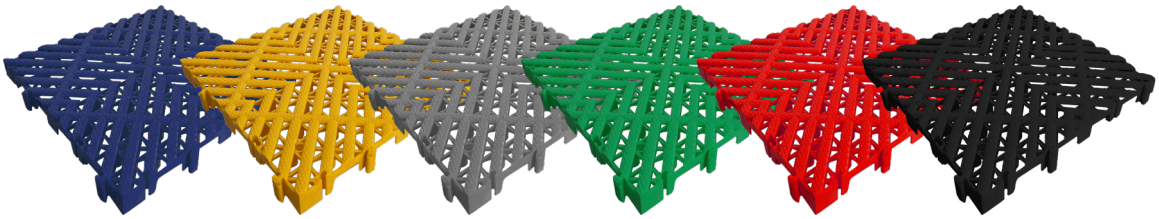

Farbe:	Blau	Gelb	Grau	Grün	Rot	Schwarz
Bodenfliese (20 Stück)	7GBO20 BLAU	7GBO20 GELB	7GBO20 GRAU	7GBO20 GRÜN	7GBO20 ROT	7GBO20 SCHWARZ
Kante (10 Stück)	7GBO KANTE BLAU	7GBO KANTE GELB	7GBO KANTE GRAU	7GBO KANTE GRÜN	7GBO KANTE ROT	7GBO KANTE SCHWARZ
Ecke (4 Stück)	7GBO ECKE BLAU	7GBO ECKE GELB	7GBO ECKE GRAU	7GBO ECKE GRÜN	7GBO ECKE ROT	7GBO ECKE SCHWARZ

7GBO20
€ 102,00 / 20 Stk. + MwSt.

7GBO KANTE
€ 36,20 / 10 Stk. + MwSt.

7GBO ECKE
€ 7,20 / 4 Stk. + MwSt.

Nummernverzeichnis

Artikelnummer:	Seite:
008929	206
050	233
060	233
080	233
100	233
14100519	174
14100637	172
150	233
163 00 161/30	173
163 00 162/30	173
18500260	172
18500261	172
18500262	172
18500263	172
18500264	172
18500265	172
18500266	172
18500267	172
18500268	171
40-100-006	74
51-051-001	71
52-074-001	71
54-104-001	70
55-032-001	70
58-097-001	71
61-069-001	73
62-069-001	73
622 001 0017	104
622 001 0040	104
622 001 0060	104
622 004 1006	104
622 004 1007	104
622 011 1001	104
623 000 1210	103
623 002 1220	103
623 606 1101	104
623 606 1102	104
623 700 1000	103
623 700 1002	103
63-002-001	73
64-010-001	73
65-005-001	73
67-006-001	73
67-006-004	73
67-027-001	74
67-027-002	74
67-027-004	74
67-075-001	73
71010	116
71011	232
71011W	232
71014	232
71014W	232
71022	232
71022W	232
71024	232
71024W	232
71026	232
71035	232
71035W	232
71035WANK	232
71037	232
71037W	232
71038	232
71038W	232
71039	232
71039W	232
71042LB	232
71042LG	232
71042LR	232
71042LW	232
71042LY	232
71-047-001	69
71051	232
71-051-011	69
71054	232
71054W	232
71055	232
71055W	232
71058	232
71058W	232
71-075-012	72
71110	167
71320	117
71438	36
71440	169
71454	36
72018	116
72160	256
72400	117
72900	92
73421	37
76-086-001	72
76-086-005	72
77AW604	144
77AW702	146
77AW703	146
77AW706	147
77AW707	147
77AW708	147
77AW713	149
77AW813	157
77AZ104	120
77AZ116	124
77AZ705	146
77AZ709	148
77DV305	130
77FB827	163
77FS823	161
77GH110	122
77GH701	145
77GH712	149
77GH818	159
77HW117	125
77M101	119
77M102	119
77M103	119
77M105	120
77M106	120
77M107	121
77M108	121
77M111	122
77M112	123
77M113	123
77M115	124
77M201	125
77M203	126
77M204	126
77M205	127
77M301	128
77M302	128
77M303	129
77M304	130
77M306	130
77M307	131
77M308	131
77M309	132
77M401	133
77M402	133
77M403	134
77M405	135
77M406	135
77M501	135
77M502	136
77M503	136
77M504	137
77M505	138
77M506	139
77M507	139
77M508	140
77M509	140
77M510	140
77M511	141
77M512	141
77M513	141
77M514	142
77M516	142
77M517	142
77M601	143
77M602	144
77M603	144
77M605	145
77M710	148
77M711	148
77M801	150
77M802	150
77M803	151
77M804	151
77M805	152
77M806	152
77M807	153
77M809	154
77M810	155
77M811	156
77M812	156
77M814	157
77M815	158
77M816	158
77M820	160
77M826	163
77MH808	153
77MS114	124
77MS606	145
77MW308	132
77MW821	160
77SK109	122
77SK404	134
77SR817	159

Artikelnummer:	Seite:
77SR824	162
77SS819	159
77SS822	161
77SS825	162
78-097-001	69
78805	63
78815	63
78850	63
7AAS03	40
7AAS06	40
7ABH02.1	280
7ABR77	240
7ABSR07	89
7AC22	110
7AG01	10
7AGS20	164
7AHG01	219
7AHS02	287
7AIZ01	100
7AKN12	9
7AKN38	9
7AKNL38	9
7AKP21	11
7AKPB01	11
7AKRR02	192
7AL04	281
7AMF76	10
7AMS01	10
7AP04	212
7AP13	212
7APM08	183
7APP12	11
7APS06	203
7APV01.1	212
7ARK2.1	280
7ARK700	281
7ASBM38	8
7ASS02	8
7ASSB01	11
7ASSB03	11
7ASZ01	197
7AWSB04	11
7AWZ01	88
7AZ102	179
7AZ178	179
7BAS08	196
7BDT01	114
7BEG01	94
7BEG02	94
7BEW06.1	94
7BFT03	92
7BFT05	92
7BG05	91
7BHS01	107
7BK03	197
7BKD1	95
7BLR01	95
7BPB01	209
7BPF01	209
7BSF01	93
7BSG01	197
7BST25	40
7BSW17	92
7BTG01	99
7BW18	90
7BW40	90
7CE11	218
7CE27	218
7CEZ01	218
7CH05	222
7CH05-01	87, 222
7CRS25.1	113
7CZ06	100
7DEG05	111
7DFN01	112
7DK14	38
7DKT08	104
7DLS01	186
7DMS01	78
7DP01	85
7DRS32.1	196
7DS01	194
7DSK01	54
7DSKG01	54
7DVP01.1	215
7DWW01	282
7EH2000	287
7EH3000	287
7EK90	211
7EKB360	174
7EKB520	174
7EKP01	65
7EMS01	226
7EMS02	226
7END03	274
7END04	274
7EP28	40
7ES01	55
7ESP01	65
7ESTK01	115
7EWW01	194
7FAW01	187
7FAW03	187
7FAW05	187
7FAZ01	83
7FBSZ02	50
7FBSZ05	50
7FBSZ1	50
7FBSZ238	51
7FBSZ255	51
7FCZ01	51
7FD05	193
7FKS01	195
7FL15	59
7FL30	59
7FLD68	204
7FLS02	186
7FMG01	209
7FMK01	191
7FMK02	191
7FMK03	191
7FNS11	199
7FPS01	101
7FR01.1	80
7FR72	80
7FR80	80
7FS01	186
7FSA22	81
7FSA23	81
7FSB21	82
7FSB22	82
7FSL03	81
7FSL08	81
7FSM30	82
7FSS02	167
7FT01	61
7FWA3	224
7GBEV ECKE	290
7GBEV KANTE	290
7GBEV10	290
7GBO ECKE	291
7GBO KANTE	291
7GBO20	291
7GG12	39
7GG34	39
7GH25	84
7GH50	84
7GHS11	108
7GJ01.1	280
7GKA01	100
7GKA18	106
7GKS06	106
7GKW09	106
7GOR12	44
7GR12	49
7GRH02.1	176
7GRK01	217
7GSB09	78
7GSS110	41
7GSS32	41
7GST4	78
7GZ16	54
7HBG03	91
7HBG20	91
7HEW01	111
7HGS04	195
7HK01	255
7HKST01	194
7HLF01	219
7HRA08.1	178
7HRD01	85
7HSF03	223
7HSO03	111
7IHG22	279
7IHG7	277
7IHG8	278
7IHGZ07	279
7IRH150	205
7IRT03	190
7ISS02	213
7ISS04	213
7ISZ25	203
7IT600.1	226
7KAR55	243
7KBA06	165
7KBA12	166
7KBS500	232
7KFS01	217

Nummernverzeichnis

Artikelnummer:	Seite:
7KGA01	168
7KGA05	168
7KGE01	87
7KGE04	87
7KGZ01	88
7KKS06	170
7KKT02	281
7KLR117	242
7KN41	196
7KNS08	201
7KP01	193
7KRD150	110
7KSA05	169
7KSB01	288
7KSR56	244
7KSZ01	100
7KTS05.1	114
7KVD28.1	115
7LAG01	258
7LHZ21	105
7LL01	216
7LM01	288
7LMS30.1	109
7LPM01	198
7LRS05	49
7LRW01	170
7LS01	60
7LSF01	60
7LSG2.1	177
7LSST01	188
7LSW07	177
7LSW21	177
7LWS26	166
7LZK01	191
7MAKRR03	192
7MAP01	212
7MB01	257
7MDA01	58
7MFHS01	200
7MH05	222
7MHG01	84
7MHS150	225
7MK14	38
7MKM01	200
7MKZ01	173
7MLB11	220
7MLS01	188
7MLS02	188
7MMB01	116
7MMS01	226
7MMW01	173
7MP335	86
7MP345	86
7MP430	86
7MPF220	86
7MRA01	95
7MRB01	220
7MRB100	199
7MRM01	200
7MS27	211
7MSB01	189
7MSG02	210
7MSH02.1	194
7MSS150	225
7MWS126	56
7MWS31	56
7MZSK1	174
7NFL09	58
7NM01	208
7NV06	53
7NW3000	204
7NZS06	53
7NZSG14	53
7OAB08	63
7OAH1	61
7OAW03	63
7OBD09	97
7OBD2	97
7OBD5	97
7OBD-MS01	97
7OBM50	66
7OBS01	60
7ODT01	114
7OEG18.1	66
7OEH15	61
7OEK250	214
7OES12	216
7OFZ01	60
7OGS05	49
7OKZ01	51
7OLS01	62
7OLS04	62
7OR10	44
7OS205	110
7OS386	221
7OSW21	62
7PARA1	55
7PB23	90
7PHS03	222
7PK50	86
7PKS101	220
7PKS25	96
7PKS70	96
7PM05	182
7PMAB01	183
7PME15	183
7PMP01	182
7PMZ02.2	182
7PMZ08	183
7PMZ-W	182
7PRK1	84
7PRS04	280
7PSDH12	221
7PSF02	214
7PSF-WANDHALTER	214
7PSW11	195
7RAS01	176
7RAS01-SCHNEIDRAD	176
7RBK38	223
7RBS03	286
7RBS429	215
7RBU04	225
7RBZ1	93
7RBZ2	93
7RBZ3	93
7RDKS15	89
7RDP01	85
7REG01	95
7RFK01	227
7RFK02	227
7RFR06	225
7RK03	76
7RK0317	77
7RK04	76
7RK05	76
7RK10	77
7RK2	84
7RKH01	87
7RKSL01	77
7RKSL02	77
7RKSL03	77
7RL03.1	76
7RPM01	85
7RPS05	215
7RRG08	48
7RRM08	48
7RRS02	48
7RRW02	109
7RRW11	109
7RS85	88
7RSEL06	47
7RSG01	108
7RSL22	199
7RVS01	88
7RW20	102
7RW2989	176
7RWS18	164
7RWS25	164
7SA08	43
7SA14.1	42
7SAE20.1	109
7SBA04	42
7SBS01	42
7SBS02	42
7SBS09	184
7SBW01	174
7SC06	211
7SC24	211
7SCHA2	55
7SCK32	211
7SD10	56
7SDM01	190
7SDS10	213
7SE01	101
7SH04	221
7SH06	221
7SKE25	102
7SKE76	102
7SKZ03	52
7SKZA3	52
7SKZA90	52
7SLS02	47
7SLS05	47
7SLS08	46
7SM01.1	210
7SM18	210
7SMM01	195
7SMS04	41
7SMZ02	205
7SP1200	98
7SP690	98
7SPS1224	98
7SS150-KN12	38
7SS150-KN14	38
7SS150-KN38	38
7SS172	35

Artikelnummer:	Seite:
7SSE348	45
7SSE40	45
7SSF15	214
7SSG90	283
7SSGL01	165
7SSH08	45
7SSR06	185
7SSS10	40
7SSS127	219
7SSS171	219
7SSS18.1	167
7SST08	45
7STK1.1	113
7STS06	223
7SV01	39
7SVS01	205
7SVS02	205
7SWR86	245
7TAZ1	117
7TDR24	246
7TGSI08	57
7TGST07	57
7THH01	193
7TI02	184
7TI06	184
7TIXS02	184
7TIXS06	184
7TMT01	185
7TRG1	283
7TSS01	113
7TST13	112
7TSTB13	112
7TT13	99
7TUS01	257
7TW01	185
7TW02	224
7TWA02	255
7TWA03	255
7TXS08	57
7TXSA11	43
7UAH02	170
7UAZ12	178
7UGS01	108
7UKT02.1	61
7UMS01	189
7US01	168
7ÜS40	209
7USBAC12	230
7USBK-A-C	230
7USBK-C-C	230
7USBL230-1	230
7USBL230-2	230
7USBL230-3	230
7USP01	193
7USR10	283
7VAS18	35
7VDE09	99
7VDE20	202
7VDE43	202
7VE01	78
7VLK1	203
7VP01.1	64
7VP04.1	64
7VP055.1	64
7VR12	39
7VR34	39
7VS09	44
7VSR07	79
7WAA01	198
7WAZ08.1	198
7WB01	201
7WBK02	227
7WD01	89
7WD02	280
7WPR10	272
7WPR100	273
7WPR20.1	272
7WPR30	272
7WPR50	273
7WRR32	247
7WSG01.1	284
7WSG-STRAHLMITTEL	284
7WSL05	43
7WT06	107
7WV1.1	282
7WZR29	37
7WZT01	224
7ZBS02	84
7ZKE14	107
7ZKL02	107
7ZSW04	108
7ZVS05	165
800BEW11L	94
800CVRMH-FAHRWERK	260
800DRS-KP	196
800DRS-KS	196
800IHG13	279
800IHG19	279
800IHG23	279
800IHG26	279
800IHG32	279
800IHG38	279
800IHG45	279
800MAG-FILTER CARBON	180
800MAG-FILTER1	180
800MAG-FILTER2	180
800MAG-HAKENSATZ	181
800NM1000	208
800NM200	208
800PKS100	220
800RWS-SPINDEL	164
800SCHA-K	55
800VSR-S1	79
800VSR-S2	79
800VSR-S3	79
812RK15	77
812RK17	77
812RK19	77
812RK21	77
812RK22	77
812RL17	77
812RL19	77
812RL21	77
8DORI0607	46
8DORI0809	46
8DORI1011	46
8DORI1213	46
8DORI1415	46
8DORI1617	46
8DORI1819	46
8DORI2022	46
8DORI2123	46
8DORI2427	46
8DORI2528	46
8DORI3032	46
8DORI3641	46
8GARI06	46
8GARI07	46
8GARI08	46
8GARI09	46
8GARI10	46
8GARI11	46
8GARI12	46
8GARI13	46
8GARI14	46
8GARI15	46
8GARI16	46
8GARI17	46
8GARI18	46
8GARI19	46
8GARI20	46
8GARI21	46
8GARI22	46
8GARI24	46
8GARI27	46
8GARI30	46
8GARI32	46
8GARI36	46
95-162-00	73
95-168-00	73
9DHB09	233
9DHW09	233
9NH	236
A 10-220	248
A 12-230	248
A 12-270	248
A 2-170	248
A 3,5-170	248
A 30-240	248
A 50-300	248
A 5-212	248
AB 1,5-1200	249
AB 1,5-260	249
AB 1,5-420	249
AB 12-320-S	249
AB 12-450-S	249
AB 16-290	249
AB 16-440	249
AB 16-675	249
AB 3-1200	249
AB 3-320	249
AB 5-230-S	249
AB 5-365	249
AB 8-1400-SH	249
AB 8-345-SH	249
AB 8-360	249
AB 8-580	249
AB 8-950-SH	249
ACID GRIP	239
AD 3,5-176	248
ADX 10-370	248
ADX 4-370	248
AH 25-240	248
AJ-22T1F	266
AJ-35T1N	270
AJ-40T2FL	266

Nummernverzeichnis

Artikelnummer:	Seite:
AJ-40T2VC	269
AJ-45T3GFL	266
AJ-50T1NH	270
AJ-50T3NC	267
AJ-50T3NH	267
AJ-70T1NH	270
AJ-80T2C	269
AJ-80T3C	268
AJ-80T3EH	271
AJ-80T3N	268
AS 12/1200	14
AS 12-24/1600	15
AS 12-24/2000	15
AS 12-24/2400	15
AS 6/850	14
ASF 12-24/2000	15
ASF 12-24/2400	16
ASF 12-24/3200	16
ASFPA 12-24/3200	16
ASFZ 12-24/2400	19
ASFZ 12-24/3200	19
ASM 12/1000	14
ASM 12/500	14
ASM 12/800	14
ASPA 12/1200	18
ASPA 12/800	18
ASPA 12-24/2400	17
ASPD 12/1200	18
ASPD 12/800	18
ASPD 12-24/2400	17
ASTT 12/800	14
ASX 12/440	14
ASZ 12-24/1600	19
ASZ 12-24/2000	19
ASZ 12-24/2400	19
AT 5-215	248
ATD 10-120	248
ATDX 3-185	248
ATG 10-200	248
ATN 10-175	248
ATPX 12-200	248
ATPX 12-230	248
ATQ 12-230	248
AX 100-300	248
AX 15-230	248
AX 20-240	248
AX 8-220	248
BA1224	12
BIT GRIP	236
BIT GRIP PRO	236
BUMPER GRIP	237
CSC 12.1	20
CSC 1224.1	21
D 132	231
D 132 AK	231
D 71	231
D 71 AK	231
D 72	231
D 72 AK	231
DN 10 PA GESCHLITZT	228
DN 13 PA GESCHLITZT	228
EC 40	175
EC 45	175
EC 50	175
EC 55	175
EC 60	175
EC 65	175
EC-SET 6	175
ENDLOSBAND 815 7121 001	228
ENGINE GRIP	237
F 5211	254
F 5211-PU	255
FK SET 256	101
FROSTY GRIP	237
G 3,0	229
G 4,5	229
GEAR GRIP	238
GREASE BULLY	234
GU 06	233
GU 08	233
GU 10	233
GU 12	233
HL-002	7
HL1001D-SET	83
KS 137	231
MKS 137	231
MKS 713	231
MONSTER GRIP	238
MPB 12/800	13
MPB 12-24/2000	13
MY68	96
MY70	96
NL-300	7
NOBLE GRIP	238
OBD-L	98
PL-002	4
PL-003	4
PL-011.2	6
PL-023.2 ORANGE	5
PL-023.2 SCHWARZ	5
PL-023.2 UV	5
PL-031	4
PL-041	4
PL-071	5
PL-082	6
PL-082 ORANGE	6
PL-2000	7
PLAST25-BE	233
PLAST25-BK	233
PLAST25-RD	233
PL-S12	6
PL-TSK	5
ST 132	231
ST 71	231
ST 72	231
ST 73	231
Thermo Papier TPR10	12
TIGER GRIP	235
TIGER GRIP BRUSH	234
VBK 1313	231
VBK 71	231
VBK 72	231
VBK 73	231
WES1204	34
WES1300	32
WES1301	32
WES1304	32
WES1305	32
WES1307	32
WES1309	32
WES1316	32
WES1324.1	33
WES1324.2	33
WES1326	32
WES1330	33
WES1331.1	31
WES1333	31
WES1334	31
WES1335	31
WES1336	31
WES1345	32
WES1347	32
WES1360	33
WES1364	32
WES1371	32
WES1375	33
WES1375A	33
WES1410	34
WES1701.1	34
WES1702.1	34
WES1703.1	34
WES1708.1	34
WES1714.1	34
WES1715.1	34
WES2214	34
WES26	33
WES26S	33
WES2714	34
WES34	31
WES34S	31
WES53	33
WES53S	33
WES593	34
WES80	33
WES80S	33
WESH1	30
WESH2	26
WESH3	31
WESH4	24
WESH5	22
WESH6	28
WESLED8W	34
WESLEDADAPTER	34
WESS1	30
WESS2	27
WESS3	31
WESS4	25
WESS5	23
WESS6	29
WHEEL GRIP	239
WK 1011 FSH	254
WK 1019 ALU	253
WK 1020 FSH	251
WK 1020 FSH-10	255
WK 1020 FSH-PU-RÄDERSATZ	255
WK 1025 OR	253
WK 1031-10	255
WK 1032 FSH	252
WK 1032 FSH-PU-RÄDERSATZ	255
WK 1035 AB	252
WK 1050 FSH	254
WK 1075 FSH	251
WK 1075 FSH-10	255
WK 1075 FSH-PU-RÄDERSATZ	255
WK 20465.1	201
WK 2068	264

Artikelnummer:	Seite:
WK 2068-RS	265
WK 3003.1	257
WK 3006.1	257
WK 3010	288
WK 3012.1	257
WK 3040	289
WK 3045	289
WK 3070	289
WK 4010	256
WK 4060.2	256
WK 50040	285
WK 50100.1	285
WK 5011.2	258
WK 51542	285
WK 7163	173
WK BFW500	286
WK BHT1200	262
WK BHT1200-GA	263
WK BHT1200-OSS	263
WK CVRMH65	261
WK HT500	258
WK MAG7500	180
WK RH2500	259
WK RHSH	259
WK RMH65	260
WK RMH-WERKZEUGABLAGE	261
WK RMH-WERKZEUGHALTER	261
X GRIP	239
ZG 2,5 AUTOMATIK	265
ZG 3,5 AUTO-TRANSPORT	229
ZG 5,0 H	229
ZG 6 10 RH	229
ZG 6 10 RH Doppelpack	229
ZG 6,0	229

Schlagwort:	Seite:
A	
Abbrechmesser	210
Abisolierzange	100
Absperrpfostensatz	203
ABS-Sensorreiniger-Satz	89
Abstützvorrichtung für Federbein	256
Abziehersatz	178
AdBlue-Leitungs-Reparaturset	240
AGRI-SEAL	74
Akku-Handkompressor	70
Akku-Handstaubsauger	287
Akku-Kartuschenpistole	11
Akku-Knarre	9, 11
Akku-Poliermaschine	182
Akku-Schaumsprühflasche	214
Akku-Schlagschrauber	8
Aluleiter	281
Anschweißdüse	42
Antriebs-Adapter	40
Antriebswellen-Gewindenachschneider	164
Arbeitshandschuh	239
Arbeitslampe	4 - 7
Arbeitsstrahler	6
Auffahrrampe mit Hubvorrichtung	280
Auffahrrampensatz	280 - 281
Auspresswerkzeugsatz	83
Außenabzieher	178 - 179
Auswuchtgerät	201
Auswuchtgewichtzange	88
Automatischer Ratschengurt	265
B	
Batteriepolbürste	209
Batteriepolfräser	209
Batterietester	12
Batterietragegriff	99
Benzindrucktester	114
Beulenausdrücker-Stangensatz	196
Bitsatz	40
Blattfederwerkzeug	286
Blechknabber	197
Blechschere	197
Blindnieten	53
Blindnietmuttern	53
Bördelgerät	91
Brecheisensatz	222
Bremsenentlüftungsgerät	94
Bremsflüssigkeitstester	92
Bremsführungsbolzen-Werkzeug	92
Bremskolbendrücker	95
Bremskolbenrückstell	90
Bremsleitungsreiniger	95

Schlagwort:	Seite:
Bremssattelfeile	93
Bremssattelwerkzeugsatz	92
C	
Chemikalienschutzhandschuh	239
Clipentfernersatz	218
Clip-Entfernerzange	218
D	
Dellenreparatursatz	196
Demontagezange für Ohrklemmen	174
Diagnosewagen	282
Dieselentlüftungs(befüll)gerät	111
Dieselfilter-Niederhalter	112
Dieselhandschuhe	233
Doppelringschlüssel	46 - 47
Drehknarre	38
Dreh-Lackier-Ständer	186
Drehmomentschlüssel	78, 84, 89
Druckluftausblaspistole	212
Druckluft-Reparaturset	246
Druck- und Vakuumpumpe	215
E	
Edelstahl-Kabelbinder	174
Elektroheizlüfter	287
Elektro-Hydraulischer Hubtisch	262
Elektronisches Stethoskop	115
Elektrosaugpumpe	65
Endoskop mit Druckluft-Sprühsonde	274
Entriegelungswerkzeugsatz	110
Euro Coupler	175
Exzenterpoliermaschine	183
Exzenterpoliermaschine	183
F	
Fächerdüsen	193
Farbmusterkarten	191
Federbandschellenzange	50 - 51
Federspanner Universal	167
Felgen Demontage-Werkzeug	83
Felgenlackierständer	186
Felgenschloss-Lösewerkzeugsatz	81
Felgenschloss-Schlüssel-Satz	81 - 82
Felgenspitz	186
Felgen- und Reifenrangierer	80
Feuerlöschdecke	204
Fixierklammer-Set	195
FK-Fahrzeugsicherungen	101
Flexibler Magnetgreifer	209
Flexible Werkzeugablage	224
Flusennadelset	199
Folienabrollwagen	187
G	
Gabelringschlüssel	39, 46

Schlagwortverzeichnis

Schlagwort:	Seite:
Gaming-Stuhl	286
Gegenhalteschlüssel	108
Gelenk-Adaptersatz	40
Gelenkgriff	39
Getriebeheber	256
Gewindereparaturset	78
Gewindereparatur-Werkzeug	117
Gewindeschneidsatz	41
Gitterrostkarre	217
Glühkerzenauszieher	100
Glühkerzen-Lösewerkzeugsatz	106
Glühkerzensteckschlüsselsatz	106
Gravierstift	10
Gripzangensatz	54
Gummihammer	84
Gummiseil	233
Gummispanner	233
H	
Hakensatz	111, 176, 221
Hakenwerkzeug	221
Hammerset	223
Handbördelgerät	91
Handbürste	234
Handreifenfüller	85
Handschuhe	234 - 239
Hebelcrimpzange	100
Hebelwerkzeug	56, 87, 222
Heckklappenstütze	194
Heißluftfön	219
HNBR O-Ring Set	110
Holzgriffspachtel	195
Hydraulische Rangierhilfe	280
Hydraulischer Karosserie-Richtsatz	285
I	
Induktionsheizgerät	277 - 279
Infrarot-Lacktrockner	190
Infrarotthermometer	226
Injektorbefestigungsschraubenreparatur	117
Inspektionssatz	213
Inspektionsspiegelsatz	213
K	
Kabelbinder	174, 232
Kabelbindersortiment	232
Kälteschutzhandschuh	237
Kanisterpumpe	65, 74
Kartuschenpistole	193
Kettennietersatz	201
Kipp-Verlängerungssatz	44
Klebegewichtentferner	87
Klebegewichtszange	88
Klemmschraubenausdrücker	169
Klemmschraubenwerkzeug	169
Klemm-Trichter	61
Klimaanlagen-Leitungs-Reparaturset	243
Knarre	11, 38, 202
Knieschutzmatte	288
Kompakt-Trennschleifer	10
Kompressions-Druckprüfgerät	103
Kompressor	71
Kotflügelschoner	217
Kraftstoffleitungs-Reparaturset	242
Krähenfüße	44
Kugelbolzen-Ausdrückersatz	165 - 166
Kugelgelenkabzieher	168
Kühlerschlauch-Reparaturset	244
Kühlertestsatz	114
Kühlsystem Prüf-, Spül- und Füllgerät	115
Kunststoff-Klapptritt	281
Kunststoff-Liegematte	288
Kunststoffnieten-Zangensatz	196
Kunststoff-Ölablassschrauben-Schlüssel	62
Kunststoffriss-Reparatursatz	192
L	
Lackierpistolenhalter	198
Lackierpistolen-Reinigung	199
Lackierständer	186, 188
Lackziehklinge	191
Lagerwerkzeugsatz	166
Lambdasonden-Ausbauwerkzeug	177
Lastenausgleicher	258
Leitkegel	203
Leitungsratschenschlüsselsatz	49
Lenkradwaage	170
Lichtmaschinen-Schlüsselsatz	109
Loch-Absetzzange	197
Lochbandklemmen	171 - 173
lufthydraulischer Heber	266 - 271
Lufthydraulischer Zughammer	105
Lupe	216
M	
Magnetdreher für Ölablassschraube	58
Magnethaftschale	225
Magnethalter	84
Magnetische Schraubenschale	225
Manschetten-Montage-Werkzeug	173
Meisterlampe	4
Memory-Saver	97 - 98
Messschieber	226
Mini-Ausblaspistole	212
Minibrenner	220
Miniknarre	38
Mini-Lötbrenner	220
Minirohrabschneider	95
Minisäge	210
Mini-Werkzeugsatz	56
Mobile Hebebühne	259
Mobiler Scherenhubtisch	258
Mobiles Absauggerät	180
Montagepinsel	86
Montagerollbrett	289
Montagerollhocker	288
Montagesatz für Wellendichtring	109
Motorbrücke	257
Motoreinstellwerkzeuge	2, 118 - 163
Motor-Montage-Bock	116
Motorradhebebühne	264
Motorradheber	201
Motorradketten-Montagewerkzeug	200
Motorradreifen-Montagehebel	200
Motorstütze	116
Multimeter	96
Multischleifer	10
N	
Nackenlampe	7
Nebelmaschine	208
Nietvorsatz	53
Nietzangensatz	53
Nitril-Einweghandschuh	234 - 235
Nitril-Einweghandschuhe	236
Notfallwanne	204
O	
OBD 2 Verlängerung	97
OETIKER SMART	172
O-Ring Set	221
Ö	
Ölablassgewinde-Reparatursatz	63
Ölablasshilfe	61
Ölauffangbehälter	63
Ölbindematte	66
Öldrucktester	114
Öleinfüllgerät	66
Öleinfüllhilfe	61
Öleinfüllung	66
Ölfilterkappensatz	58 - 59
Ölfilterlöseschlüssel	60
P	
Parkrampen-Satz	280
Parksensor-Werkzeug	195
PA-Rohrabschneider	55
Polsterklammern-Satz	220
Präzisionshebelsatz	222
Prüfkabelsortiment	96
Pumpsprühflasche	214

Schlagwort:	Seite:
R	
Radflanschreiniger	225
Radierscheibe	88
Radkappenheber	87
Radkreuz	84
Radmontierer	89
Radmutterneinsätze	76 - 77
Radnabenabzieher	178
Radnaben-Werkzeugsatz	164
Rangiergerät	280
Rangierwagenheber	251 - 254
Ratschen-Ringmaulschlüsselsatz	48
Ratschen-Ringschlüssel	48 - 49
Recover-E-Bag	206
Refraktometer	227
Reifendichtmittel	68 - 69, 72 - 74
Reifendruck-Kontrollsysteme	89
Reifendruckprüfer	85
Reifenmontagehilfe	260 - 261
Reifen-Pannenset	69, 72
Reifenprofiltiefenmesser	85
Reifenvulkanisiersatz	88
Reinigungsbürstensatz	215, 223
Reinigungspinselsatz	215
ResQ-Plast	233
Rettungshaken	205
Riemenscheiben-Gegenhalter	108
Rippenriemenwerkzeug	109
Rippenriemenwerkzeugsatz	109
Rohrabschneider	176
Rohrbiegezange	91, 93
Rohrentgrater	91, 95
Rohrweiter-Set	176
Rotationspoliermaschine	182
Rücklaufmengenmessgerät	113
S	
Sandstrahlgerät	283
Sattelkissen	255
Saugheber	194
Scheibenwaschanlagen-Reparaturset	245
Scheinwerferaufbereitung	183
Scherengitterzaun	203
Scheren Hubtisch	262
Schichtdickenmesser	190
Schlagschraubereinsätze	45
Schlauchbandwerkzeug	174
Schlauchklemmenzangensatz	52
Schleifblocksatz	184
Schlüsselverlängerung	39
Schneidmutternsatz	41
Schraubenausdrehersatz	42 - 43, 81

Schlagwort:	Seite:
Schraubendrehersatz	56 - 57
Schrumpfschlauch	219, 247
Schutzhandschuh	236 - 239
Seitenschneider	55
Sicherheitsvorhängeschloss	205
Smartphone-Endoskop	274
Spaltmaßmesser	195
Spannungsprüfer	98
Spezialschlüsselsatz	46 - 47
Spiral-Druckluftschlauch	213
Splintentreibersatz	223
Spurstangengelenk-Lösewerkzeug	165
Startgeräte	13 - 21
Stecker	231
Steckschlüsseleinsätze	40
Steckschlüsselsatz	35 - 37, 40, 43
Stehbolzenausdrehersatz	42
Stethoskop	113
Stirnlampe	7
Stoßdämpfer-Steckschlüsselsatz	167
Stoßdämpferwerkzeug	167
Stoßstangenregal	185
Strommesszange	205
Stubby	38
Systemkabel-Entriegelungssatz	102
T	
Tanksensorschlüssel	113
Teileablage für Zylinderkopf	117
Teilereinigungsgerät	283
Teleskop-Haubenhalter	193
Teleskop-Montage-Tisch	185
Teleskop-Unterstellstütze	257
T-Griff-Schraubendrehersatz	57
Transportwagen	185, 224
Trenngabelsatz	170
Trichter	61
Turbo-Igel	184
Turbo-System-Tester	112
Ü	
Überwachungsspiegel	209
U	
Ultraschallreinigungsgerät	283
Universal-Achshebel	170
Universal-Demontagezange	54
Universal-Montagebock	189
Universalschaber	211
Universal-Spreizer	168
Universaltüröffnungs-Set	216
Unterbodenschutzpistole	193
Unterstellbock	257
Unterstellböcke	249

Schlagwort:	Seite:
Unterstellheber	248
USB-Autoladeadapter	230
USB-Kabel	230
USB- Steckernetzteil	230
V	
Vakuumpumpe	64, 215
VDE-Werkzeugsatz	99, 202
Ventil-Kombiwerkzeug	78
Ventilsitzreiniger	79
Verbindungskabel	231
Verlängerungsknarre	39
Verlängerungssatz	35, 44
W	
Wagenheberaufnahmeadapter	255
Walnussstrahlgerät	284
Wärmebildkamera	227
Wellrohr-Reparaturset	247
Werkstattbodenfliese	290 - 291
Werkstattkran	258
Werkstattmodule	22 - 34
Werkstattpresse	272 - 273
Werkstattventilator	282
Werkzeugrolltasche	37
Werkzeugsätze	35 - 45
Werkzeugtisch	224
Winkelschlüsselsatz	57
Winkelstück-Lösesatz	43
Wischerarmabziehersatz	198
Z	
Zentrierbolzensatz	84
Zugvorrichtung für Silentlager	165
Zündkerzennuss	107
Zündspulenwerkzeug	108
Zurrgurte	229

Notizen

Notizen



KUNZER
Qualität verbindet

K80680825
Willy Kunzer GmbH • Römerstaße 17 • 85661 Forstinning

Stand 09/2025 • Technische Änderungen vorbehalten • Für Druckfehler keine Haftung